Lietošanas instrukcija
Frontālais iekrāvējs

WL1150



Transportlīdzekļa tips	**A06-01**
Materiāla numurs	**1000519130**
Versija	**1.1**
Datums	**08/2025**
Valoda	**[lv]**

Izdevēja ziņas

Izdevējs un tiesību turētājs:

Weidemann GmbH
Elfringhäuser Weg 24
34497 Korbach, Germany

Uzņēmuma juridiskā adrese: Korbach
Reģistra tiesa un numurs: Korbahas (Korbach) pirmās instances tiesa, HRB 262
USt.-Id. Nr./PVN maksātāja numurs: DE 113 080 233/143 320 00021
Tālrunis: +49 (0)5631 501694-0
Fakss: +49 (0)5631 501694-666

www.weidemann.de

Oriģinālās lietošanas instrukcijas tulkojums latviešu valodā

Šo iespieddarbu saņēmējs drīkst izmantot tikai atbilstoši paredzētajam mērķim. Bez iepriekšējas rakstiskas atļaujas saņemšanas to nekādā veidā ne pilnībā, ne arī daļēji nedrīkst pavairot vai tulkot kādā citā valodā.

Visas tiesības saglabātas, it īpaši autortiesības, pavairošanas tiesības un izplatīšanas tiesības.Kopēšana vai tulkošana, arī izvilkumu veidā, tikai ar rakstisku Weidemann GmbH piekrišanu.

Katrs likuma noteikumu pārkāpums, it īpaši autortiesību pārkāpums, tiek sodīts civiltiesiski un krimināltiesiski.

Weidemann GmbH patur tiesības katrā laikā mainīt izstrādājumus un to tehniskās specifikācijas ar tehniskās attīstības mērķi, taču tāpēc neuzņemas par pienākumu jau piegādātu transportlīdzekli. Spēkā ir kopā ar izstrādājumu piegādātā tehniskā dokumentācija.

Titullapas mašīnas attēlam ir ilustratīva nozīme un tā var būt aprīkota ar īpašu aprīkojumu (opcijas).

Weidemann GmbH, paturētas tiesības veikt izmaiņas, drukāts Germany.

Copyright © 2025

EK atbilstības deklarācija

Ražotājs

“Weidemann GmbH”, Elfringhäuser Weg 24, 34497 Korbach, Vācija

Produkts

Transportlīdzekļa tips	Frontālais iekrāvējs
Tips/modelis	A05-01
Tirdzniecības nosaukums	WL1150
Šasijas numurs	WMWA0601JR0000105
Jauda, kW, ar nominālo apgriezienu skaitu	55/2200
Izmērītais skaņas jaudas līmenis, dB (A)	99,8
Garantētais skaņas jaudas līmenis, dB (A)	101

Atbilstības novērtējuma process

saskaņā ar 2000/14/EK VIII pielikumu

Procesā iesaistītā pilnvarotā iestāde

Eiropas paziņotā iestāde, kods 0515 DGUV, testēšanas, pārbaudes un sertifikācijas iestāde, būvniecības nozare.
Zwengenberger Straße 68, 42781 Haan, Vācijā

Saistītās vadlīnijas un noteikumi

Ar šo mēs paziņojam, ka izstrādājums atbilst spēkā esošajām vadlīnijām un noteikumiem:

Par tehniskās dokumentācijas sastādīšanu atbildīgā persona

“Weidemann GmbH”, Elfringhäuser Weg 24, 34497 Korbach, Vācija

Korbahā, _ _._ _._ _ _ _.

Tomass Tillijs (Thomas Tilly)
Direktors

Bernds Apfelbeks (Bernd Apfelbeck)
Direktors

Oriģinālās atbilstības deklarācijas attēls

Satura rādītājs

1 Priekšvārds

1.1 Lietošanas instrukcija 7
1.2 Garantija un atbildība 12

2 Izmantošana

2.1 Transportlīdzekļa izmantošana 13
2.2 Transportlīdzekļa robežvērtības 14

3 Drošība

3.1 Drošības simboli un signālvārdi 17
3.2 Operatoru kvalifikācija 18
3.3 Darba noteikumi 19
3.4 Darbība 20
3.5 Celšanas režīms 23
3.6 Piekabes vilkšana 25
3.7 Palīgagregātu ekspluatācija 25
3.8 Vilkšana, brauk'sana kalnup, iekraušana un transportēšana 27
3.9 Apkope 29
3.10 Pasākumi risku novēršanai 31

4 Transportlīdzekļa apraksts

4.1 Transportlīdzekļa skats 36
4.2 Īss apraksts 37
4.3 Vadības elementi vadītāja vietā 40
4.4 Tehnisko datu plāksnītes un uzlīmes 46

5 Lietošanas sākšana

5.1 Iekāpšana un izkāpšana 59
5.2 Vadītāja vietas ierīkošana 64
5.3 Ekrāns 73
5.4 Transportlīdzekļa ekspluatācijas uzsākšana 88

6 Apkalpošana

6.1 Bremzēšana 100
6.2 Stūrēšana 104
6.3 Braukšana 104
6.4 Braukšana ar piekabi 116
6.5 Apgaismojums un signalizēšanas iekārta 119
6.6 Stikla mazgāšanas iekārta 123
6.7 Apsilde, ventilācija un kondicionieris 124
6.8 Darbs ar transportlīdzekli 126
6.9 Priekšējo hidraulikas pieslēgumu lietošana 139
6.10 Aizmugures hidraulikas pieslēgumu lietošana 142
6.11 Elektrisko funkciju lietošana 143

6.12 Darbs ar pielietošanas instrumentiem ... 145

7 Transportēšana

7.1 Vilkšana ... 156
7.2 Iekraušana ... 161
7.3 Transportēšana ... 165

8 Apkope

8.1 Norādes par apkopi ... 168
8.2 Apkopes piekļuves vietas ... 169
8.3 Tehniskā apkopes plāns ... 170
8.4 Vizuāla pārbaude ... 176
8.5 Ekspluatācijas vielas ... 177
8.6 Transportlīdzekļa un pielietošanas instrumenta eļļošana ... 189
8.7 Tīrīšana un kopšana ... 193
8.8 Bremžu sistēma ... 201
8.9 Stūres mehānisms ... 202
8.10 Elektriskā iekārta ... 203
8.11 Darba hidraulika ... 213
8.12 Dzinējs ... 215
8.13 Izplūdes gāzu pēcapstrādes sistēma ... 216
8.14 Kabīne ... 225
8.15 Apriepojums ... 226

9 Darbības traucējumi

9.1 Traucējumi, cēloņi, risinājumi ... 230
9.2 Traucējuma rādījumi ... 233

10 Lietošanas pārtraukšana

10.1 Pagaidu lietošanas izbeigšana ... 237
10.2 Galīga lietošanas izbeigšana ... 238

11 Piederumi

11.1 Pielietošanas instrumenti ... 240
11.2 Citi piederumi ... 245

12 Tehniskie dati

12.1 Mērījumi ... 246
12.2 Dzinējs ... 247
12.3 Hidrauliskā sistēma ... 248
12.4 Emisijas ... 249
12.5 Svars ... 250

13 Pielikums

13.1 Ievads ... 252
13.2 Garantija ... 253
13.3 Transportlīdzekļa informācija ... 254

13.4 Pārbaužu apliecinājumi 255

Pamatvārdu rādītājs 263

1 Priekšvārds

1.1 Lietošanas instrukcija

1.1.1 Norāde par šo lietošanas instrukciju

- Lietošanas instrukcijā sniegta informācija par transportlīdzekļa lietošanu, iestatīšanu, vadību un tehnisko apkopi, tā attiecas arī uz dažādu transportlīdzeklim atļautiem agregātiem. Tādēļ lietošanas instrukcija ir paredzēta gan operatoram, gan īpašniekam.
- Lietošanas instrukcija ietver arī papildaprīkojuma un opciju aprakstus. Šīs sadaļas ir atzīmētas atsevišķi. Tādēļ apraksta apjoms lietošanas instrukcijā var atšķirties no faktiskā transportlīdzekļa aprīkojuma, un šajā saistībā nerodas tiesības prasīt papildu aprīkošanu.
- Lietošanas instrukcija un iespējamie papildinājumi ir transportlīdzekļa sastāvdaļas, un tiem vienmēr ir jābūt pieejamiem transportlīdzekļa izmantošanas vietā.
- Šī lietošanas instrukcija ir jāuzglabā tai paredzētajā vietā vai pie transportlīdzekļa.
- Nepilnīga vai nesalasāma lietošanas instrukcija ir nekavējoties jāpapildina vai arī jānomaina.
- Papildus lietošanas instrukcijai jāņem vērā arī likumīgie, vispārīgi spēkā esošie un citi saistošie noteikumi attiecībā uz aizsardzību pret nelaimes gadījumiem un apkārtējās vides saudzēšanu.
- Ražotājs nepārtraukti strādā pie tā, lai uzlabotu savus izstrādājumus tehniskās attīstības gaitā. Tāpēc mēs saglabājam tiesības veikt šīs instrukcijas attēlos un aprakstos izmaiņas, bet tāpēc nevar tikt pieprasīts mainīt jau piegādātu transportlīdzekli.
- Šajā lietošanas instrukcijā izmantotās mērvienības ir norādītas saskaņā ar ISO standartiem.
- Tehniskie dati, izmēri un svars ir informatīvi un atbilst instrukcijas iespiešanas brīdim. Mēs varam kļūdīties.
- Norādes “pa labi” un “pa kreisi” aprakstos vienmēr attiecas uz transportlīdzekli braukšanas virzienā uz priekšu.
- Ja jums rodas papildjautājumi par pašu transportlīdzekli vai par šo lietošanas instrukciju, jebkurā laikā droši varat vērsties pie sava servisa partnera.

1.1.2 Saglabājiet lietošanas instrukciju

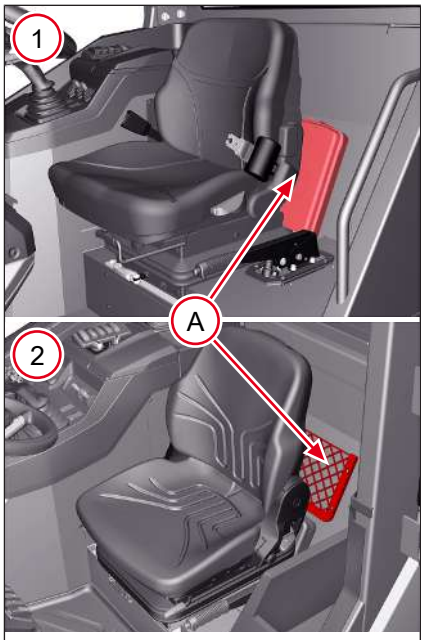

Att. 1: Lietošanas instrukcijas uzglabāšanas vieta

Poz.	Apzīmējums
1	Vadītāja aizsargjumta aprīkojums
2	Kabīnes aprīkojums

Lietošanas instrukcija un iespējamie papildinājumi ir transportlīdzekļa sastāvdaļas, un tiem vienmēr ir jābūt pieejamiem lietotājam. Transportlīdzeklis ir aprīkots ar glabāšanas vietu lietošanas instrukcijai.

Uzglabāšanas vieta atrodas pozīcijā A pie operatora platformas.

Vajadzības gadījumā sēdeklis jānovieto pašā priekšējā pozīcijā, lai piekļūtu uzglabāšanas vietai.

1.1.3 Instrukcijas izprašana

Šī sadaļa palīdz izprast lietošanas instrukciju un tajā izmantotās ilustrācijas.

Mērķa grupa

No vienas puses, šī lietošanas instrukcija attiecas uz transportlīdzekļa apkalpojošo personālu. Tā apraksta drošu un efektīvu transportlīdzekļa apkalpošanu.

No otras puses, šīs lietošanas instrukcija ir adresēta transportlīdzekļa īpašniekam. Tā sniedz nepieciešamos norādījumus, lai nepieciešamības gadījumā veiktu aizsargpasākumus apkalpojošajam personālam un nodrošinātu drošu transportlīdzekļa lietošanu. Turklāt transportlīdzekļa lietotājs vienlaikus var būt arī tā īpašnieks.

Šī lietošanas instrukcija ir paredzēta arī transportlīdzekļa tehniskās apkopes personālam. Nedrīkst veikt darbus, kas nav aprakstīti. Visām citām darbībām sazinieties ar servisa partneri vai pilnvarotu speciālistu darbnīcu.

1.1.3.1 Zīmju skaidrojums

Seko lietošanas instrukcijā izmantoto simbolu skaidrojums. Simboli kalpo attēlu un rīcības instrukciju izpratnes atvieglošanai.

Simbols	Skaidrojums
1., .2., 3...	Apzīmē darbību. Jāievēro darbības soļu secība.
⇨	Norāda darbības rezultātu vai starpposma rezultātu.
✓	Apzīmē prasības, kas jārada darbībai.
•	Apzīmē uzskaitījumu, piem., ja cits aiz cita tiek minēti vairāki komponenti.
-	Apzīmē pakārtotu uzskaitījumu, piem., ja komponenti sastāv vēl no citām detaļām.

Simbols	Skaidrojums
I	Apzīmē pozīciju, parasti komponentu vai vadības elementu, grafikā. Numerācija var būt norādīta nepārtraukta vai ar romiešu ciparіem.
1; **A**	Apzīmē sastāvdaļu apzīmējumus paskaidrojošajos tekstos. Tie ir identiski blakus esošajām pozīcijām grafikos.
III III	Apzīmē kustības virzienu vai dažādas pozīcijas pie slēdžiem.
►	Apzīmē bīstamības novēršanu brīdinājumos.
[►52]	Apzīmē mijnorādi tabulās. Šeit, piemēram, atsauce uz 52. lpp.

1.1.3.2 Simbolu skaidrojums

Tālāk ir paskaidroti lietošanas instrukcijā lietotie simboli. Simboli tiek lietoti tikai brīdinājumu vai vides aizsardzības norādījumos vai informācijā. Brīdinājuma norādījumi jāievēro vienmēr, lai pasargātu operatoru, kā arī trešās personas no traumām un nepieļautu mantas bojājumus.

Brīdinājumu simbols



Ar šo simbolu tiek apzīmēti vispārīgi norādījumi. To lieto, lai brīdinātu par iespējamām briesmām, piemēram, par traumu un negadījumu bīstamību.

Eksploziju simbols



Ar šo simbolu tiek apzīmēti brīdinājuma norādījumi, kas norāda uz sprādzienbīstamību. Tas tiek izmantots, lai norādītu uz speciālām situācijām, kurās pastāv sprādzienbīstamība.

Saspiešanas simbols



Ar šo simbolu tiek apzīmēti brīdinājuma norādījumi, kas norāda uz saspiešanas risku. Tas tiek izmantots, lai norādītu uz speciālām situācijām, kurās pastāv ķermeņa daļu saspiešanas bīstamība. Rokas simbols attiecas uz visām ķermeņa daļām.

Apdegumu simbols



Ar šo simbolu tiek apzīmēti brīdinājuma norādījumi, kas norāda uz apdegumu bīstamību. Tas tiek izmantots, lai norādītu uz speciālām situācijām, kurās pastāv ķermeņa daļu apdegumu bīstamība karstu virsmu, tvaiku vai šķidrumu dēļ.

Elektriskā sprieguma simbols



Ar šo simbolu tiek apzīmēti brīdinājuma norādījumi, kas norāda uz bīstamību elektriskā sprieguma dēļ. Tas tiek izmantots, lai norādītu uz speciālām situācijām, kurās pastāv bīstamība gūt traumas elektriskā sprieguma dēļ.

Simbols norādījumiem par tehniskiem bojājumiem



Ar šo simbolu tiek apzīmēti brīdinājuma norādījumi, kas norāda tehniskiem bojājumiem. Tas tiek izmantots, lai norādītu uz speciālām situācijām, kurās pastāv transportlīdzekļa bojājumu vai trešo personu īpašuma bojājumu bīstamība.



Vides norādes simbols

Šis simbols apzīmē vides norādi. To lieto, lai brīdinātu par iespējamiem vides apdraudējumiem.



Informācijas simbols

Šis simbols apzīmē informāciju. Informācija var būt, piemēram, apkalpošanas ieteikumi. Tā palīdz labāk izprast un lietot mašīnu.

1.1.3.3 Saīsinājumi

Tālāk ir minēti saīsinājumi, kurus var izmantot instrukcijā. Kad pirmo reizi tiek izmantots saīsinājums, tas vispirms tiek izrakstīts un ietverts iekavās. Nav paskaidroti labi zināmi saīsinājumi (piem., utt.). Ja nepieciešams, iekavās ir sniegts īss skaidrojums.

Saīsinājums	Nozīme
Att.	Attēla numerācija zem viena grafika
ABE	Vispārējā ekspluatācijas atļauja
AGB	Vispārēji noteikumi un nosacījumi
ATF	Automatic Transmission Fluid (automātiskās transmisijas eļļa)
ds	Darba stundas
DGUV	Vācijas nelaimes gadījumu apdrošināšana
DOC	Diesel Oxidation Catalyst (dīzeļdegvielas oksidēšanas katalizators - komponents izplūdes gāzu pēcapstrādes sistēmā)
DPF	Dīzeļa daļiņu filtrs (komponents izplūdes gāzu pēcapstrādes sistēmā)
EBE	Individuāla ekspluatācijas atļauja
ECS	Easy Coupler System
ECU	Electronic Control Unit (elektroniska vadības ierīce transportlīdzeklī)
EG	Eiropas Kopiena
FOPS	Falling Object Protective Structure (aizsargkonstrukcija pret krītošiem priekšmetiem)
LED	Light-emitting diode (gaismas diode)
LWA	Skaņas jaudas līmenis
LPA	Skaņas spiediena līmenis
NHN	Augstums virs jūras līmeņa
ROPS	Roll Over Protective Structure (apgāšanās aizsargkonstrukcija)
SAE	Society of Automotive Engineers (eļļu viskozitātes klase)
StVZO	Ceļu satiksmes līdzekļu reģistrācijas noteikumi

1.1.4 Norādījumi pircējam un īpašniekam

- Pircējs vai īpašnieks ir atbildīgs par to, lai operators būtu apmācīts par drošu darbu ar un pie transportlīdzekļa.
  - Ir ieteicams regulāri atkārtot apmācības.
- Pircējs vai īpašnieks ir atbildīgs par to, lai tiktu ievēroti transportlīdzekļa izmantošanas vietā papildus spēkā esošie noteikumi.
- Īpašniekam Vācijas Federatīvajā Republikā ir pienākums regulāri pārbaudīt transportlīdzekli, kā arī tam piederīgos palīgagregātus, vai tie ir atbilstošā stāvoklī un izmantojami droši.
  - Citās valstīs jāievēro atbilstošie valsts noteikumi.
- Šīs instrukcijas sākumā ir komplektācijā ietilpstošās atbilstības deklarācijas attēls. Attēlā redzama atbilstības deklarācija bez transportlīdzekļa atbilstošajiem datiem.
- Transportlīdzeklim atbilstīgie dati atšķiras atkarībā no aprīkojuma. Atbilstīgie dati ir iekļauti oriģinālajā atbilstības deklarācijā, kas kopā ar transportlīdzekli tiek piegādāta kā oriģinālais dokuments.

1.1.5 Norādījumi operatoram

- Vienmēr ievērojiet šīs lietošanas instrukcijas drošības prasības un spēkā esošos drošības noteikumus darbam ar transportlīdzekli.
- Transportlīdzekli drīkst izmantot tikai personas, kuras tam ir piemērotas fiziski, garīgi un ar atbilstošu izglītību.
- Personas, kuras atrodas alkohola vai narkotiku ietekmē, transportlīdzekli izmantot nedrīkst.
- Par operatoru tiek saukta persona, kura transportlīdzekli vada un brauc ar to.
- Pirms pirmās lietošanas vai izmantošanas reizes operatoram jāsaņem apmācība par šo transportlīdzekli.
- Pirms pirmā brauciena vai pirmās lietošanas reizes operatoram ir rūpīgi jāizlasa un jāsaprot lietošanas instrukcija. Jo īpaši drošības sadaļa, skatīt Drošība lappusē 17.
- Pirms darbiem ar transportlīdzekli operatoram ir jāiepazīstas ar visām vadības ierīcēm un to funkcijām, kā arī transportlīdzekļa braukšanas īpašībām.
- Transportlīdzekļa operatoram pirms lietošanas sākšanas ir jāpārliecinās par nevainojamu transportlīdzekļa stāvokli un izmantošanas laikā ir jāievēro norādes par vadību un lietošanu.
- Operators ir atbildīgs par to, lai no transportlīdzekļa un tā lietošanas neizriet nekādi riski.
- Darbus pie transportlīdzekļa drīkst veikt tikai apmācīti, instruēti un īpašnieka pilnvaroti darbinieki. Katrai personai, kura nodarbojas ar transportlīdzekļa apkalpošanu, apkopi, uzturēšanu darba kārtībā, remontdarbiem un transportēšanu, ir jāizlasa un jāsaprot visa lietošanas instrukcija un it īpaši drošības norādījumi, kā arī tie jāievēro.
- Citās valstīs jāievēro un jārealizē attiecīgie valsts noteikumi.

1.2 Garantija un atbildība

1.2.1 Garantija

Garantijas prasību izvirzīšana iespējama tikai gadījumos, ja tiek ievēroti garantijas nosacījumi. Tie ir ietverti Vispārējos pārdošanas un piegādes noteikumos, kuri attiecas uz jauniem, no rūpnīcas piegādātiem transportlīdzekļiem un rezerves daļām, kurus piegādājis līgumpartneris. Turklāt ir jāņem vērā arī šīs lietošanas instrukcijas norādījumi.

1.2.2 Atbildības ierobežojumi

Attiecībā uz šādiem pārkāpumiem ražotājs atsakās no atbildības par miesas bojājumiem un īpašuma bojājumiem:

- Darbības pretrunā ar šo lietošanas instrukciju.
- Noteikumiem neatbilstoša lietošana.
- Neapmācīta personāla izmantošana.
- Neapstiprinātu rezerves daļu un piederumu izmantošana.
- Nepareiza apstrāde.
- Jebkura veida strukturālas izmaiņas.
- Vispārējo noteikumu un nosacījumu neievērošana (AGB).

2 Izmantošana

2.1 Transportlīdzekļa izmantošana

2.1.1 Noteikumiem atbilstoša izmantošana

Nākamajā nodaļā aprakstīta transportlīdzekļa pielietojuma joma. Sarakstā uzskaitītos darbus ražotājs klasificējis kā paredzētos un tādējādi arī kā drošus.

Ir atļauts strādāt tikai ar transportlīdzekli tehniski nevainojamā stāvoklī, atbilstoši lietošanas noteikumiem saskaņā ar šo lietošanas instrukciju un, ievērojot drošības tehnikas noteikumus. It sevišķi nekavējoties jānovērš bojājumus, kas var ietekmēt transportlīdzekļa drošību!

Transportlīdzeklis tiek izmantots darba ciklu veikšanai. Darba cikls sastāv no materiāla paņemšanas, pacelšanas, transportēšanas un izkraušanas. Materiālam jāatbilst agregāta lietošanai, piemēram, pārvietojiet cieto zemi tikai ar zemes kausu. Katrā darba ciklā jāievēro šajā instrukcijā ietvertie drošības norādījumi, brīdinājumi un noteikumi.

Apstiprinātie pievienojamie instrumenti var mainīt transportlīdzekļa paredzēto lietojumu (piemēram, palešu dakšas). Pārliecinieties, ka tiek izmantoti tikai tie agregāti, kas apstiprināti transportlīdzeklim, ja nepieciešams, izmantojiet papildu aprīkojumu.

Pareiza lietošana ietver arī lietošanas instrukcijas ievērošanu un uzturēšanas nosacījumu ievērošanu!

Cita vai turpmāka transportlīdzekļa izmantošana nav paredzēta!

2.1.2 Paredzētajam lietojumam neatbilstoša izmantošana

Ražotājs nav atbildīgs par kaitējumu personas dzīvībai vai veselībai vai materiālajiem zaudējumiem, kas radušies paredzētajam lietojumam neatbilstošas izmantošanas rezultātā. Cita starpā, šādas darbības ar transportlīdzekli nav paredzētas:

- Pacelt vai transportēt personas transportlīdzeklī vai agregātā.
- Izmantot transportlīdzekli kā darba platformu.
- Pacelt vai transportēt kravas, ja šim nolūkam agregāts nav paredzēts.
- Izmantot transportlīdzekli pēc traucējumiem vai bojājumiem, tos atbilstoši nenovēršot.
- Izmantot transportlīdzekli pēc būtisku izmaiņu veikšanas.
- Lietot nojaukšanas un meža darbiem, kuros pastāv no augšas krītošu priekšmetu risks.

2.1.3 Saprātīgi paredzama nepareiza izmantošana

Izmantošana ārpus noteikumos paredzētās, ir transportlīdzekļa ražotāja neparedzēta izmantošana un tādējādi veido nepareizu izmantošanu Mašīnu direktīvas izpratnē. Par rezultātā radītajiem bojājumiem atbild tikai operators.

Veicot tirgus novērošanas pasākumus, ražotājam ir pienākums noteikt paredzamo nepareizu izmantošanu. Tālāk minētie uzskaitījumi ir šādas paredzamās ļaunprātīgas izmantošanas piemēri. Šis uzskaitījums nav pilnīgs:

- Lietošana vietās un telpās, kuras lietošanas instrukcijā nav aprakstītas kā darba vietas vai tehniskās apkopes vietas.
- Apkalpes, tīrīšanas vai tehniskās apkopes darbu veikšana pretēji šīs lietošanas instrukcijas norādēm.
- Traucējumu novēršana un darba kārtībā uzturēšanas darbu veikšana ar strādājošu piedziņu un/vai dīzeļdzinēju.
- Drošības un brīdinājuma norāžu, kuras ir uz transportlīdzekļa (drošības uzlīme) un lietošanas instrukcijā, neievērošana.
- Veiciet tikai tādus apkopes darbus, kuri ir aprakstīti šajā lietošanas instrukcijā.
- Tehniskās apkopes veikšana ar nepietiekami apmācītu personālu.
- Transportlīdzekļa un tā agregāta neatļautas izmaiņas.
- Transportlīdzekļa izmantošana ar neapstiprinātiem vai neatļautiem palīgagregātiem.
- Neatļautu vai neoriģinālu rezerves daļu izmantošana.
- Transportlīdzekļa izmantošana augu aizsardzībai un mēslošanas līdzekļu lietojumam.
- Izmantošana par nesējtransportlīdzekli ražotāja nepielaistajām vai neatļautajam agregātam.
- Transportlīdzekļa izmantošana mežu vai mežsaimniecības darbos.
- Transportlīdzekļa izmantošana ūdeņos vai pārplūdušās vietās.
- Personu pārvietošana transportlīdzeklī vai agregātā.
- Transportlīdzekļa izmantošana sprādzienbīstamās zonās.
- Transportlīdzekļa izmantošana piesārņotās vietās.
- Darba platformas montāža.

2.2 Transportlīdzekļa robežvērtības

2.2.1 Norādījumi par transportlīdzekļa izmantošanas robežām

Izmantošana ārpus robežām ir transportlīdzekļa izmantošanas veids, kādu ražotājs nav paredzējis, un tādējādi Mašīnu direktīvas izpratnē tas nozīmē nepareizu izmantošanu. Par kaitējumu personas dzīvībai vai veselībai un materiālajiem zaudējumiem, kas radušies, neievērojot iepriekš minēto, atbild tikai operators.

2.2.2 Transportlīdzekļa telpiskās robežas

Izmantošana sekojošajās jomās nav atļauta:

- daļēja vai pilnīga ekspluatācija zem ūdens;
- ekspluatācija pazemē;
- ekspluatācija slēgtās telpās;
- ekspluatācija sprādzienbīstamās zonās;
- ekspluatācija piesārņotās vietās.

2.2.3 Transportlīdzekļa klimata robežas

Transportlīdzekļa darba diapazons ir no -15°C līdz +40°C.

Izmantošanas temperatūrai zem -15 °C vai virs +45 °C ir nepieciešamas īpašs aprīkojums vai ekspluatācijas vielas (piem., degviela, dzinēja eļļa un hidraulikas eļļa).

Uz citiem jautājumiem labprāt atbildēs jūsu servisa partneris.

2.2.4 Pasākumi dažādos laika apstākļos

Ja temperatūra ir augstāka par 40°C

Veiciet šādas darbības biežāk nekā aprakstīts nodaļā Apkope, skatīt Apkope lappusē 168.

- Regulāri pārbaudiet dzesēšanas sistēmu.
  - Uzturiet tīru radiatoru un, ja nepieciešams, gaisa kondicionēšanas sistēmas kondensatoru.
  - Nodrošiniet pareizu dzesētājvielas līmeni.
  - Izmantojiet dzesētājvielu ar noteikto maisījuma attiecību.
  - Regulāri pārbaudiet, vai nav dzesēšanas sistēmas noplūdes.
  - Regulāri pārbaudiet, vai nav dzesēšanas ventilatora lāpstiņu bojājumu.
  - Regulāri pārbaudiet vai nav dzesēšanas ventilatora lāpstiņu nodiluma pazīmju.
- Uzpildīt motoreļļu saskaņā ar ekspluatācijas līdzekļus tabulu, skatīt Ekspluatācijas vielas lappusē 177.
- Regulāri pārbaudiet un notīriet gaisa filtru, jo īpaši putekļainā vidē.

Ja temperatūra ir zemāka par -15°C



NORĀDE

Ar temperatūru zem -15 °C ir nepieciešama papildus palaišanas palīgierīce, piem., degvielas, dzinēja eļļas vai dzesētājvielas sildītāji.

► Nesaslēgt rindā divus akumulatorus, lai radītu palaidēja spriegumu 24 volti.

Lai novērstu transportlīdzekļa bojājumus un vieglāk iedarbinātu transportlīdzekli, veiciet šādus pasākumus.

- Izmantot pareizu dzesētājvielas maisījuma attiecību.
- Izmantot dzinēja eļļu ar pareizu viskozitātes klasi.
- Izmantot tikai zemām temperatūrām paredzētu degvielu.
- Darba maiņas beigās uzpildīt pilnīgi degvielas tvertni.
- Pārliecinieties, vai akumulators vienmēr ir pilnībā uzlādēts.
- Lieciet autorizētai specializētai darbnīcai iebūvēt aukstā starta palīgu (piem., dzinēja un hidraulikas eļļas priekšsildītāju).

3 Drošība

3.1 Drošības simboli un signālvārdi

Šis simbols apzīmē drošības norādes. To izmanto, lai brīdinātu par iespējamiem personīgiem apdraudējumiem.



⚠ BĪSTAMI

BĪSTAMĪBA norāda uz situāciju, kuru nenovēršot tiks izraisīta nāve vai smagi savainojumi.

Neievērošanas sekas.

► Izvairīšanās no savainojumiem vai nāves.



⚠ BRĪDINĀJUMS

BRĪDINĀJUMS norāda uz situāciju, kuru nenovēršot var tikt izraisīta nāve vai smagi savainojumi.

Neievērošanas sekas.

► Izvairīšanās no savainojumiem vai nāves.



⚠ UZMANĪBU

UZMANĪBU norāda uz situāciju, kuru nenovēršot var tikt izraisīti savainojumi.

Neievērošanas sekas.

► Izvairīšanās no savainojumiem.



NORĀDE

NORĀDE apzīmē situāciju, kuru neievērojot var tikt izraisīti īpašuma bojājumi.

Neievērošanas sekas.

► Izvairīšanās no īpašuma bojājumiem.

3.2 Operatoru kvalifikācija

3.2.1 Īpašnieka pienākumi

- Transportlīdzekļa lietošanu, braukšanu ar to un apkopi drīkst veikt tikai tam pilnvarotas, apmācītās un pieredzējušas personas.
- Apmācāmās personas drīkst apmācīt un instruēt tikai tam pilnvarota un pieredzējusi persona.
- Apmācāmai personai lieciet mācīties uzraudzībā tik ilgi, līdz persona ir iepazinusies ar transportlīdzekli un tā uzvedību (piem., stūrēšanu un bremzēšanu).
- Pieeja transportlīdzeklim un tā lietošana nav atļauta bērniem, kā arī personām, kas atrodas alkohola, narkotiku vai medikamentu ietekmē.
- Operatoru un apkopes personāla atbildība ir jānosaka skaidri un viennozīmīgi.
- Ir skaidri un viennozīmīgi jānosaka atbildība darba vietā, arī attiecībā uz ceļu satiksmes noteikumiem.
- Dodiet operatoram iespēju noraidīt trešo pušu norādījumus.
- Transportlīdzekļa apkopi un remontu veikt tikai pilnvarotā servisā.

3.2.2 Operatora nepieciešamās zināšanas

- Operators ir atbildīgs pret trešām personām.
- Neveiciet nekādus darbus, kas rada bažas par drošību.
- Ir nepieciešamas atbilstošās kategorijas tiesības.
- Transportlīdzekli drīkst ekspluatēt tikai pilnvarotas personas, kuras apzinās drošību un riskus.
- Operatoriem un īpašniekiem ir pienākums vadīt transportlīdzekli tikai drošā, ekspluatējamā stāvoklī.
- Visām personām, kurām ir uzticēti darbi pie vai ar transportlīdzekli, pirms darba sākšanas ir jāizlasa un jāsaprot šīs lietošanas instrukcijas drošības norādes.
- Ir jāievēro un jānorāda likumi un citi saistošie noteikumi par negadījumu novēršanu.
- Ir jāievēro un jānorāda ceļu satiksmes noteikumi un apkārtējās vides aizsardzības noteikumi.
- Izmantojiet tikai definētās pieejas, lai iekāptu un izkāptu.
- Labi pārzināt transportlīdzekļa avārijas izejas.

3.2.3 Operatora sagatavošanās pasākumi

- Pirms palaides pārbaudiet transportlīdzekli, lai ar to var droši braukt un strādāt.
- Ja operatoram ir gari mati vai rotaslietas, ir jāievēro īpaša piesardzība.
- Lietojiet cieši pieguļošu darba apģērbu, kas neierobežo kustības.

3.3 Darba noteikumi

Darbības nosacījumi

- Transportlīdzeklis tika uzbūvēts saskaņā ar esošo tehnikas stāvokli un oficiāli apstiprinātajiem drošības tehnikas noteikumiem. Tomēr tas var radīt apdraudējumu operatoram vai trešām personām vai transportlīdzekļa bojājumiem, to lietojot.
- Šī lietošanas instrukcija ir jāuzglabā tai paredzētajā vietā vai pie transportlīdzekļa. Bojāta vai nesalasāma lietošanas instrukcija un iespējamie papildinājumi nekavējoties jānomaina.
- Transportlīdzekli lietojiet tikai atbilstoši noteikumiem, ievērojot šo lietošanas instrukciju.
- Operatoriem un īpašniekiem ir pienākums vadīt transportlīdzekli tikai drošā, ekspluatējamā stāvoklī.
  - Ja darbības laikā parādās bojājums vai kļūda, transportlīdzekļa izmantošanu nekavējoties pārtraukt un transportlīdzekli nodrošināt pret atkārtotu iedarbināšanu.
  - Jebkuras darbības traucējumi, kas apdraud operatora vai trešo personu drošību, nekavējoties jānovērš pilnvarotam speciālistam.
- Pēc negadījuma nesāciet lietošanu un neturpiniet lietot transportlīdzekli, bet pilnvarotā servisā jāpārbauda, vai nav bojājumu.
  - Drošības jostu pēc negadījuma jānomaina pilnvarotā servisā, pat ja nav nekādu redzamu bojājumu.
  - Īpaši uzmaniet, lai nebūtu kabīnes un aizsargkonstrukciju bojājumu.
- Kāpšanas palīglīdzekļus (rokturus un pakāpienus) uzturēt brīvus no netīrumiem, sniega un ledus.
- Īpašnieks ir atbildīgs par to, lai operatori un apkopes personāls atbilstoši prasībām lietotu aizsargapģērbu un aizsargaprīkojumu.

3.4 Darbība

3.4.1 Sagatavošanās pasākumi

- Darbība ir atļauta tikai ar noteikumiem atbilstoši pievienotu un darba kārtībā esošo aizsargkonstrukciju.
- Transportlīdzeklis jāuztur tīrs. Tas novērš savainošanās, negadījumu un ugunsgrēku risku.
- Līdzi paņemtos priekšmetus ir jānovieto tiem paredzētajās vietās (piem., novietnēs, dzērienu turētājos).
- Nevadājiet līdzi priekšmetus, kas iesniedzas operatora darba vietā. Negadījuma laikā tie var radīt papildu riskus.
- Ievērojiet visas drošības un norādījumu plāksnītes.
- Transportlīdzekli palaidiet un vadiet tikai ar uzliktu drošības jostu un tikai no tam paredzētās vietas.
- Pārbaudiet drošības jostas stāvokli un stiprinājumu. Bojātu drošības jostu nomainiet pilnvarotā servisā.
- Pirms darba sākuma sēdekļa pozīciju iestatiet tā, lai ērti būtu sasniedzamas visas vadības ierīces un tās varētu pilnībā darbināt.
- Veiciet personiskus pielāgojumus tikai tad, kad transportlīdzeklis ir apstājies (piemēram, sēdeklis, stūres statnis).
- Pirms darba sākuma pārliecinieties, ka drošības ierīces ir pareizi pievienotas un darbojas.
- Pirms darba sākuma vai pēc darba pārtraukuma pārliecinieties, ka bremzes, stūres, signāla un apgaismojuma ierīces ir darba kārtībā.
- Pirms transportlīdzekļa darbības sākšanas pārliecināties, vai bīstamajā zonā nav cilvēku.

3.4.2 Darba vide

- Operators ir atbildīgs pret trešām personām.
- Pirms darba sākuma iepazīstieties ar darba vidi. Tas attiecas, piemēram, uz:
  - Šķēršļiem darbā un satiksmē.
  - Darba vides nodrošinājumu pret publisko satiksmes zonu.
  - Zemes nestspēju.
  - Esošajiem gaisvadiem un zemē esošiem vadiem.
  - Īpašiem izmantošanas apstākļiem (piem., putekļi, tvaiki, dūmi, azbests).
- Operatoram ir jāzina transportlīdzekļa un pielietošanas instrumenta maksimālie izmēri.
- Ievērojiet pietiekamu attālumu (piem., ēkas, būvbedres mala).
- Strādājot ēkās vai slēgtās telpās pievērsiet uzmanību:
  - Griestu augstums un caurbrauktuvju augstumam.
  - Iebrauktuvju vai caurbrauktuvju platumam.
  - Maksimālajai griestu slodzei un maksimālajai grīdas slodzei.
  - Pietiekamai telpu ventilēšanai (piem., risks saindēties ar oglekļa monoksīdu).
- Izmantojiet esošos vizuālos palīglīdzekļus, lai paturētu acīs bīstamo zonu.
- Sliktas redzamības un tumsas apstākļos ieslēdziet esošo darba apgaismojumu un pārliecinieties, ka ar to netiek apžilbināti citi ceļu satiksmes dalībnieki.
- Ja esošās transportlīdzekļa apgaismojuma ierīces nav pietiekamas drošai darba veikšanai, darba vietu izgaismojiet papildus.
- Karstās transportlīdzekļa daļas un izplūdes gāzes palielina ugunsgrēka risku.

3.4.3 Bīstamā zona

- Bīstamā zona ir tā, kurā cilvēkus apdraud transportlīdzekļa, pievienojamā instrumenta kustības vai krava.
- Bīstamā zona ietver arī tādu zonu, kuru var sasniegt nokritušas kravas, nokritusi iekārta vai izmestas detaļas.
- Tiešā ēku, sastatņu vai citu stacionāru konstrukciju tuvumā bīstamo zonu pietiekami paplašiniet.
- Nobloķēt bīstamo zonu, ja nav iespējams nodrošināt pietiekamu drošības attālumu.
- Nekavējoties pārtrauciet darbu, ja cilvēki atrodas bīstamajā zonā.

3.4.4 Personu pārvadāšana

- Ņemt līdzi personas transportlīdzeklī ir aizliegts.
- Cilvēku pārvadāšana uz pielietošanas instrumenta vai tajā nav atļauta.
- Cilvēku pārvadāšana uz piekabēm vai piekabēs nav atļauta.

3.4.5 Mehāniskais veselums

- Operatoriem un īpašniekiem ir pienākums vadīt transportlīdzekli tikai drošā, ekspluatējamā stāvoklī.
- Transportlīdzekli lietojiet tikai tad, ja ir uzmontētas un darbspējīgas visas aizsargierīces un drošībai nepieciešamās ierīces (piem., tādas aizsargkonstrukcijas kā kabīne vai loks aizsardzībai, apgāžoties uz jumta, atvienojamas aizsargierīces).
- Pārbaudiet, vai transportlīdzeklim nav ārēji manāmu bojājumu un trūkumu.
- Ja darbības laikā parādās bojājums vai kļūda, transportlīdzekļa izmantošanu nekavējoties pārtraukt un transportlīdzekli nodrošināt pret atkārtotu iedarbināšanu.
- Jebkuras darbības traucējumi, kas apdraud operatora vai trešo personu drošību, nekavējoties jānovērš pilnvarotam speciālistam.

3.4.6 Transportlīdzekļa dzinēja palaide

- Dzinēju palaidiet tikai atbilstoši lietošanas instrukcijai.
- Ņemiet vērā visas brīdinājuma un kontrollampiņas.
- Neizmantojiet šķidrus vai gāzveida palaišanas palīglīdzekļus (piem., ēteri, palaišanas pilotu).

3.4.7 Transportlīdzekļa lietošana

- Transportlīdzekli palaidiet un vadiet tikai ar uzliktu drošības jostu un tikai no tam paredzētās vietas.
- Transportlīdzekļa ekspluatāciju uzsākt tikai tad, ja ir pietiekama redzamība (vajadz. gad. izmantot instruētāja palīdzību).
- Strādājot kāpumos vai kritumos:
  - braukt vai strādāt tikai kalnā augšup vai lejā no kalna.
  - Izvairīties no braukšanas šķērsām, ievērojot transportlīdzekļa (nepieciešamības gadījumā piekabes) pieļaujamo sasveri.
  - Kravu vadiet kalna pusē un pēc iespējas tuvu transportlīdzeklim.
  - Pielietošanas instrumentus pārvietojiet tuvu zemei.
- Braukšanas ātrumu pielāgojiet apstākļiem (piem., zemes īpatnībām, laika apstākļiem).
- Braucot atpakaļgaitā, pastāv paaugstināts risks. Transportlīdzekļa neredzamajā vietā var būt personas, kuras operators nav redzējis.
  - Pirms katras braukšanas virziena maiņas pārliecinieties, ka bīstamajā zonā neviens neuzturas.
- Nekad neuzkāpiet un neleciet nost no braucoša transportlīdzekļa.

3.4.8 Braukšana pa publiskiem ceļiem un laukumiem

- Ir nepieciešamas atbilstošās kategorijas tiesības.
- Piedaloties ceļu satiksmē vai braucot pa publiskām vietām vai laukumiem, ievērojiet valsts noteikumus (piem., ceļu satiksmes noteikumus).
- Pārliecinieties, ka transportlīdzeklis atbilst valsts noteikumiem.
- Lai neapžilbinātu citus ceļu satiksmes dalībniekus, esošā darba apgaismojuma izmantošana, piedaloties ceļu satiksmē/braucot pa publiskām vietām vai laukumiem, nav atļauta.
- Šķērsojot, piem., pa apakšu pārvadus, tiltus, tuneļus, pievērsiet uzmanību pietiekamam caurbraukšanas augstumam un platumam.
- Pievienotajam pielietošanas instrumentam ir jābūt atļautam dalībai ceļu satiksmē vai braukšanai pa publiskām vietām vai laukumiem (skatīt, piem., reģistrācijas apliecību).
- Dalībai ceļu satiksmē palīgagregāts ir jāpārvieto transportēšanas pozīcijā un jāiztukšo.
- Palīgagregātam jābūt uzstādītam noteiktajam apgaismojumam un aizsargierīcēm.
- Veiciet pasākumus pret neapzinātu darba hidrauliskās sistēmas darbināšanu.

3.4.9 Transportlīdzekļa novietošana stāvēšanai

Transportlīdzekļa dzinēja izslēgšana

- Dzinēju izslēdziet tikai atbilstoši lietošanas instrukcijai.
- Pirms dzinēja izslēgšanas nolaidiet zemē pielietošanas instrumentu.

3.4.10 Nodrošināt transportlīdzekli

- Tikai pēc dzinēja izslēgšanas atbrīvojiet drošības jostu.
- Pirms transportlīdzekļa atstāšanas nodrošiniet to pret ripošanu (piem., stāvbremze, piemēroti ķīļi).
- Izvelciet aizdedzes atslēgu un nodrošiniet transportlīdzekli pret neatļautu lietošanu.

3.5 Celšanas režīms

3.5.1 Nosacījumi

- Kravu piestiprināšanu un operatoru instruēšanu uzticiet kvalificētai personai ar atbilstošām zināšanām par pacēlāja darbību un standarta rokas signāliem.
- Personai, kas dod norādījumus operatoram, kravas stiprināšanas, vadīšanas un atbrīvošanas laikā ir jāatrodas operatora redzes laukā (uzturiet acu kontaktu).
- Ja tas nav iespējams, tad instruēšanai ir jāpieaicina vēl viena persona ar tādu pašu kvalifikāciju.
- Ja uzlādes ierīce ir pacelta, operators nedrīkst atstāt vadītāja sēdekli.

3.5.2 Kravu stiprināšana, vadīšana un atbrīvošana

- Kravas stiprināšanai, vadīšanai un atbrīvošanai ir jāievēro spēkā esošie, specifiskie noteikumi.
- Kravas stiprināšanai, vadīšanai un atbrīvošanai lietojiet aizsargaprīkojumu (piem., aizsargķiveri, aizsargbrilles, drošības cimdus, drošības apavus).
- Nešanas un stiprināšanas līdzekļus nevirziet pāri asām malām un rotējošām detaļām. Kravas ir jānostiprina tā, lai tās nevar noslīdēt vai nokrist.
- Kravu pārvietojiet tikai pa horizontālu, izturīgu un līdzenu pamatni.
- Kravu virziet tuvu zemei.
- Lai novērstu kravas svārstīšanos:
  - ar transportlīdzekli veiciet mierīgas, lēnas kustības.
  - Kravas vadīšanai izmantojiet troses (nevadiet ar roku).
  - Ņemiet vērā laika apstākļus (piem., vēja stiprumu).
  - Ievērojiet pietiekamu drošības attālumu līdz objektiem.
- Operators kravas stiprināšanai un atbrīvošanai atļauju drīkst dot tikai tad, ja transportlīdzeklis un tā pielietošanas instruments netiek kustināts.
- Nedrīkst rasties bīstamo zonu pārklāšanās ar citiem transportlīdzekļiem, kuri tiek izmantoti.

3.5.3 Celšanas režīms

- Transportlīdzeklim un pielietošanas instrumentam jābūt atļautam izmantošanai celšanas režīmā.
- Ir jāievēro valsts noteikumi par celšanas darbiem.
- Ar celšanas režīmu tiek apzīmēta kravu celšana, transportēšana un nolaišana ar celšanas un stiprināšanas līdzekļa palīdzību.
- Kravas stiprināšanai, vadīšanai un atbrīvošanai ar nepieciešama pavadošās personas palīdzība.
- Zem kravas nedrīkst atrasties citas personas.
- Transportlīdzekli uzreiz apturiet un noslāpējiet dzinēju, ja bīstamajā zonā ienāk personas.
- Transportlīdzekli celšanas režīmā lietojiet tikai tad, ja ir pieejami noteiktie celšanas līdzekļi (piem., šarnīrstienis un kravas āķi) un aizsargierīces, kas ir darba kārtībā (piem., optiskās un akustiskās brīdinājuma ierīces, vadu pārrāvuma drošinātājs, stabilitātes tabula).
- Izmantojiet tikai pārbaudes vai sertifikācijas iestādes atļautus celšanas un stiprinājuma līdzekļus. Ievērojiet pārbaudes intervālus.
- Izmantojiet tikai ķēdes un karabīnes. Neizmantojiet jostas, cilpas vai troses.
- Neizmantojiet netīrus, bojātus vai nepietiekama izmēra celšanas un stiprināšanas līdzekļus.
- Nepārtrauciet darba procesu kravas pievienošanas laikā.

3.6 Piekabes vilkšana

- Transportlīdzeklim ir jābūt atļaujai izmantošanai piekabes režīmā.
- Ir jāievēro valsts noteikumi par piekabes režīmu.
- Ir nepieciešamas atbilstošās kategorijas tiesības.
- Cilvēki nedrīkst pārvietoties pievienojamā instrumentā un uz tā.
- Ievērojiet atļauto maksimālo balsta un piekabes slodzi.
- Nepārsniedziet piekabes atļauto ātrumu.
- Piekabes izmantošana pie transportlīdzekļa vilkšanas ierīces nav atļauta.
- Veicot piekabes vilkšanu, mainās transportlīdzekļa darbības īpašības, operatoram ir jāiepazīstas ar tām visām un atbilstoši jārīkojas.
- Jāievēro transportlīdzekļa pagriešanās un piekabes apgriešanās diametrs.
- Piekabi pirms pievienošanas un atvienošanas nodrošiniet pret ripošanu (piem., stāvbremze, piemēroti ķīļi).
- Pievienojot piekabi, starp transportlīdzekli un piekabi nedrīkst atrasties neviena persona.
- Piekabi pievienojiet transportlīdzeklim atbilstoši noteikumiem.
- Pārliecinieties, ka visas ierīces darbojas pareizi (piem., bremzes, apgaismes ierīces).
- Pirms braukšanas sākšanas pārliecināties, ka starp transportlīdzekli un piekabi nav nevienas personas.

3.7 Palīgagregātu ekspluatācija

3.7.1 Pielietošanas instrumenti

- Izmantot tikai tādus pielietošanas instrumentus, kas ir atļauti transportlīdzeklim vai tā aizsargierīcēm (piem., aizsardzībai pret šķembām).
- Lai uzstādītu citus pielietošanas instrumentus, nepieciešama transportlīdzekļa ražotāja atļauja.
- Bīstamā zona un darba zona ir atkarīga no izmantotā pielietošanas instrumenta.
  - Skatīt pielietošanas instrumenta lietošanas instrukciju.
- Nostipriniet kravu.
- Nepārslogojiet palīgagregātu - ievērojiet atļauto transportlīdzekļa lietderīgo slodzi.
- Pārbaudīt, vai fiksators ir novietots pareizi.

3.7.2 Darbība

- Pielietošanas instrumentā vai uz tā aizliegts transportēt cilvēkus.
- Darba platformas instalēšana ir aizliegta.
  - Izņēmums: transportlīdzeklis ir aprīkots ar nepieciešamajām aizsargierīcēm un tas ir atļauts.
- Pielietošanas instrumenti un balasta svars maina transportlīdzekļa braukšanas, kā arī stūrēšanas uzvedību un bremzēšanas spēju.
- Operatoram ir jāpārzina šīs izmaiņas un jārīkojas atbilstoši.
- Pirms sākt darbu, ar pārbaudes darbību palīdzību pārliecinieties, vai pielietošanas instruments darbojas pareizi.
- Pirms sākt darbu ar pielietošanas instrumentu, pārliecinieties, vai nav apdraudēts neviens cilvēks.
- Pirms vadītāja sēdekļa atstāšanas nolaidiet pielietošanas instrumentu uz zemes.

3.7.3 Pārveidošana

- Pirms hidraulisko savienojumu pievienošanas vai atvienošanas:
  - Izslēdziet dzinēju.
  - Izlaidiet darba hidrauliskās sistēmas spiedienu.
- Pievienojot vai atvienojot palīgagregātu, jārīkojas īpaši uzmanīgi:
  - pielietošanas instrumentu pievienojiet un kārtīgi nofiksējiet, kā aprakstīts lietošanas instrukcijā,
  - Palīgagregātu instrumentu novietojiet tikai uz cietas, līdzenas pamatnes un nodrošiniet pret apgāšanos un aizripošanu.
- Transportlīdzekli un palīgagregātu sāciet lietot tikai tad, ja:
  - Aizsargierīces ir pievienotas un darbojas.
  - Ir izveidoti un darbojas apgaismojuma un hidrauliskie savienojumi.
- Veiciet bloķēšanas mehānisma vizuālu pārbaudi. Nedrīkst strādāt, pirms nav skaidri konstatēts, ka bloķēšana ir pareiza.
- Pievienojot vai noliekot palīgagregātu, starp transportlīdzekli un palīgagregātu nedrīkst atrasties cilvēki.

3.8 Vilkšana, brauk'sana kalnup, iekraušana un transportēšana

3.8.1 Vilkšana

- Plaši norobežojiet bīstamo zonu.
- Vilkšanas stieņa vai vilkšanas troses zonā nedrīkst atrasties neviena persona. Drošības attālums ir 1,5 reizes garāks par vilkšanas līdzekļa garumu.
- Ievērojiet noteikto transportēšanas pozīciju, atļauto ātrumu un attālumu.
- Neizmantojiet evakuācijas ierīci transportlīdzekļa vilkšanai.
- Kā velkošais transportlīdzeklis ir jāizmanto vismaz tādas pašas svara klases transportlīdzeklis. Turklāt velkošajam transportlīdzeklim ir jābūt aprīkotam ar drošu bremžu iekārtu un pietiekamu vilktspēju.
- Izmantojiet tikai pārbaudes vai sertifikācijas iestādes atļautus vilkšanas stieņus vai vilkšanas troses. Ievērojiet pārbaudes intervālus.
- Neizmantojiet netīrus, bojātus vai nepietiekama izmēra vilkšanas stieņus vai vilkšanas troses.
- Vilkšanas stieņus vai vilkšanas troses pievienojiet tikai pie definētajiem punktiem.
- Velciet tikai atbilstoši šai lietošanas instrukcijai, lai izvairītos no transportlīdzekļa bojājumiem.
- Vilkšanas laikā piedaloties ceļu satiksmē/braucot pa publiskām vietām, ievērojiet valsts noteikumus (piem., apgaismojuma noteikumus).

3.8.2 Iekraušana ar celtni

- Plaši norobežojiet bīstamo zonu.
- Iekraušanas celtnim un celšanas materiāliem jābūt pietiekama izmēra.
- Ņemt vērā transportlīdzekļa kopējo masu.
- Transportlīdzekli nostiprinot, vedot un atbrīvojot, izmantojiet darba apģērbu un aizsargaprīkojumu (piemēram, aizsargķiveri, aizsargcimdus, aizsargapavus).
- Izmantojiet tikai pārbaudes vai sertifikācijas iestādes atļautus celšanas un stiprināšanas līdzekļus, ievērojiet pārbaužu intervālus.
- Neizmantojiet netīrus, bojātus vai nepietiekama izmēra celšanas un stiprināšanas līdzekļus.
- Ar vizuālo pārbaudi pārliecinieties, ka neviens pievienošanas punkts nav bojāts vai nav nodilis (piem., nav platāks, nav asu malu, nav plīsumu).
- Tikai pieredzējušiem speciālistiem atļauts stiprināt kravas un instruēt autoceltņu vadītājus.
- Instruktoram ir jāuzturas celtņa vadītāja redzamības lokā vai jāuztur ar viņu sarunas kontakts.
- Ņemiet vērā katru transportlīdzekļa un kravas pārņēmēja kustību.
- Nodrošiniet transportlīdzekli pret neparedzētām kustībām.
- Transportlīdzekli paceliet tad, kad tas ir droši pievienots un pievienotājs to ir atļāvis.
- Celšanas līdzekļu pievienošanai (piem., troses, siksnas) drīkst izmantot tikai tam paredzētos pievienošanas punktus.
- Transportlīdzekli nepievienojiet, aptinot ap to celšanas līdzekli (piem., troses, siksnas).
- Pievienojot celšanas līdzekli un kravas pacelšanas līdzekli, pievērsiet uzmanību slodzes sadalījumam.
- Iekraušanas procesa laikā neviena persona nedrīkst atrasties transportlīdzeklī, uz tā vai zem tā.
- Ievērojiet valsts noteikumus.
- Iekraujiet tikai atbilstoši šai lietošanas instrukcijai, lai izvairītos no transportlīdzekļa bojājumiem.
- Nepaceliet nekustīgi iestrēgušu transportlīdzekli (piem., iesprūdušu, iesalušu).
- Ņemiet vērā laika apstākļus (piem., vēja stiprumu).

3.8.3 Transportēšana

- Lai transportlīdzekļa transportēšana būtu droša:
  - Transportējošajam transportlīdzeklim ir jābūt ar pietiekamu celtspēju un iekraušanas virsmu.
  - Nedrīkst pārsniegt transportēšanas transportlīdzekļa pieļaujamo masu.
- Izmantojiet tikai pārbaudes vai sertifikācijas iestādes atļautus celšanas un stiprināšanas līdzekļus, ievērojiet pārbaužu intervālus. Ievērojiet pārbaudes intervālus.
- Neizmantojiet netīrus, bojātus vai nepietiekama izmēra celšanas un stiprināšanas līdzekļus.
- Transportlīdzekli stiprinot pie uzlādes laukuma, izmantojiet tikai tam paredzētos stiprinājuma punktus.
- Transportēšanas laikā neviena persona nedrīkst būt uz un pie transportlīdzekļa.
- Ievērojiet valsts noteikumus.
- Ņemiet vērā laika apstākļus (piem., ledus, sniegs).
- Ievērojiet transportēšanas transportlīdzekļa asu minimālās slodzes, kā arī pievērsiet uzmanību vienmērīgam slodzes sadalījumam.

3.9 Apkope

3.9.1 Apkope

- Ievērojiet tiesību aktos noteiktos un šajā lietošanas instrukcijā aprakstītos atkārtoto pārbaužu/inspekciju un apkopes darbu termiņus.
- Inspekcijas un apkopes darbiem pārliecinieties, ka visi instrumenti un servisa aprīkojums atbilst šajā lietošanas instrukcijā aprakstīto darbību veikšanai.
- Neizmantojiet instrumentus, kas ir bojāti vai ar defektiem.
- Apkopes darbu laikā nedarbiniet transportlīdzekli.
- Pēc apkopes darbiem demontētās aizsargierīces pareizi uzmontējiet atpakaļ.
- Transportlīdzeklim ļaujiet atdzist, pirms pieskaraties detaļām.

3.9.2 Personīgās drošības pasākumi

- Neveiciet nekādus darbus, kas rada bažas par drošību.
- Lietojiet aizsargaprīkojumu (piem., aizsargķiveri, drošības cimdus, drošības apavus).
- Nenēsājiet vaļējus garus matus vai rotaslietas.
- Ja nevar izvairīties no apkopes darbiem ar strādājošu dzinēju:
  - strādājiet tikai divatā.
  - Abām personām ir jābūt pilnvarotām un apmācītām attiecībā uz transportlīdzekļa darbību.
  - Jāievēro pietiekams attālums līdz rotējošām detaļām (piem., ventilatora lāpstiņas, siksnas).
  - Jāievēro pietiekams attālums līdz karstām detaļām (piem., izplūdes iekārta).
  - Apkopi veikt tikai labi ventilējamās telpās vai telpās ar izplūdes gāzu nosūkšanas sistēmu.
- Pirms darba sākuma transportlīdzekļa komponentus droši nobloķējiet vai atbalstiet.
- Esiet uzmanīgi, strādājot ar degvielas iekārtu, paaugstinātas ugunsbīstamības dēļ.

3.9.3 Sagatavošanās pasākumi

- Pievienojiet vadības ierīcēm brīdinājuma uzlīmi (piemēram, “Transportlīdzeklis tiek apkalpots, neieslēgt”).
- Pirms montāžas darbu veikšanas transportlīdzeklim atbalstiet vietas, kurām jāveic apkope, kā arī izmantojiet piemērotas celšanas un balsta ierīces detaļu nomaiņai, kas ir smagākas par 9 kg.
- Apkopes darbus veiciet tikai tad, ja:
  - transportlīdzeklis ir novietots uz līdzenas un stingras virsmas.
  - transportlīdzeklis ir nodrošināts pret ripošanu (piem., stāvbremze, ķīļi) un palīgagregāts ir novietots uz zemes.
  - dzinējs ir izslēgts,
  - aizdedzes atslēga ir izvilkta.
  - darba hidraulikas spiediens ir izlaists.
- Ja apkopes darbi ir nepieciešami zem pacelta transportlīdzekļa vai palīgagregāta, tad tas ir droši un stabili jāatbalsta (piem., celšanas platforma, pastatnes).
- Nepietiek transportlīdzekli vai palīgagregātu nostiprināt tikai ar hidraulikas cilindru vai domkratu.

3.9.4 Veicamie pasākumi

- Veiciet tikai tādus apkopes darbus, kuri ir aprakstīti šajā lietošanas instrukcijā.
- Šeit neaprakstītos darbus ir jāveic kvalificētiem un pilnvarotiem speciālistiem.
- Ievērojiet apkopes plānu.
- Apkopes darbiem, kuri jāveic augstāk par ķermeņa līmeni, izmantojiet tam paredzētos vai citus drošības tehnikai atbilstošus kāpšanas palīglīdzekļus un darba platformas. Neizmantojiet transportlīdzekļa daļas vai agregātus kā kāpšanas palīglīdzekļus.
- Neizmantojiet agregātus kā personu pacelšanas platformu.
- Kāpšanas palīglīdzekļus (rokturus un pakāpienus) uzturēt brīvus no netīrumiem, sniega un ledus.
- Pirms darba ar elektrisko iekārtu, atvienojiet akumulatora negatīvo polu.

3.9.5 Izmaiņas un rezerves daļas

- Transportlīdzeklim, kā arī pielietošanas instrumentam neveiciet nekādas izmaiņas (piem., drošības ierīces, apgaismojums, apriepojums, regulēšanas un metināšanas darbi).
- Izmaiņas ir jāapstiprina ražotājam, un tās ir jāveic pilnvarotam servisam.
- Izmantojiet tikai oriģinālās detaļas.

3.9.6 Aizsargkonstrukcijas

- Kabīne, loks aizsardzībai, apgāžoties uz jumta, un aizsargrežģi ir pārbaudīti aizsargi un tos nedrīkst modificēt (piem., neurbt, nelocīt, nemetināt).
- Veiciet vizuālo pārbaudi saskaņā ar apkopes plānu (piem., pārbaudiet stiprinājumus, vai nav bojājumu).
- Ja tiek konstatēti trūkumi vai bojājumi, tad tie nekavējoties ir jāpārbauda un jānovērš pilnvarotā servisā.
- Papildu aprīkošanu vai aizsargkonstrukciju nomaiņu drīkst veikt tikai autorizēta specializētā darbnīca.
- Pašfiksējošie stiprināšanas elementi (piem., pašfiksējošie uzgriežņi) pēc demontāžas ir jāaizstāj ar jauniem.

3.10 Pasākumi risku novēršanai

3.10.1 Apriepojums

- Riepu remontdarbus drīkst veikt tikai apmācīti speciālisti.
- Pārbaudiet, vai riepās ir pareizs spiediens un vai nav ārēji redzamu bojājumu (piem., plīsumi, iegriezumi).
- Pārbaudiet, vai riteņu uzgriežņi ir stingri pievilkti.
- Izmantojiet tikai atļautās riepas.
- Transportlīdzeklim ir jābūt viena veida riepām (piem., riepu tipam, profilam, rites apkārtmēram).

3.10.2 Hidrauliskā un pneimatiskā sistēma

- Visus vadus, šļūtenes un skrūvsavienojumus regulāri pārbaudiet, vai tie ir hermētiski un vai nav ārēji redzamu bojājumu.
- Izplūdusi eļļa var izraisīt savainojumus un ugunsgrēkus.
- Nehermētiski hidrauliskie un saspiestā gaisa cauruļvadi var izraisīt pilnīgu bremžu darbības zudumu.
- Bojājumus un nehermētiskās vietas nekavējoties jānovērš pilnvarotā servisā.
- Pārbaudiet un nomainiet hidraulikas šļūtenes ieteiktajos intervālos.

3.10.3 Elektriskā iekārta

- Izmantojiet tikai drošinātājus ar noteikto strāvas stiprumu.
- Ja elektriskajā iekārtā rodas bojājums vai kļūda:
  - Uzreiz pārtrauciet transportlīdzekļa lietošanu un nodrošiniet pret lietošanas atsākšanu.
  - Nospiediet akumulatora slēdzi.
  - Atvienojiet akumulatoru.
  - Novērsiet traucējumu.
- Pārliecinieties, ka darbus ar elektrisko iekārtu veic tikai apmācīti speciālisti.
- Regulāri pārbaudiet elektrisko iekārtu. Uzreiz novērsiet trūkumus (piem., vaļīgus savienojumus, izkusušus kabeļus).
- Transportlīdzekļa, pielietošanas instrumenta un piekabes darba spriegumam ir jāsaskan (piem., 12 V).

3.10.4 Akumulators

- Akumulators satur kodīgas vielas (piem., sērskābi). Strādājot ar akumulatoru, ievērojiet speciālos drošības un negadījumu novēršanas noteikumus.
- Normālos apstākļos un it īpaši uzlādes laikā akumulatorā veidojas gaistošs ūdeņraža un gaisa maisījums. Strādājot pie akumulatoriem, vienmēr lietojiet cimdus un acu aizsargus.
- Akumulatora apkopi neveiciet atklātas gaismas vai liesmas tuvumā.
- Akumulatora apkopi veiciet tikai labi izvēdinātā zonā (piem., veselībai kaitīgo tvaiku dēļ, sprādzienbīstamības dēļ).
- Nepareiza transportlīdzekļa iedarbināšana, izmantojot pārejas kabeli, ir bīstama. Ievērojiet drošības norādes akumulatoram.

3.10.5 Drošības norādes iekšdedzes dzinējiem

- Iekšdedzes dzinēji rada īpašu risku, kad tie darbojas un tiek uzpildīti ar degvielu.
- Brīdinājumu un drošības noteikumu neievērošana var izraisīt smagus savainojumus vai nāvi.
- Izpūtēja zonā neturiet degošus materiālus.
- Pārbaudiet dzinēja un degvielas sistēmas hermētiskumu (piem., vaļīgi degvielas cauruļvadi). Nehermētiskuma gadījumā dzinēju nepalaidiet vai neļaujiet turpināt darbu.
- Dzinēja izplūdes gāzu ieelpošana īsā laikā izraisa nāvi.
- Dzinēja izplūdes gāzes satur neredzamas gāzes bez smaržas (piem., oglekļa monoksīdu un dioksīdu).
  - Ar transportlīdzekli atļauts strādāt tikai pietiekami vēdinātās telpās.
- Izmantojot transportlīdzekli zonās, kuras iespējama sprādzienbīstamība, ir jāievēro attiecīgās drošības norādes.
- Nepieskarieties dzinējam, izplūdes gāzu iekārtai un dzesēšanas sistēmai, kamēr darbojas dzinējs vai tas nav atdzisis.
- Dzesētāja vāku neņemiet nost, ja darbojas dzinējs vai tas nav atdzisis.
- Dzesētājviela ir karsta, atrodas zem spiediena un var izraisīt smagus apdegumus.

3.10.6 Degvielas sistēmas uzpilde un atgaisošana

- Neuzpildiet un neatgaisojiet atklātas gaismas vai liesmas tuvumā.
- Uzpildiet un atgaisojiet tikai labi izvēdinātā zonā (piem., veselībai kaitīgo tvaiku dēļ, sprādzienbīstamības dēļ).
- Izlijušu degvielu uzreiz savāciet (piem., ugunsgrēka riska, paslīdēšanas riska dēļ).
- Degvielas tvertnes vāku cieši aizveriet, bojātu degvielas tvertnes vāku nomainiet.

3.10.7 Rīcība ar eļļām, smērvielām un citām vielām

- Lietojot eļļas, smērvielas un citas ķīmiskas vielas (piem., akumulatora skābi, karbamīda šķīdumu, dzesētājvielu), jāievēro drošības datu lapas informācija.
- Lietojiet atbilstošu aizsargaprīkojumu (piem., drošības cimdus, aizsargbrilles).
- Esiet uzmanīgi, rīkojoties ar karstiem darba šķidrumiem un palīgvielām – apdedzināšanās un applaucēšanās risks.
- Noslogotā vidē (piem., putekļi, tvaiki, dūmi, azbests) strādājiet tikai ar individuālo aizsargaprīkojumu (piem., elpošanas aizsardzību).
- Nedarbiniet transportlīdzekli vietās ar radioaktīvu, bioloģisku vai ķīmisku piesārņojumu.

3.10.8 Ugunsgrēka risks

- Degvielas, eļļas, smērvielas un dzesētājviela ir degošas.
- Neizmantojiet ugunsnedrošus tīrīšanas līdzekļus.
- Izpūtēja zonā neturiet degošus materiālus.
- Karstās transportlīdzekļa daļas un izplūdes gāzes palielina ugunsgrēka risku.
  - Izslēdziet un novietojiet transportlīdzekli tikai drošās vietās.
- Ja transportlīdzeklis ir aprīkots ar ugunsdzēšamo aparātu, tad tas ir jānovieto tam paredzētajā vietā.
- Transportlīdzekli uzturiet tīru, tas samazina ugunsgrēka risku.

3.10.9 Strādāšana elektroapgādes vadu zonā

- Pirms jebkura darba veikšanas operatoram ir jāpārbauda, vai paredzētajā darba zonā ir elektrības padeves līnijas.
- Ja ir elektroapgādes līnijas, var izmantot tikai vienu transportlīdzekli ar kabīni (Faradeja būrim).
- Ja ir elektroapgādes vadi, ievērojiet pietiekamu attālumu.
- Ja tas nav iespējams, tad operatoram ar īpašnieka vai elektroapgādes vadu īpašnieka atļauju ir jāveic citi drošības pasākumi (piem., jāatslēdz strāva).
- Ja tiek atklāti elektroapgādes vadi, tad tie attiecīgi ir jānostiprina, jāatbalsta un jānodrošina.
- Ja tomēr rodas saskare ar strāvu vadošiem elektroapgādes vadiem:
  - vadītāja kabīni (Faradeja būri) neatstāt vai nepieskarties tam.
  - Transportlīdzekli, ja iespējams, izbrauciet no riska zonas.
  - Brīdiniet apkārtējos netuvoties un nepieskarties transportlīdzeklim.
  - Lieciet atslēgt spriegumu.
  - Transportlīdzekli atstājiet tikai tad, kad esat drošs, ka aizskartie vai bojātie elektroapgādes vadi vairs nav zem sprieguma.

3.10.10 Strādājot neelektrisku apgādes vadu zonā

- Pirms jebkura darba veikšanas operatoram ir jāpārbauda, vai paredzētajā darba zonā ir neelektriski apgādes vadi.
- Ja ir apgādes vadi, tad operatoram ar īpašnieka vai apgādes vadu īpašnieka atļauju ir jāveic citi drošības pasākumi (piem., jāatslēdz apgāde).
- Ja tiek atklāti elektroapgādes vadi, tad tie attiecīgi ir jānostiprina, jāatbalsta un jānodrošina.

3.10.11 Uzvedība negaisa laikā

- Sākoties negaisam, pārtrauciet lietošanu.
  - Izslēdziet transportlīdzekli, nodrošiniet, atstājiet to un izvairieties no transportlīdzekļa tuvuma.

3.10.12 Trokšņi

- Ievērojiet noteikumus par trokšņiem (piem., izmantojot slēgtās telpās).
- Ievērojiet ārējos trokšņu avotus (piem., pneimatiskais āmurs, betona zāģis).
- Nenoņemiet transportlīdzekļa un pielietošanas instrumenta trokšņa aizsargierīces.
- Bojātas skaņas aizsardzības ierīces nekavējoties nomainiet (piem., slāpēšanas paklājiņu, skaņas slāpētāju).
- Pirms darba sākuma ar transportlīdzekli vai palīgagregātu noskaidrojiet to trokšņu līmeni (piem., uzlīmes) - jāizmanto dzirdes aizsardzības līdzekļi.
- Braucot pa publiskiem ceļiem vai laukumiem, nelietojiet dzirdes aizsargus.

3.10.13 Tīrīšana

- Saspiestā gaisa un augstspiediena tīrītāji rada savainošanās risku.
  - Lietojiet atbilstošu aizsargaprīkojumu.
- Neizmantojiet bīstamas un agresīvas tīrīšanas vielas.
  - Lietojiet atbilstošu aizsargaprīkojumu.
- Transportlīdzekli darbiniet tikai notīrītā stāvoklī.
  - Kāpšanas palīglīdzekļus (rokturus un pakāpienus) uzturēt brīvus no netīrumiem, sniega un ledus.
  - Uzturiet tīrus kabīnes stiklus un redzes palīgus.
  - Uzturiet tīrus lukturus un darba lukturus.
  - Uzturiet tīrus vadības elementus un kontroles indikācijas.
  - Gādājiet, lai drošības uzlīmes un norādījumu uzlīmes būtu tīras, un nomainiet bojātās vai vairs neesošās uzlīmes pret jaunām drošības uzlīmēm vai norādījumu uzlīmēm.
- Tīrīšanas darbus veiciet tikai ar izslēgtu un atdzesētu dzinēju.
- Pievērsiet uzmanību jutīgām detaļām un tās attiecīgi aizsargājiet (piem., elektroniskās vadības ierīces, releji).

4 Transportlīdzekļa apraksts

4.1 Transportlīdzekļa skats

4.1.1 Transportlīdzekļa skats

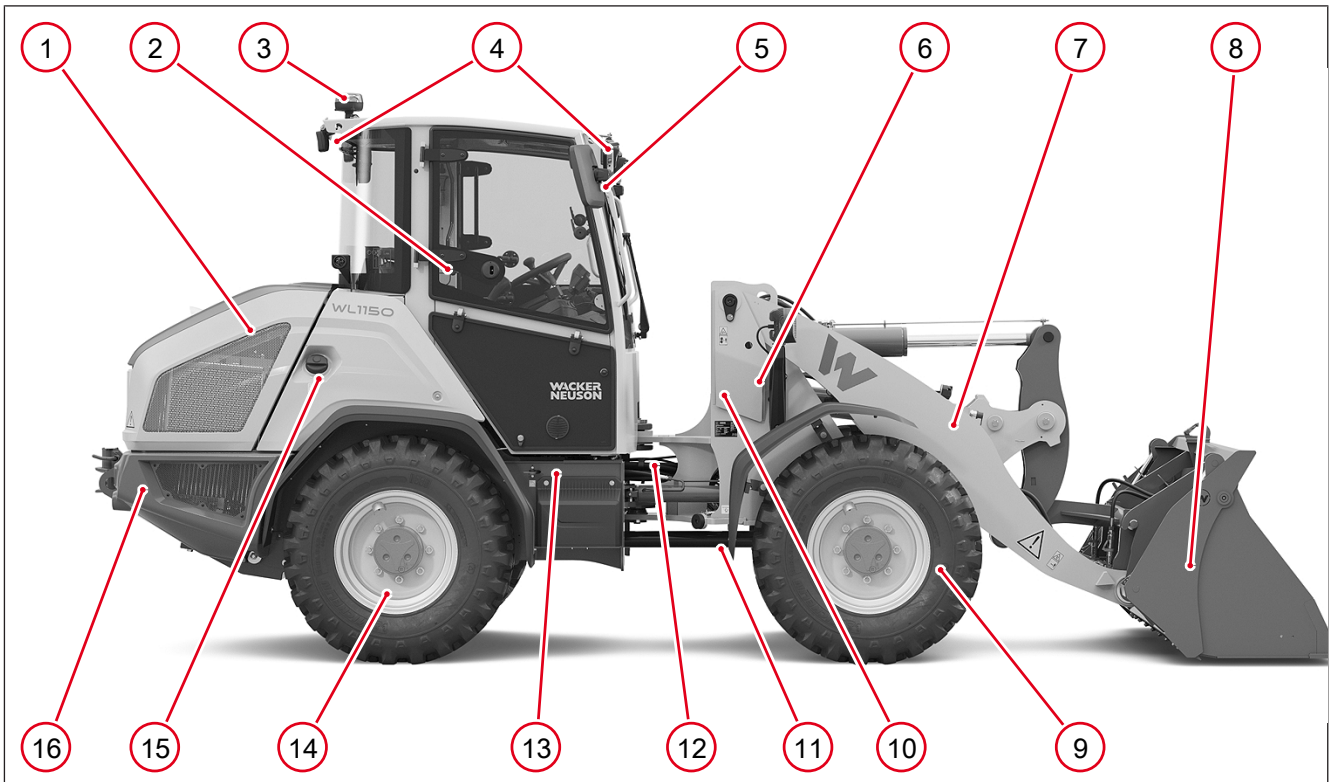

Att. 2: Transportlīdzekļa skats no sāniem

Poz.	Apzīmējums
1	Dzinēja pārsegs
2	ROPS / FOPS aizsargkonstrukcija (vadītāja aizsargjumts vai kabīne)
3	Apaļā bākuguns
4	Darba lukturis priekšā un aizmugurē
5	Atpakaļskata spogulis
6	Priekšējā posma transportlīdzekļa rāmis
7	Kraušanas iekārta
8	Agregāts
9	Priekšējie riteņi
10	Šarnīrveida stūres bloķētājs (kreisajā pusē)
11	Kardānvārpsta
12	Šarnīrveida stūres mehānisms
13	Transportlīdzekļa aizmugurējās daļas rāmis
14	Aizmugurējie riteņi
15	Degvielas tvertnes iepildīšanas atvere
16	Aizmugures svars

4.2 Īss apraksts

4.2.1 Transportlīdzekļa apzīmējumi

Transportlīdzekļa atpazīšanai ir noteikti divi nosaukumi.

Tipa apzīmējums	Tirdzniecības nosaukums
Tipa apzīmējums ir uzdrukāts uz tehnisko datu plāksnītes.	Tirdzniecības nosaukums ir piestiprināts uz transportlīdzekļa
A06-01	WL1150

4.2.2 Transportlīdzekļa galvenās sastāvdaļas

Transportlīdzekļa rāmis

- Stabils tērauda rāmis

Dzinējs

Detalizēti par dzinēju: skatīt Dzinēja dati lappusē 247

Operatora vieta

- Kabīne vai vadītāja aizsargjumts, kas pārbaudīts uz ROPS un FOPS, saskaņā ar datu plāksnītē norādīto kategoriju kabīnē vai aizsargkonstrukcijā.
  - ROPS ir angļu valodas jēdziena saīsinājums: Roll Over Protective Structure (apgāšanās aizsargkonstrukcija)
  - FOPS ir angļu valodas jēdziena saīsinājums: Falling Object Protective Structure (aizsargkonstrukcija pret krītošiem priekšmetiem)

Piedziņa

- Braukšanas piedziņa ar laideni regulējamu hidraulikas sistēmu
- Maksimālais ātrums – atkarībā no transportlīdzekļa versijas
  - 20 km/h
  - 30 km/h

Stūres mehānisms

- Hidrostatiska šarnīrveida stūre ar avārijas režīma īpašībām

Asis

- Planētu asis, stingras, priekšā un aizmugurē

Bremzes

- Diska bremzes pie priekšējās ass
- Daudzdisku bremzes pie priekšējās ass

Kraušanas iekārta

- Kraušanas iekārta
  - ar hidraulisku agregātu bloķēšanu

Transportlīdzeklis ir aprīkots ar “telemātikas moduli” (EquipCare) ekspluatācijas datu, atrašanās vietas datu un citu datu nosūtīšanai, izmantojot satelīttehnoloģijas. Informāciju par telemātikas moduli labprāt sniegs jūsu servisa partneris.

4.2.3 Ugunsdzēšamā aparāta montāžas vieta

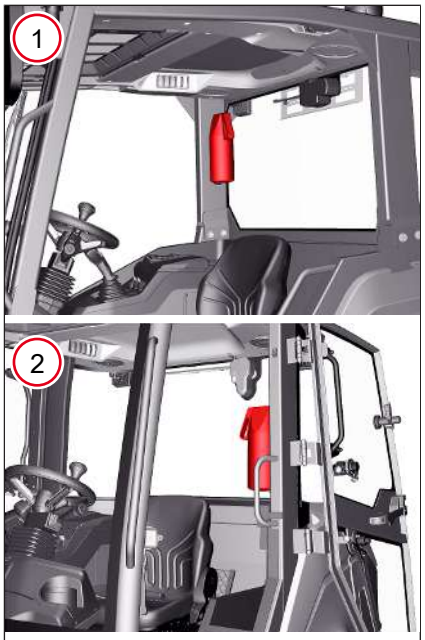

Att. 3: Ugunsdzēšamā aparāta montāžas vieta

Poz.	Apzīmējums
1	Aprīkojumam ar šofera aizsargjumtu
2	Kabīnes aprīkojumam

Ugunsdzēšamais aparāts neietilpst sērijveida piegādē kopā ar transportlīdzekli. Ugunsdzēšamo aparātu drīkst uzstādīt tikai pilnvarota speciālistu darbnīca. Ugunsdzēšamā aparāta lietošana notiek saskaņā ar norādījumiem, kas ir uzdrukāti uz tā.

Lai saglabātu ugunsdzēšamā aparāta funkcionalitāti, izpildiet tālāk norādītās instrukcijas:

- Regulāri pārbaudiet ugunsdzēšamos aparātus vai uzpildiet tos no jauna. Uz tvertnes atrodas atbilstoša testa uzlīme.
- Izmantot ugunsdzēšamos aparātus tikai ārkārtas gadījumos.
- Ja ugunsdzēšamais aparāts tiek izmantots, pilnvarotā specializētā darbnīcā nekavējoties pārbaudiet to un uzpildiet. Ja nepieciešams, apmainīt pret jaunu ugunsdzēšamo aparātu.

4.2.4 Opciju pārskats

Transportlīdzeklis nav aprīkots ar visām šajā lietošanas instrukcijā aprakstītajām opcijām. Šajā lietošanas instrukcijā aprakstītās opcijas netiek piedāvātas visās valstīs.

Apzīmējums	lappusē
Sēdekļa apsilde	[▶ 68]
Iekšējais spogulis	[▶ 72]
Atpakaļskata kamera	[▶ 72]
Akumulatora atvienošanas relejs	[▶ 90]
Dzinēja un hidraulikas eļļas priekšapsilde	[▶ 91]
Pretaizdzīšanas sistēma ar atslēgām	[▶ 94]
Pretaizdzīšanas sistēma EquipCare Dual ID	[▶ 95]
Priekšējā ass ar daudzdisku bremzēm	[▶ 102]
Rokas akselerators	[▶ 109]
Ātruma ierobežotājs	[▶ 110]
Braukšanas režīms M-Drive	[▶ 112]
Agregātu režīms	[▶ 114]
Manevrēšanas sakabe	[▶ 117]
Lodveida galvas sakabe	[▶ 118]
Piekabes āķis	[▶ 118]
Oranžā apaļā bākuguns	[▶ 121]
Stikla tīrītājs aizmugurē	[▶ 124]
Kabīnes apkure	[▶ 124]
Gaisa kondicionēšanas iekārta	[▶ 125]
Diferenciāļa bloķētājs	[▶ 129]
Kraušanas svārstību slāpēšana	[▶ 131]

Apzīmējums	Iappusē
Spiediena atbrīvošana 3. vadības kontūrā priekšā pie kraušanas iekārtas	[▶ 136]
3. vadības ķēde, proporcionāla, iesk. pastāvīgo darbību ar slēdzi	[▶ 140]
Daudzfunkcionālais ātrais savienojums hidraulikas pieslēgumiem	[▶ 141]
Pakaļējais hidraulikas pieslēgums, vienkāršs, ar pārslēgšanas vārstu (pašizgāzēja savienojums)	[▶ 143]
13 kontaktu kontaktligzda, priekšā	[▶ 143]
12 voltu 3 kontaktu kontaktligzda kabīnē	[▶ 144]
12 voltu 7 kontaktu kontaktligzda aizmugurē	[▶ 145]
Centrālā eļļošanas sistēma	[▶ 190]
USB-kontaktligzda	[▶ 245]

4.3 Vadības elementi vadītāja vietā

4.3.1 Vadības elementu pārskats

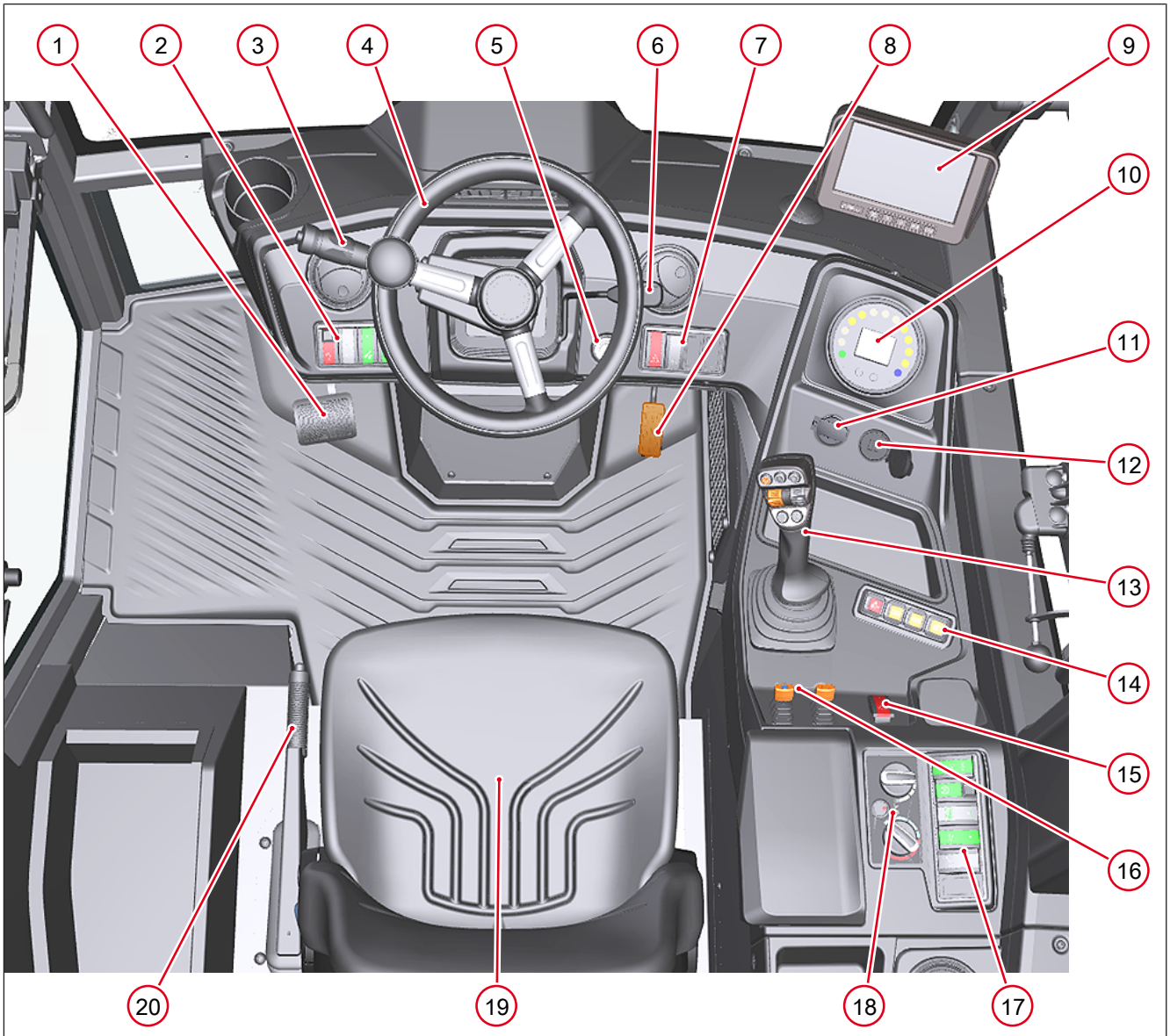

Att. 4: Vispārīgais vadības elementu pārskats

Poz.	Apzīmējums
1	Pakāpeniskās bremzēšanas pedālis
2	Slēdžu josla armatūrā pa kreisi
3	Stūres slēdzis
4	Stūres rats
5	Aizdedze
6	Vadības svira stūres statņa regulēšanai
7	Slēdžu josla armatūrā pa labi
8	Gāzes pedālis
9	Kameru sistēmas ekrāns (opcija)
10	Displejs

Poz.	Apzīmējums
11	12 V kontaktligzda
12	USB kontaktligzda (opcija)
13	Vadības svira
14	Sānu konsoles tastatūras slēdžu josla
15	Stāvbremžu slēdzis (opcija)
16	Vadības svira ātruma regulēšanai (pēc izvēles)/vadības svira palīgagregāta apgriezienu skaitam (pēc izvēles)
17	4. slēdžu josla sānu konsolē
18	Apsildes, ventilācijas un kondicioniera vadības elementi (opcija)
19	Sēdeklis
20	Stāvbremzes vadības svira

4.3.2 Slēdžu pārskats

Tabulā norādīti visi transportlīdzeklim pieejamie slēdži. Atkarībā no aprīkojuma transportlīdzeklis nav aprīkots ar visiem tabulā aprakstītajiem slēdžiem.

Slēdži	Funkcija
	**Slēdzis hidrauliskajai fiksēšanai** Papildagregātu hidraulikas atbrīvošanai. • Slēdzim ir bloķētājs. Slēdža pozīcijas: 0 – neitrāla 1 – taustiņu funkcija
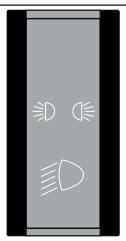	**Apgaismojuma slēdzis** Apgaismojuma ieslēgšanai un izslēgšanai. Slēdža pozīcijas: 0 – neitrāla 1 – pārslēgšanas funkcija 2 – pārslēgšanas funkcija
	**DDF reģenerācijas slēdzis** DDF reģenerācijas pārtraukšanai vai palaišanai. Slēdža pozīcijas: 1 – pārslēgšanas funkcija 0 – neitrāla 2 – taustiņu funkcija
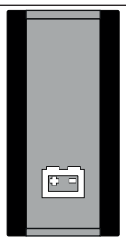	**Akumulatora atvienošanas releja slēdzis** Lai ieslēgtu un izslēgtu akumulatora atvienošanas releju. Slēdža pozīcijas: 0 – neitrāla 1 – pārslēgšanas funkcija

Slēdži	Funkcija
	**Avārijas gaismu slēdzis** Lai ieslēgtu un izslēgtu brīdinājuma gaismas. Slēdža pozīcijas: 0 – neitrāla 1 – pārslēgšanas funkcija
	**Stāvbremzes slēdzis** Lai ieslēgtu un izslēgtu stāvbremzes. Slēdža pozīcijas: 0 – neitrāla 1 – taustiņu funkcija
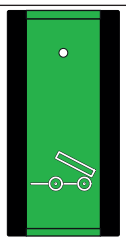	**Slēdzis pakaļgala hidraulikas pieslēgumu aktivizēšanai** Standarta hidraulikas pieslēgumu hidraulikas funkcijas pārslēgšanai uz hidraulikas pieslēgumiem aizmugurējā daļā. Slēdža pozīcijas: 0 – neitrāla 1 – pārslēgšanas funkcija
	**Standarta hidraulikas pieslēgumu nepārtrauktās darbības slēdzis** Lai ieslēgtu un izslēgtu hidraulikas pieslēgumu vadību ilgstošās darbības režīmā. Slēdža pozīcijas: 0 – neitrāla 1 – pārslēgšanas funkcija
	**Kraušanas svārstību slāpēšanas funkcijas slēdzis** Lai aktivizētu kraušanas iekārtas svārstību slāpēšanu. Slēdža pozīcijas: 0 – neitrāla 1 – pārslēgšanas funkcija
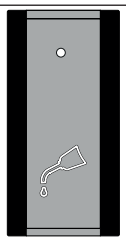	**Centrālās eļļošanas sistēmas slēdzis** Ārkārtas eļļošanas ierosināšanai centrālajā eļļošanas sistēmā. Slēdža pozīcijas: 0 – neitrāla 1 – taustiņu funkcija
	**Vadības sviras bloķēšanas slēdzis** Lai bloķētu vadības sviras funkciju netīšu darbināšanu. Ieslēgšana un izslēgšana Pārslēgšanas funkcija
	**AUTO (automātiskā) režīma slēdzis** Lai izvēlētos braukšanas režīmu AUTO. Ieslēgšana Pārslēgšanas funkcija

Slēdži	Funkcija
	**ECO režīma slēdzis** Lai izvēlētos braukšanas režīmu ECO. Ieslēgšana Pārslēgšanas funkcija
	**M-Drive režīma slēdzis** Lai izvēlētos M-Drive režīmu. Ieslēgšana Pārslēgšanas funkcija
	**Agregātu režīma slēdzis** Lai izvēlētos papildagregātu režīmu. Ieslēgšana Pārslēgšanas funkcija
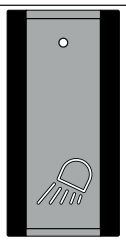	**Darba lukturu slēdzis** Lai ieslēgtu un izslēgtu darba lukturi. Slēdža pozīcijas: 0 – neitrāla 1 – pārslēgšanas funkcija 2 – pārslēgšanas funkcija
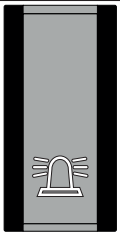	**Apaļās bākuguns slēdzis** Lai ieslēgtu un izslēgtu apaļo bākuguni. Slēdža pozīcijas: 0 – neitrāla 1 – pārslēgšanas funkcija
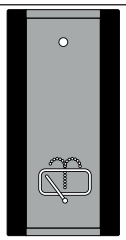	**Slēdzis loga tīrītājam aizmugurē** Lai ieslēgtu un izslēgtu aizmugurējā stikla tīrītāju. Lai darbinātu aizmugurējo logu mazgāšanas iekārtu. Slēdža pozīcijas: 0 – neitrāla 1 – pārslēgšanas funkcija 2 – taustiņu funkcija

4.3.3 Vadības sviras pārskats

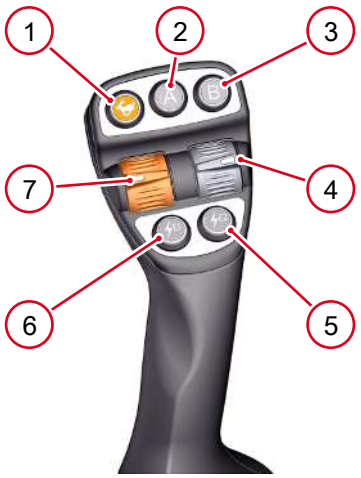

Att. 5: Slēdzis pie vadības sviras augšā

Poz.	Apzīmējums
1	Ātras gaitas/ lēnas gaitas slēdzis
2	A funkcijas slēdzis
3	B funkcijas slēdzis
4	Bez funkcijas
5	Elektropieslēguma slēdzis 2 priekšā
6	Elektropieslēguma slēdzis 1 priekšā
7	Slēdzis braukšanas virzienam uz priekšu/atpakaļgaitā

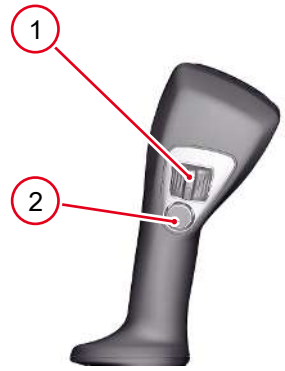

Att. 6: Slēdzis vadības sviras apakšā

Poz.	Apzīmējums
1	Slēdzis hidraulikas pieslēgumu apkalpošanai
2	Slēdzis diferenciāļa bloķēšanas apkalpošanai

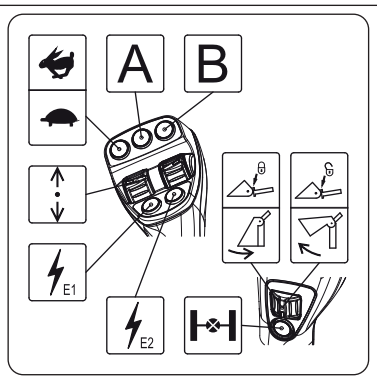

Att. 7: Vadības sviras apkalpošanas uzlīme

Uzlīmē ir attēlots vadības sviras izkārtojums. Atkarībā no transportlīdzekļa konfigurācijas vadības sviras izkārtojums atšķiras. Atbilstoši konfigurācijai mainās arī vadības sviras uzlīme.

4.3.4 Stūres slēdža pārskats

Stūres slēdzis atrodas pa kreisi pie stūres statņa. Sekojošās funkcijas var slēgt ar stūres slēdzi:

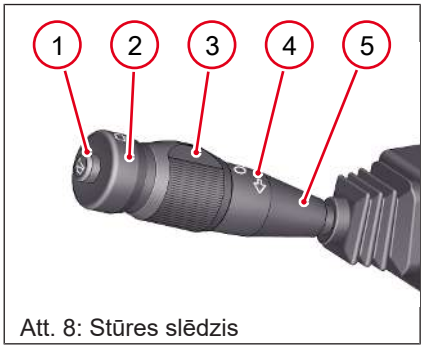

Att. 8: Stūres slēdzis

Poz.	Apzīmējums
1	Signāltaure, nospiežot slēdzi
2	Priekšējā stikla mazgāšanas sistēma, nospiežot slēdzi
3	Priekšējā stikla tīrītājs, nospiežot slēdzi
4	Virziena rādītājs, pārslēdzot sviru uz priekšu/atpakaļ
5	Pārslēgšanās starp tālo gaismu/tuvo gaismu, pārslēdzot sviru uz augšu/uz leju

4.3.5 Vispārīgais apsildes vadības elementu pārskats

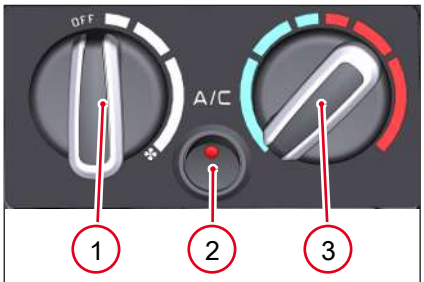

Att. 9: Apsildes un kondicioniera vadības elementi

Poz.	Apzīmējums
1	Ventilatora regulators
2	Slēdzis kondicionēšanas iekārtai
3	Temperatūras regulators

4.3.6 Citu vadības elementu pārskats

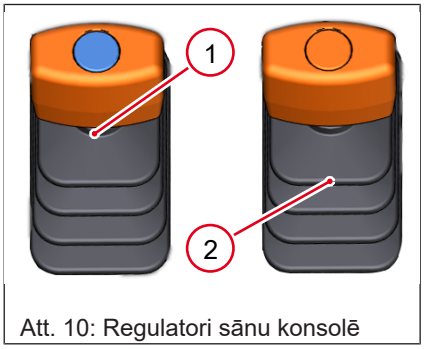

Att. 10: Regulatori sānu konsolē

Poz.	Apzīmējums
1	Ātruma ierobežotāja vadības svira
2	Manuālā akseleratora vadības svira

4.4 Tehnisko datu plāksnītes un uzlīmes

4.4.1 Transportlīdzekļa tehnisko datu plāksnīte

4.4.1.1 Tehnisko datu plāksnītes pozīcija

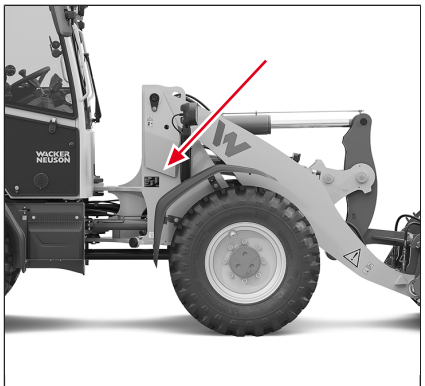

Att. 11: Transportlīdzekļa tehnisko datu plāksnītes pozīcija

Pie transportlīdzekļa tehnisko visu laiku ir piestiprināta datu plāksnīte.

4.4.1.2 Tehnisko datu plāksnītes apraksts

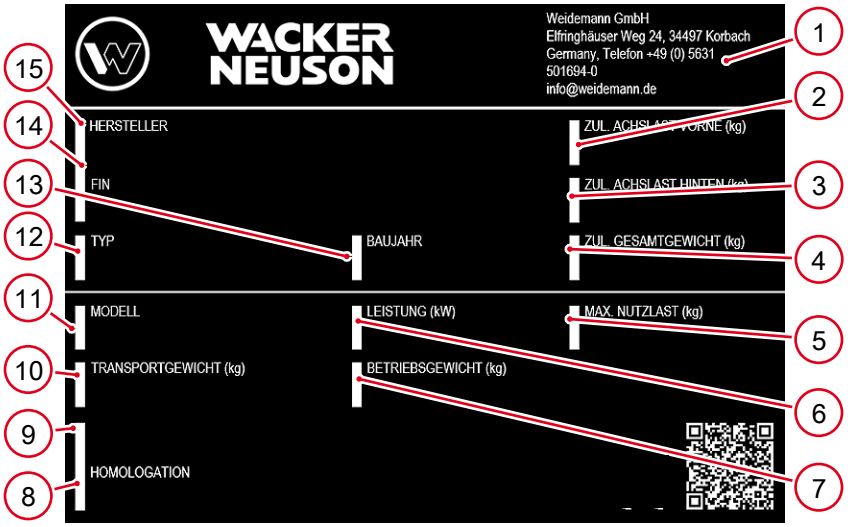

Att. 12: Datu plāksnīte no 2022. gada

Poz.	Apzīmējums	Sānu
1	Ražotājs un ražotāja adrese	--
2	Pieļaujamā slodze uz priekšējo asi, kg	--
3	Pieļaujamā slodze uz aizmugurējo asi, kg	--
4	Pieļaujamais kopsvars, kg	--
5	Maksimālā lietderīgā slodze kg	--
6	Jauda kW	--
7	Darba svars, kg	--
8	Homologācijas numurs	--
9	Transportlīdzekļa apzīmējums	--
10	Transportēšanas masa kg	--
11	Transportlīdzekļa modeļa apzīmējums	--
12	Transportlīdzekļa tips	--
13	Transportlīdzekļa izgatavošanas gads	--
14	Transportlīdzekļa identifikācijas numurs (VIN)	--
15	Ražotāja nosaukums	--

Identifikācijas numurs

Tipa apzīmējums ir uzspiests uz transportlīdzekļa rāmja un tehnisko datu plāksnītes. Norādītā identifikācijas numura atšifrējums:

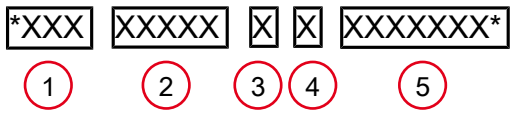

1	*XXX	Ražotājs/rūpnīca
2	XXXXX	Transportlīdzekļa tips/variants
3	X	Standarta specifiskais pārbaudes cipars
4.	X	Rūpnīcas iekšējā kodēšana
5.	XXXXXXX*	Secīgais numurs

Simboli uz datu plāksnītes

Datu plāksnītē vai blakus tai var būt dažādi simboli un marķējumi nacionālajām un starptautiskajām atļaujām.

Simbols EK direktīvu ievērošanai

CE marķējums apliecina, ka mašīna atbilst spēkā esošajiem Eiropas Savienības drošības noteikumiem.

4.4.2 Citas tehnisko datu plāksnītes

Citas tehnisko datu plāksnītes

Turklāt arī sekojošajām transportlīdzekļa detaļām ir pašu tehnisko datu plāksnīte:

- dīzeļdzinējs
- eļļas sūknis (hidraulisks braukšanas sūknis)
- eļļas dzinējs (hidraulisks braukšanas dzinējs)
- asis
- ROPS/FOPS aizsargkonstrukcija
- hidroakumulators (ja ir)
- piekabes sakabe (ja ir)

4.4.3 Drošības uzlīmju pārskats

Nepārtrauktas līnijas apzīmē uzlīmes, kas piestiprinātas transportlīdzekļa ārpusē. Pārtrauktas līnijas apzīmē uzlīmes, kas piestiprinātas uz dzinēja vāka vai zem tā.

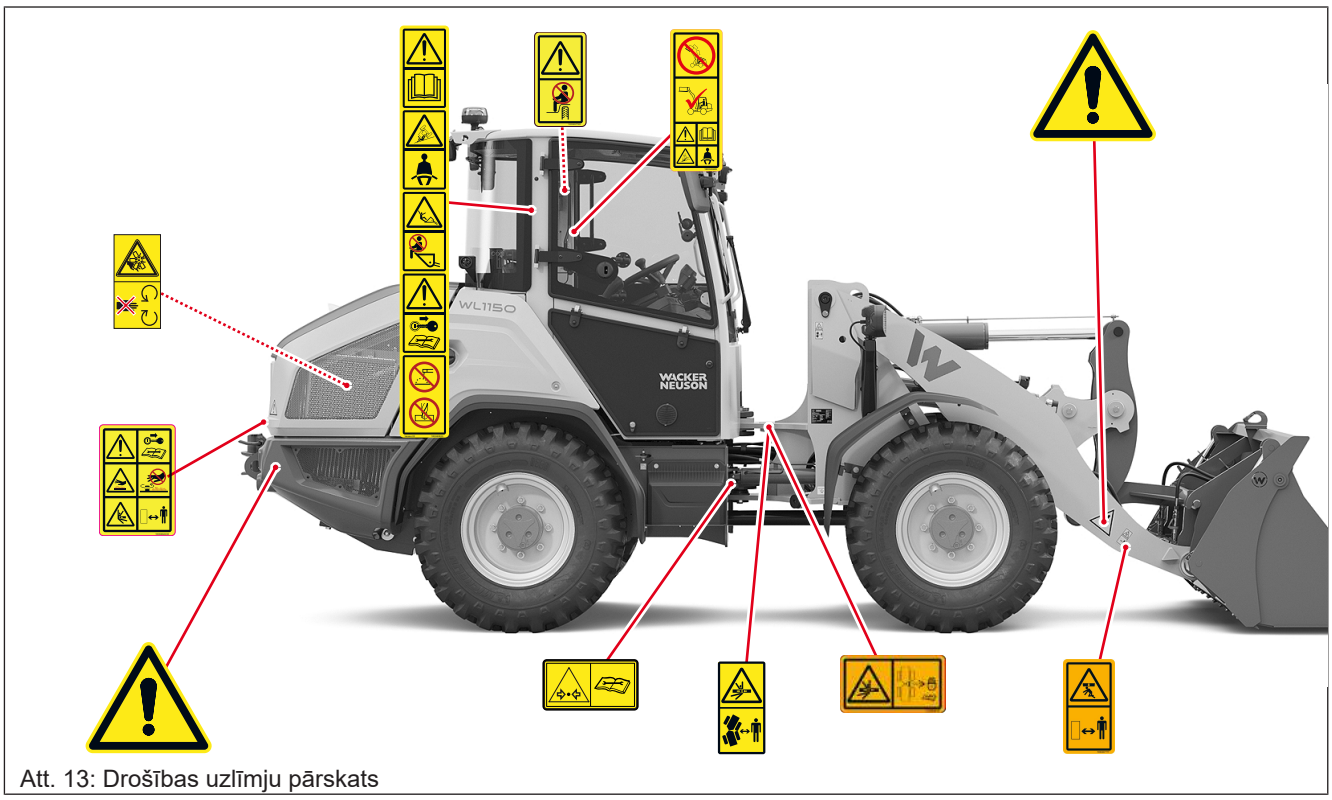

Att. 13: Drošības uzlīmju pārskats

4.4.4 Norādījumu uzlīmju pārskats

Nepārtrauktas līnijas apzīmē uzlīmes, kas piestiprinātas transportlīdzekļa ārpusē. Pārtrauktas līnijas apzīmē uzlīmes, kas piestiprinātas uz dzinēja pārsega vai zem tā.

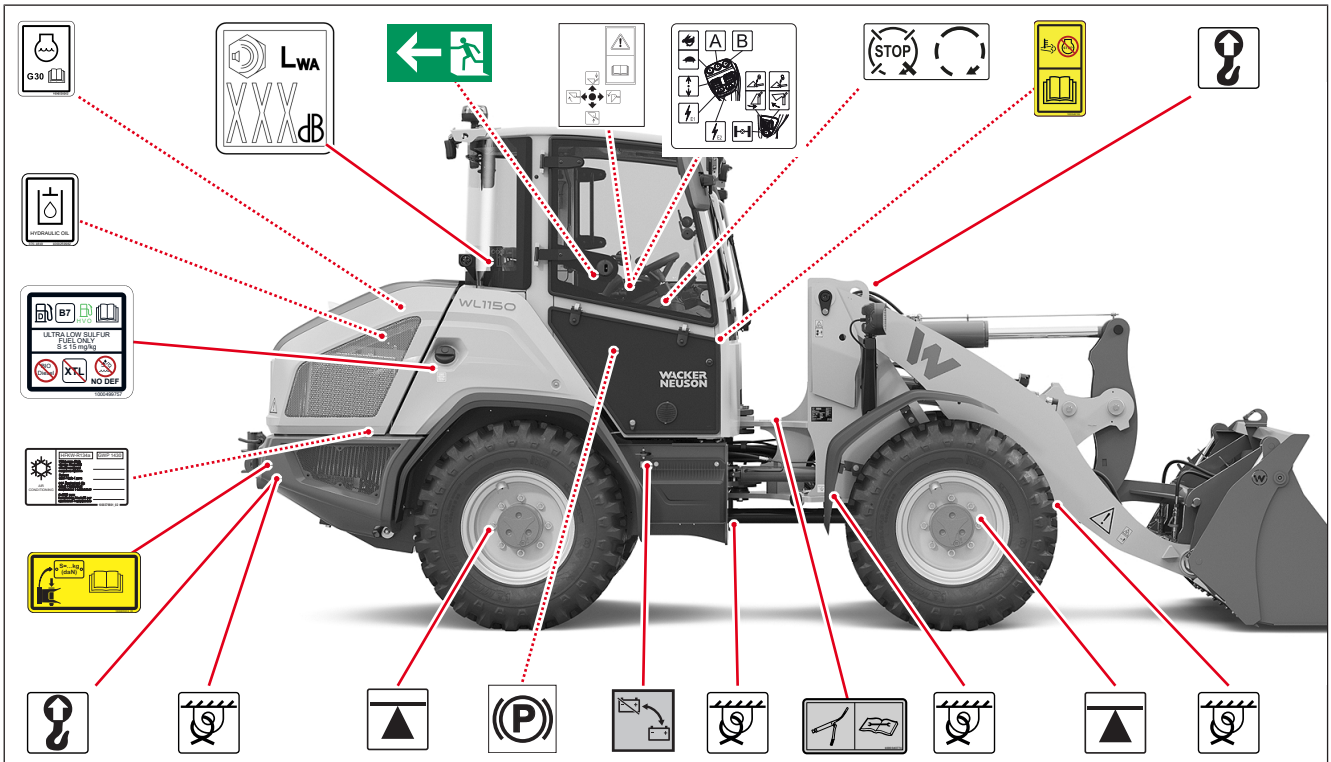

Att. 14: Norādījumu uzlīmju pārskats

4.4.5 Drošības uzlīmju apraksts



Att. 15: Ievērojiet distanci no kraušanas iekārtas

Drošības uzlīme: Ievērojiet drošu attālumu līdz kraušanas iekārtai

UZMANĪBU! Savainošanās risks, nolaižoties paceltai kraušanas iekārtai!

- Ekspluatācijas laikā transportlīdzekļa bīstamajā zonā aizliegts uzturēties personām.
- Nestāviet zem paceltas kraušanas iekārtas.



Att. 16: Vispārēji riski

Drošības uzlīme: Vispārēji riski

UZMANĪBU! Savainojuma risks transportlīdzekļa darba zonā

- Ekspluatācijas laikā transportlīdzekļa bīstamajā zonā aizliegts uzturēties personām.



Att. 17: Lieces zonas uzlīme

Drošības uzlīme: uzturēšanās lieces zonā

UZMANĪBU! Savainojuma risks transportlīdzekļa lieces zonā!

- Ekspluatācijas laikā transportlīdzekļa bīstamajā zonā aizliegts uzturēties personām.

Drošības uzlīme: Bloķēt šarnīrsavienojumu!

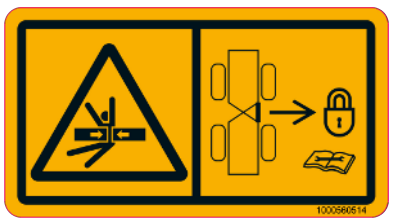

Att. 18: Uzlīme: Bloķēt šarnīrsavienojumu

UZMANĪBU! Savainojuma risks transportlīdzekļa lieces zonā.

- Pirms darbu veikšanas pārlēciena zonā bloķējiet šarnīrsavienojumu.
- Pirms transportlīdzekļa transportēšanas bloķējiet šarnīrsavienojumu.



Att. 19: Uzlīme Rotējošas detaļas

Drošības uzlīme: Rotējošas detaļas

UZMANĪBU! Savainojuma risks rotējošu detaļu dēļ!

- Nepieskarties rotējošām detaļām.
- Kontroles un tehniskās apkopes darbus veikt tikai tad, kad dzinējs ir izslēgts.



Att. 20: Uzlīme Līdzbraucēji

Drošības uzlīme: Līdzi braukt aizliegts

UZMANĪBU! Savainojuma risks, līdzbraucēji var nokrist un tikt savainoti!

- Nekad ar transportlīdzekli nepārvadājiet cilvēkus.



Att. 21: Drošības norādījumi uz dzinēja pārsega

Drošības uzlīme: Drošības norādījumi uz dzinēja pārsega

BRĪDINĀJUMS! Dažādi riski un aizliegumi

- Uzlīme apzīmē brīdinājumu par dažādiem riskiem un aizliegumiem.

Uzlīmē redzamo simbolu izskaidrojums:

Poz.	Nozīme
	Uzmanību! Ievērot norādījumus uz uzlīmes.
	Aizdedzes atslēgu izvilkt pirms transportlīdzekļa pārbaudes un tehniskās apkopes darbiem. Veicot apkopes darbus, ievērojiet lietošanas instrukciju.
	Ļaujiet karstām transportlīdzekļa daļām atdzist. Veicot apkopes darbus, valkājiet aizsargapģērbu.
	Dzesēšanas sistēmu atvērt tikai tad, kad dzesētājviela ir atdzisusi.
	Ekspluatācijas laikā transportlīdzekļa bīstamajā zonā aizliegts uzturēties personām.
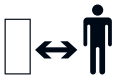	



Att. 22: Drošības norādes

Drošības uzlīme: ievērot drošības norādījumus

BRĪDINĀJUMS! Dažādi riski un aizliegumi

- Uzlīme apzīmē brīdinājumu par dažādiem riskiem un aizliegumiem.

Uzlīmē redzamo simbolu izskaidrojums:

Poz.	Nozīme
	Uzmanību! Ievērot norādījumus uz uzlīmes.
	Pirms ekspluatācijas sākšanas izlasīt lietošanas instrukciju.
	Transportlīdzekli lietot, tikai atrodoties operatora sēdeklī. Pievērsiet uzmanību transportlīdzekļa drošībai un stabilitātei.
	Pirms transportlīdzekļa lietošanas uzlieciet drošības jostu.
	Ar kraušanas iekārtu neceliet personas.
	Ar kraušanas iekārtu netransportējiet personas.
	Aizdedzes atslēgu izvilkt pirms transportlīdzekļa pārbaudes un tehniskās apkopes darbiem. Pirms apkopes darbu ņemiet vērā lietošanas instrukciju.
	Nekad nemetiniet ROPS/FOPS aizsargierīces.
	Nekad neurbiet ROPS/FOPS aizsargierīces.



Att. 23: Uzlīme Krītoši priekšmeti

Drošības uzlīme: Krītoši priekšmeti

UZMANĪBU! Nekad netransportēt vienlaicīgi vairākus lielos ruļļus vai kastes!

- Lielo ruļļu vai gabalkravas kraušana kaudzē transportlīdzekļos bez vadītāja aizsargjumta vai kabīnes ir aizliegta!
- Pirms ekspluatācijas uzsākšanas izlasiet lietošanas instrukciju!
- Ekspluatējot transportlīdzekli, uzlieciet drošības jostu!

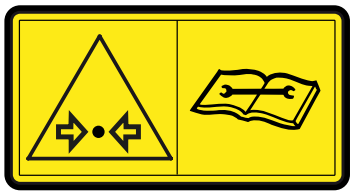

Att. 24: Uzlīme Energoakumulators

Neatvērt energoakumulatoru!

UZMANĪBU! Savainošanās risks, spiedienam strauji izkļūstot.

Tvertne ir zem spiediena.

- Darbus ar energoakumulatoru un pie tā pieslēgtiem vadiem drīkst veikt tikai kvalificēts specializēts personāls.

4.4.6 Norādījuma uzlīmju apraksts

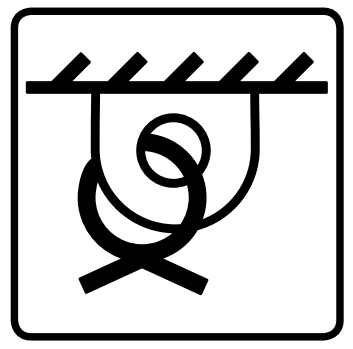

Att. 25: Uzlīme: Stiprinājuma punkti

Stiprinājuma punkti

Uzlīme iezīmē transportlīdzekļa stiprinājuma punktus.

Stiprinājuma punktos var pielikt stiprināšanas ietaises, lai nodrošinātu transportlīdzekli tā pārvadāšanas laikā.

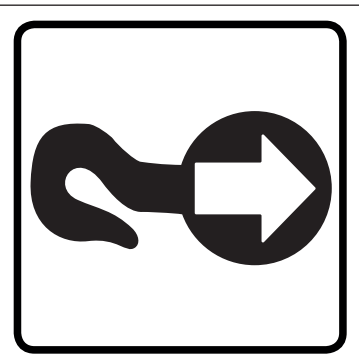

Att. 26: Uzlīme Vilkšanas punkti

Vilkšanas punkti

Uzlīmes apzīmē vilkšanas punktus, kuros var piekarināt virvi, ja transportlīdzekli nākas aizvilkt.

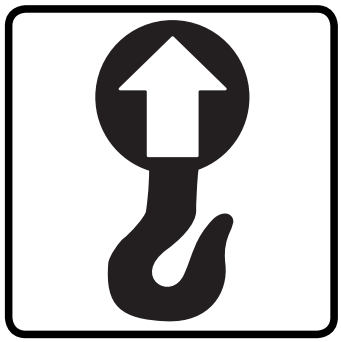

Att. 27: Uzlīme: Pievienošanas punkti

Pievienošanas punkti

Uzlīme norāda pievienošanas punktus, kas jāizmanto, lai piestiprinātu kravas aprīkojumu pacelšanai ar celtni.

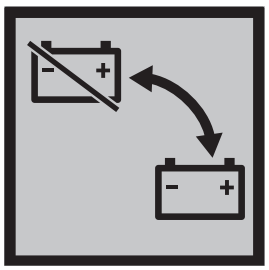

Att. 28: Uzlīme: Akumulatora atvienošanas slēdzis

Akumulatora atvienošanas slēdzis

Transportlīdzeklis ir aprīkots ar akumulatora atvienošanas slēdzi. Ar akumulatora atvienošanas slēdzi iespējams atvienot barošanas līniju no transportlīdzekļa akumulatora. Šajā uzlīmē ir parādīta akumulatora atvienošanas slēdža atrašanās vieta.

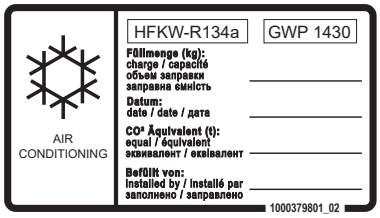

Att. 29: Uzlīme Dzesētājviela kondicionierī

Gaisa kondicioniera dzesētājviela

Gaisa kondicionierī atrodas dzesētājviela. Uzlīme satur informāciju par gaisa kondicionierī izmantoto dzesētājvielu. Uzlīme atrodas kondensatora tuvumā.

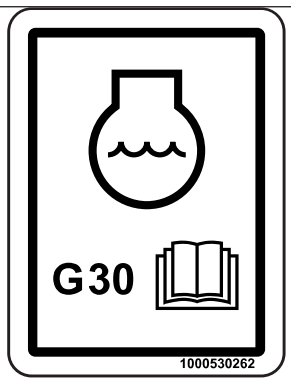

Att. 30: Dzesētājvielas uzlīme

Dzesētājvielas specifikācija

Uzlīmē uzrādīta dzesētājvielas specifikācija. Papildinformācija: Ekspluatācijas vielas

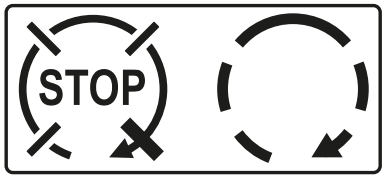

Att. 31: Uzlīme: Dzinēja apstāšanās

Izslēdziet dzinēju

Uzlīme norāda, kurā aizdedzes atslēgas pozīcijā dzinējs tiek ieslēgts un apstādināts.

Pagriežot aizdedzes slēdzi pa labi, dzinējs tiek iedarbināts. Pagriežot aizdedzes slēdzi pa kreisi, dzinēja darbība tiek apturēta.

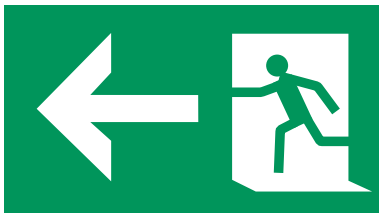

Att. 32: Uzlīme: Avārijas izeja

Avārijas izeja

Uzlīme identificē avārijas izeju.



Att. 33: Uzlīme „Stāvbremze”

Stāvbremze

Uzlīme norāda stāvbremzes sviras stāvokli.



Att. 34: Uzlīme Notiek reģenerācija

Neizslēdziet dzinēju – notiek reģenerācija

Transportlīdzeklis ir aprīkots ar izplūdes gāzu pēcapstrādes sistēmu. Uzlīme atgādina neapturēt dzinēju, kamēr notiek izplūdes gāzu pēcapstrādes sistēmas reģenerācija. Pretējā gadījumā var tikt bojāta izplūdes gāzu pēcapstrādes sistēma.

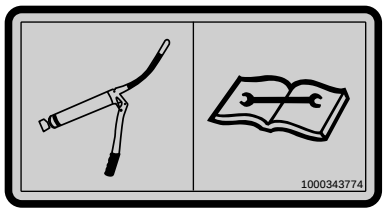

Att. 35: Uzlīme: Ieeļļot eļļojamās vietas

Ievērot eļļošanas grafiku

Uzlīme atgādina visas eļļojamās vietas regulāri ieeļļot saskaņā ar lietošanas instrukcijas eļļošanas plānu.

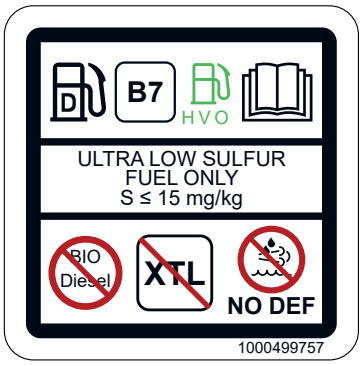

Att. 36: Uzlīme par atļautajām degvielām

Atļautās degvielas

Transportlīdzekli var darbināt ar šādām degvielām:

- dīzeļdegviela ar sēra saturu ≤ 15 mg/kg
- dīzeļdegviela ar biodīzeļdegvielas piejaukumu līdz septiņiem tilpumprocentiem
- Hydrotreated Vegetable Oil – degviela no hidroattīrītas augu eļļas

Nedrīkst iepildīt:

- tīru biodīzeļdegvielu
- sintētiskas degvielas (XTL)
- Diesel Exhaust Fluid – šķidrumu izplūdes gāzu pēcapstrādei

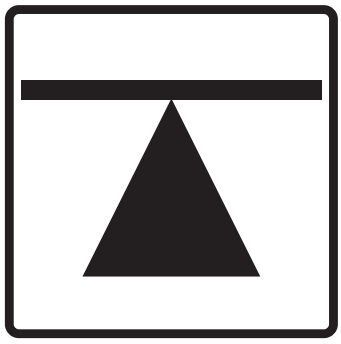

Att. 37: Uzlīme Domkrata pozīcija

Domkrata pozīcija

Uzlīme identificē transportlīdzekļa vietas, kur domkrats jānovieto riteņa pacelšanas laikā.

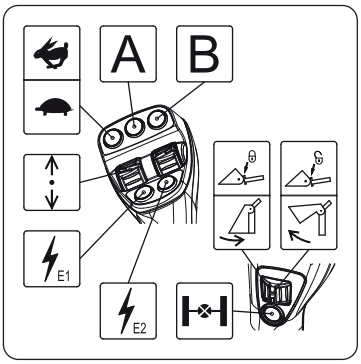

Att. 38: Uzlīme Vadības sviras izkārtojums

Vadības sviras funkcijas

Uzlīmē ir attēlotas vadības sviras funkcijas. Atkarībā no izvēlētajām opcijām uzlīme var atšķirties. Funkciju apraksts sniegts turpmākajās nodaļās.

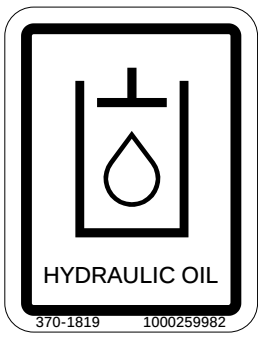

Att. 39: Uzlīme: Hidraulikas eļļa

Hidraulikas eļļas iepilde

Uzlīme norāda hidraulikas eļļas tvertnes iepildes īscauruli.

Hidraulikas eļļas tvertnē iepildiet tikai hidraulikas eļļu.



Att. 40: Uzlīme “bioloģiskā hidrauliskā eļļa”

Nesajauciet hidraulikas eļļu

Uzlīme atrodas hidraulikas eļļas ieplūdes atveres tuvumā.

Uzlīme norāda uz to, ka transportlīdzekļa hidraulikas iekārta ir piepildīta ar bioloģisko hidraulisko eļļu. Bioloģisko hidraulisko eļļu nedrīkst sajaukt ar citu eļļu. Sajaukšana var radīt traucējumus un bojājumus hidraulikas sistēmā. Hidrauliskās eļļas tvertnē lejiet tikai uzlīmē minēto eļļu.

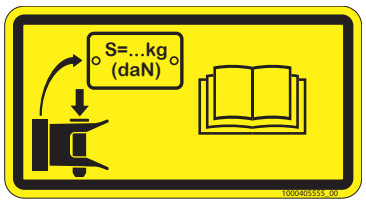

Att. 41: Uzlīme Piekabes savienojuma balsta slodze

Piekabes savienojuma balsta slodze

Uzlīme uz transportlīdzekļa norāda, ka nedrīkst pārsniegt jūgstieņa maksimālo pieļaujamo vilces masu un balsta slodzi, skatīt Piekabes slodze un balsta slodze lappusē 250.

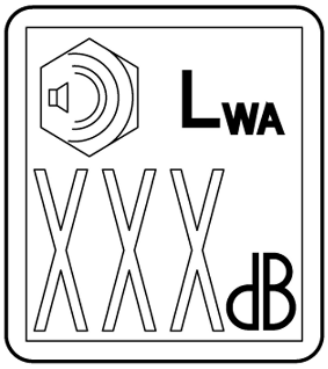

Att. 42: Uzlīme: trokšņu parametri

Maksimālais trokšņu jaudas līmenis

Uzlīmē norādīts transportlīdzekļa maksimālais skaņas jaudas līmenis. Transportlīdzekļa ekspluatācijas laikā uzlīmes vērtību nedrīkst pārsniegt.

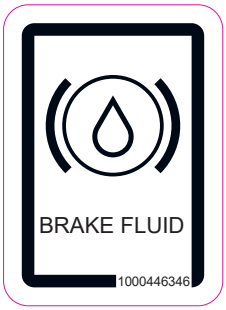

Att. 43: Uzlīme Bremžu eļļas bāka

Bremžu eļļas uzpildes atvere

Uzlīme apzīmē vietu, kurā atrodas bremžu eļļas rezervuārs. Vajadzības gadījumā jānoceļ vāks, lai rezervuāram piekļūtu.

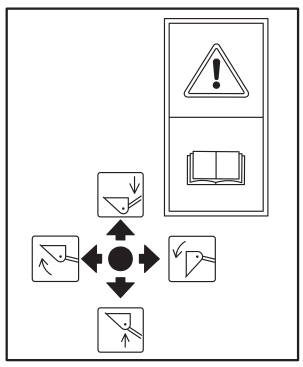

Att. 44: Kraušanas iekārtas apkalpošana

Kraušanas iekārtas vadīšana ar vadības sviru

Svira uz priekšu – kraušanas iekārta nolaižas.

Svira uz aizmuguri – kraušanas iekārta paceļas.

Svira pa kreisi – agregāts tiek savāzts.

Svira pa labi – agregāts tiek izvirzīts.

Ņemiet vērā lietošanas instrukciju.

5 Lietošanas sākšana

5.1 Iekāpšana un izkāpšana

5.1.1 Iekāpšana transportlīdzeklī



⚠ UZMANĪBU

Nokrišanas risks, iekāpjot vai izkāpjot!

Noteikumiem neatbilstoša iekāpšana vai izkāpšana var izraisīt savainojumus.

- ► Noteiktās uzkāpšanas palīgierīces turēt tīras.
- ► Noteiktās uzkāpšanas palīgierīces izmantot iekāpšanai un izkāpšanai.
- ► Iekāpiet un izkāpiet no transportlīdzekļa ar seju pret to.
- ► Bojātās iekāpšanas palīgierīces nomainiet.



NORĀDE

Stūres statņa bojājumi, iekāpšanas un izkāpšanas laikā!

Pieturēšanās pie stūres, iekāpšanas un izkāpšanas laikā, var izraisīt stūres statņa bojājumus.

- ► Izmantot tikai iekāpšanai paredzētos iekāpšanas palīglīdzekļus.
- ► Stūre un stūres statnis nav piemēroti iekāpšanas palīglīdzekļi.

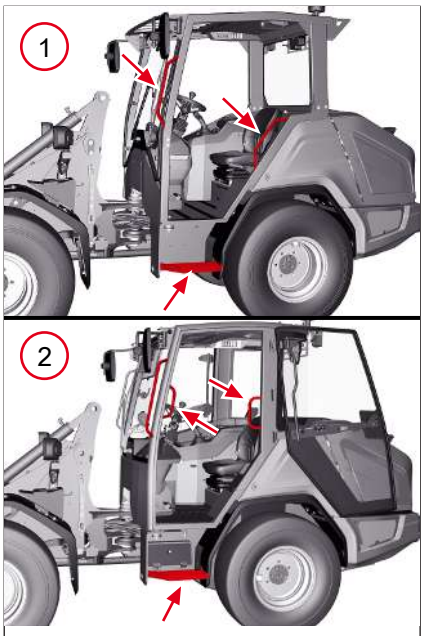

Att. 45: Iekāpšana

Poz.	Apzīmējums
1	Vadītāja aizsargjumta aprīkojums
2	Kabīnes aprīkojums

Slēdzenes atrodas uz šādiem transportlīdzekļa komponentiem:

- Kabīnes durvis
- Aizdedze
- Dzinēja pārsegs
- Degvielas tvertnes vāks
- Apkopes vāks pie kabīnes
- Darba rīku kaste, ja tāda ir

Transportlīdzeklis ir aprīkots durvīm kreisajā pusē.

Transportlīdzeklis ir aprīkots ar kāpšanas palīglīdzekļiem. Kāpšanas palīglīdzekļi ir stingri savienoti ar transportlīdzekli. Pirms izkāpt no transportlīdzekļa pārbaudīt, vai kabīnes durvis un logi ir aizvērti.

5.1.1.1 Atvērt durvis



⚠ UZMANĪBU

Saspiešanas risks ar nenofiksētām durvīm!

Aizkrītot durvīm, var tikt izraisīta saspiešana.

► Vienmēr nofiksēt durvis.

► Aizvēršanai izmantojiet norādītos rokturus.

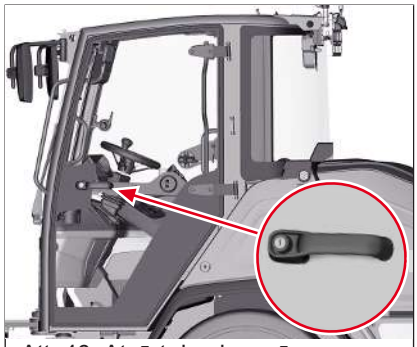

Att. 46: Atvērt durvis no ārpuses

Atvērt durvis no ārpuses

1. Atbloķēt aizslēgu ar aizdedzes atslēgu.
2. Nospiediet pogu un pavelciet aiz durvju roktura.

⇨ Atveriet durvis.

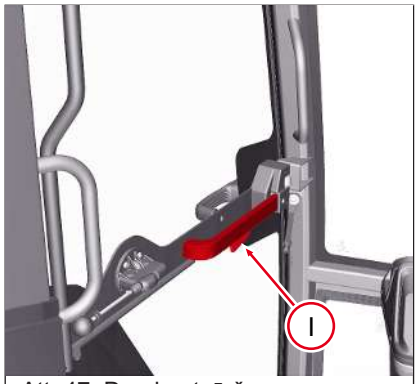

Att. 47: Durvju atvēršana no iekšpuses

Durvju atvēršana no iekšpuses

▪ Spiediet sviru **I**.

⇨ Atveriet durvis.

5.1.1.2 Aizvērt durvis

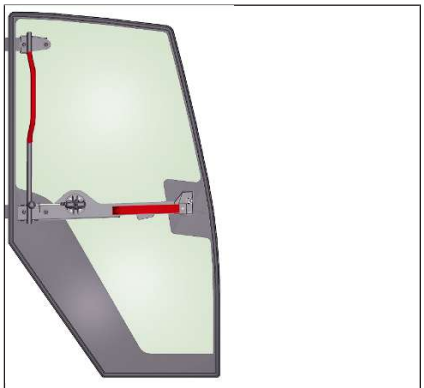

Att. 48: Durvis aizvērt no iekšpuses

Durvis aizvērt no iekšpuses

Durvju iekšpusē ir loks. Tas ļauj kabīnes durvis slēgt no iekšpuses.

1. Pavelciet loku uz iekšu ar atvērtām durvīm.
2. Durvis nofiksējas durvju slēdzenē.

⇨ Durvis ir aizvērtas.

Durvis aizvērt no ārpuses

Lai izvairītos no tā, ka transportlīdzekli lieto trešā persona, pēc izkāpšanas vienmēr nobloķējiet durvis un aizslēdziet tās ar aizdedzes atslēgu.

1. Spiediet durvis pret durvju slēdzeni.
2. Durvis nofiksējas durvju slēdzenē.

   ⇨ Durvis ir aizvērtas.
3. Aizslēdziet durvis ar aizdedzes atslēgu.

5.1.1.3 Durvju nofiksēšana un iestatīšana

Nofiksējiet durvis

NORĀDE

Sānu loga sabojāšana

Ja kreisais sānu logs atvērts, to var sabojāt, durvis atvērtā stāvoklī nofiksējot.

► Tādēļ pilnībā aizveriet sānu logu, pirms nofiksējat durvis atvērtā stāvoklī.



Att. 49: Nofiksējiet durvis

1. Atveriet durvis.
2. Atvāzt durvis atpakaļ.
3. Durvis nofiksējas bloķējoties.

⇨ Durvis ir nofiksētas.

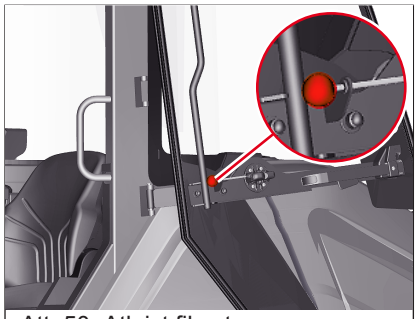

Att. 50: Atlaist fiksatoru

Durvju fiksatora atbloķēšana

1. Pavelciet atbrīvošanas sviru.
   ⇨ Fiksators ir atbrīvots.
2. Atvāzt durvis uz priekšu.
3. Durvis nofiksējas durvju slēdzenē.

⇨ Durvis ir aizvērtas.

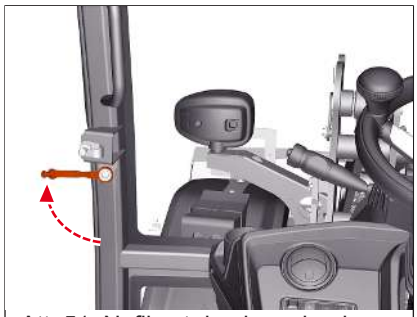

Att. 51: Nofiksēt durvis nedaudz atvērtas

Iestatīt durvis

Durvis var atstāt atvērtas nedaudz atvērtā stāvoklī.

1. Pagriezt sviru.
2. Nobloķēt sviru slēdzenē un nofiksēt to.

⇨ Durvis ir iestatītas.

5.1.1.4 Sānu loga atvēršana un aizvēršana



⚠ UZMANĪBU

Saspiešanas risks ar nenofiksētiem kabīnes logiem!

Aizkrītot kabīnes logiem, var tikt izraisīta saspiešana.

► Vienmēr nobloķēt kabīnes logus.

► Aizvēršanai izmantojiet norādītos rokturus.

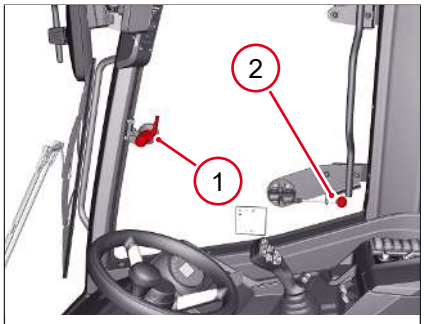

Att. 52: Sānu loga atvēršana un nofiksēšana

1. Darbināt sviru **1**.
   ⇨ Sānu logs ir atvērts.
2. Sānu logu nospiest pret fiksatoru.
3. Sānu loga fiksācija, nospiežot sviru **2**.

⇨ Sānu logs ir nofiksēts.

1. Darbināt sviru **2**.
   ⇨ Sānu loga fiksators ir atlaists.
2. Aizvērt sānu logu ar sviru **1**.
3. Nobloķēt sānu logu.

⇨ Sānu logs ir aizvērts.

Sānu loga iestatīšana



NORĀDE

Sānu loga sabojāšana

Ja kreisais sānu logs atvērts, to var sabojāt, durvis atvērtā stāvoklī nofiksējot.

► Tādēļ pilnībā aizveriet sānu logu, pirms nofiksējat durvis atvērtā stāvoklī.

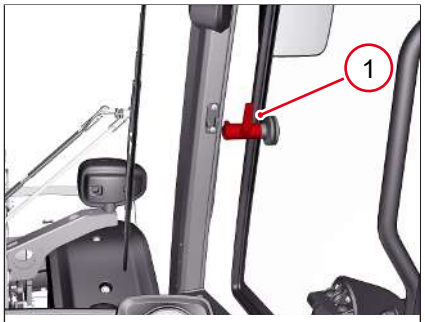

Att. 53: Sānu loga iestatīšana

Sānu logu var iestatīt nedaudz atvērtā stāvoklī. Lai to izdarītu, nobloķējiet sviru **1**. Pirms transportlīdzekļa atstāšanas pārbaudīt, vai durvis, sānu logi un priekšējais logs ir aizvērti.

5.1.2 Avārijas izeja

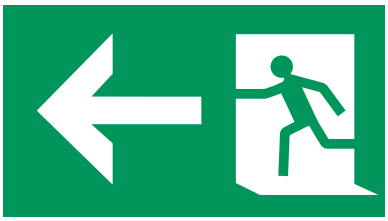

Att. 54: Avārijas izejas identifikācija

Labais sānu logs kā avārijas izeja paredzēts gadījumā, ja kabīnes durvis ir nobloķētas.

Avārijas izeja ir apzīmēta ar šeit redzamo uzlīmi.

Izkāpšana no transportlīdzekļa avārijas gadījumā:

- Izslēdziet dzinēju un izslēdziet visus strāvas patērētājus.
- Izvelciet aizdedzes atslēgu.
- Ja iespējams, prasiet palīdzību no ārpuses.
- Avārijas izejas atvēršana.
- Izkāpiet no transportlīdzekļa pa avārijas izeju.

5.1.2.1 Avārijas izejas atbrīvošana ar avārijas āmuru



⚠ UZMANĪBU

Sasitot stiklu, pastāv savainojuma risks stikla lausku dēļ!

Iesitot stiklu, rodas mazas stikla lauskas, kas var radīt griezumu savainojumus sejā un locekļos.

► Sargājiet seju, iesitot stiklu.

► Ja iespējams, pirms iesist stiklu, pasauciet kādu palīgā no ārpuses.



Att. 55: Avārijas āmura pozīcija

Pēc izvēles kabīne var būt aprīkota ar avārijas āmuru.

Avārijas gadījumā izsitiet kādu no kabīnes stikliem ar avārijas āmuru, lai radītu izeju, ja kabīnes durvis ir nobloķētas.

Izmantojiet avārijas āmuru tikai avārijas gadījumā:

1. Izņemiet avārijas āmuru no turētāja.
2. Izsitiet stiklu.
   ⇨ Avārijas izeja ir atvērta.
3. Izkāpiet no transportlīdzekļa pa avārijas izeju.

5.2 Vadītāja vietas ierīkošana

5.2.1 Sēdekļa regulēšana



⚠ BRĪDINĀJUMS

Negadījumu risks, noregulējot sēdekli darba laikā!

Sēdekļa regulēšana darbības laikā var radīt nelaimes gadījumus, kas var izraisīt nopietnus savainojumus vai pat nāvi.

► Noregulējiet sēdekli pirms tiek uzsākta transportlīdzekļa lietošana.

► Pārliecinieties, ka sēdekļa regulēšanas svira ir stabili nofiksēta.

Sēdeklis būtiski slāpē vibrācijas, kam pakļauts operators.

Operatora sēdekli aizvien noregulējiet atbilstoši individuālajām vajadzībām, piem., augumam un ķermeņa pozīcijai. Tādējādi tiek novērsts sasprindzinājums un nogurums darba laikā.

Noregulējiet operatora sēdekli tā, lai vadības sviras un pedāļi būtu viegli sasniedzami, kamēr mugura cieši pieguļ muguras atzveltnei.

5.2.1.1 Activo Plus MOL698 sēdeklis

Sēdekļa regulēšanas pārskats



Att. 56: Sēdekļa regulēšanas pārskats

Poz.	Apzīmējums
1	Rücklehneneinstellung
2	Federungseinstellung
3	Sichtfenster zur Gewichtseinstellung
4	Gewichtseinstellung
5	Längsverstellung

Lai veiktu regulēšanu, apsēdieties operatora vietā.

Atzveltnes noregulēšana

1. Sviru **1** vilkt uz augšu un turēt.
2. Pārvietojiet atzveltni uz priekšu vai atpakaļ, līdz tiek sasniegts vēlamais atzveltnes slīpums.
3. Atlaidiet sviru **1**.

Svirai **1** pēc noregulēšanas jānofiksējas vēlamajā pozīcijā. Pēc bloķēšanas atzveltni vairs nevar bīdīt.

Piekares amortizācijas cietības regulēšana

Sēdekļa atsperojuma amortizācijas cietību var regulēt ar 2. regulatoru.

- Pagrieziet **2**. regulatoru pulksteņrādītāja virzienā.

⇨ Atsperu spriegums palielinās - piekare kļūst cietāka.

- Pagrieziet **2**. regulatoru pretēji pulksteņrādītāja virzienam.

⇨ Samazinās atsperu spriegums - piekare kļūst mīkstāka.

Iestatīt svaru

Iestatot sēdekli, to var pielāgot lietotāja svaram. Iestatīšanai kalpo **4.** regulators. **3.** skatu lodziņā vienlaikus var nolasīt, kādam svaram sēdeklis ir noregulēts.

- Pagrieziet **4**. regulatoru pulksteņrādītāja virzienā.

⇨ Skatu lodziņā **3** redzamais svars palielinās.

- Pagrieziet **4**. regulatoru pretēji pulksteņrādītāja virzienam.

⇨ Skatu lodziņā **3** redzamais svars samazinās.

Piekare ir noregulēts pareizi, ja **3**. skatu lodziņā redzamais svars atbilst operatora svaram.

Noregulēt garenvirzienu

1. Sviru **5** vilkt uz augšu un turēt.
2. Pārvietojiet sēdekli uz priekšu vai atpakaļ vēlamajā pozīcijā.
3. Atlaidiet sviru **5**.

Pēc noregulēšanas **5**. svirai jānofiksējas vēlamajā pozīcijā. Pēc bloķēšanas sēdeklis vairs nedrīkst būt bīdāms.

5.2.1.2 Sēdekis MSG85/721



Att. 57: Sēdekļa MSG85/721 regulēšanas iespējas

Lai veiktu iestatīšanu, apsēdieties vadītāja vietā.

Atzveltnes slīpuma pāriestatīšana

1. Sviru **1** velciet uz augšu un turiet.
2. Pārvietojiet atzveltni uz priekšu vai atpakaļ, līdz tiek sasniegts vēlamais atzveltnes slīpums.
3. Atlaidiet sviru **1**.

Pēc regulēšanas svirai **1** jānofiksējas vēlamajā pozīcijā. Pēc bloķēšanas atzveltni vairs nevar bīdīt.

Piekares noregulēšana

Sēdekļa piekares gājienu var regulēt ar rotējošo rokturi **2**.

Skatlodziņā **2a** var nolasīt pašlaik iestatīto operatora svaru kilogramos.

- Pagrieziet rotējošo rokturi **2** pulksteņrādītāja kustības virzienā.

⇨ Atsperu spriegums palielinās - piekare kļūst cietāka.

⇨ Skatu lodziņā redzamais svars palielinās.

- Pagrieziet rotējošo rokturi **2** pretēji pulksteņrādītāja kustības virzienam.

⇨ Samazinās atsperu spriegums - piekare kļūst mīkstāka.

⇨ Skatu lodziņā redzamais svars samazinās.

Piekare ir iestatīta pareizi, ja skatlodziņā **2a** redzamais svars atbilst operatora svaram.

Noregulējiet garenvirzienu

1. Sviru **3** velciet uz augšu un turiet.
2. Pārvietojiet sēdekli uz priekšu vai atpakaļ vēlamajā pozīcijā.
3. Atlaidiet sviru **3**.

Pēc regulēšanas svirai **3** jānofiksējas vēlamajā pozīcijā. Pēc bloķēšanas sēdekli vairs nevar bīdīt.

5.2.1.3 Sēdeklis MSG95



Att. 58: Sēdekļa MSG 95 regulēšana

Lai veiktu regulēšanu, apsēdieties operatora vietā.

Noregulējiet garenvirzienu

1. Sviru **1** velciet uz augšu un turiet.
2. Pārvietojiet sēdekli uz priekšu vai atpakaļ vēlamajā pozīcijā.
3. Atlaidiet sviru **1**.

Pēc regulēšanas svirai **1** jānofiksējas vēlamajā pozīcijā. Pēc bloķēšanas sēdekli vairs nevar bīdīt.

Noregulēt piekari un augstumu

Sēdeklis MSG95 ir ar gaisa atsperēm. Sēdekļa piekari un augstumu var regulēt ar sviru **3,** izmantojot kompresoru. Piekares apakšējā un augšējā gala pieturvietas sasniegšana tiek parādīts, kad ievērojami mainās kompresora tonis.

Amortizācija ir noregulēta pareizi, ja dzeltenais rādījums **2**. skatu lodziņā kļūst melns.



NORĀDE

Kompresora bojājums.

Nospiežot pārāk ilgi piekares regulēšanu, var tikt sabojāts kompresors.

► Nenospiediet piekares iestatījumu ilgāk par vienu minūti.

Individuāli vēlamo augstumu var noregulēt līdz minimālajam atsperu gājienam.

✓ Aizdedzei jābūt ieslēgtai.

1. Sviru **3** pavilkt uz augšu.
   ⇨ Sēdeklis virzās uz augšu, piekares gājiens kļūst lielāks.
2. Sviru **3** nospiediet uz leju.
   ⇨ Sēdeklis virzās uz leju, piekares gājiens kļūst mazāks.
3. Atlaist sviru **3**, ja sēdeklis ir sasniedzis vēlamo pozīciju.

⇨ Piekare un augstums ir noregulēti.

Atzveltnes slīpuma pāriestatīšana

1. Sviru **4** velciet uz augšu un turiet.
2. Pārvietojiet atzveltni uz priekšu vai atpakaļ, līdz tiek sasniegts vēlamais atzveltnes slīpums.
3. Atlaidiet sviru **4**.

Pēc regulēšanas svirai **4** jānofiksējas vēlamajā pozīcijā. Pēc bloķēšanas atzveltni vairs nevar bīdīt.

5.2.1.4 Sēdekļa apsilde

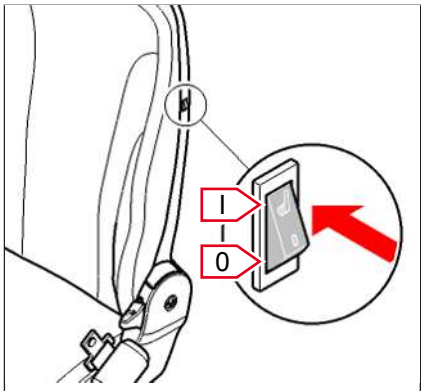

Att. 59: Sēdekļa apsildes slēdzis

Sēdekļa apsildi apkalpo ar tumbleru, kas atrodas atzveltnes kreisajā malā.

- Pārslēdziet tumbleru pozīcijā **I**.

⇨ Sēdekļa apsilde ir ieslēgta.

- Pārslēdziet tumbleru pozīcijā **0**.

⇨ Sēdekļa apsilde ir izslēgta.

5.2.2 Uzlikt drošības jostu



⚠ BRĪDINĀJUMS

Savainošanās risks neuzliktas vai nepareizi uzliktas drošības jostas dēļ!

Neuzliktas vai nepareizi uzliktas drošības jostas dēļ var tikt izraisīti smagi savainojumi vai nāve.

- ► Pirms darba sākuma uzlieciet jostu.
- ► Drošības jostu neuzlieciet sagriezti.
- ► Drošības jostu nelieciet pāri priekšmetiem apģērbā, kas ir cieti, ar asām malām vai plīstoši.
- ► Drošības jostu uzlieciet cieši pāri gurniem.



⚠ BRĪDINĀJUMS

Savainošanās risks bojātas vai netīras drošības jostas dēļ

Bojāta vai netīra drošības josta var izraisīt smagas traumas vai nāvi.

- ► Drošības jostu un jostas slēdzeni turēt tīras.
- ► Pārbaudīt, vai drošības josta un jostas slēdzene nav bojātas.
- ► Drošības jostas un jostas slēdzenes bojājumus uzreiz jānovērš pilnvarotā servisā.
- ► Drošības jostu pēc negadījuma jānomaina pilnvarotā servisā, pat ja nav nekādu redzamu bojājumu. Pārbaudiet sēdekļa stiprinājuma un pievienošanas punktu nestspēju.



⚠ BRĪDINĀJUMS

Negadījuma risks, pielāgojot drošības jostu braukšanas laikā!

Drošības jostas pielāgošana braukšanas laikā novērsīs jūsu uzmanību. Tas var izraisīt nelaimes gadījumus, kas var radīt smagus savainojumus vai pat nāvi.

- ► Drošības jostu noregulējiet, pirms tiek uzsākta transportlīdzekļa lietošana.
- ► Pavelkot pārliecinieties, ka jostas slēdzene ir nofiksēta.

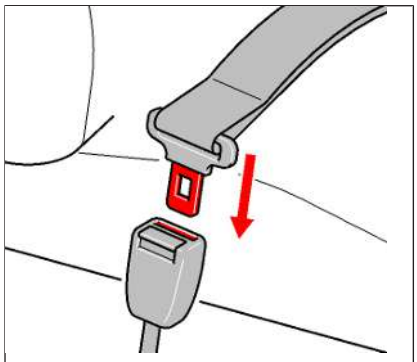

Att. 60: Uzlikt drošības jostu

Uzlikt drošības jostu

1. Apsēdieties sēdeklī.
2. Drošības jostu vadīt pāri gurniem līdz jostas slēdzenei.
   ⇨ Josta nedrīkst būt savērpusies.
3. Slēdzenes mēlīti iespraudiet jostas slēdzenē, līdz tā dzirdami nofiksējas.
   ⇨ Pievelkot pārbaudīt pareizu fiksāciju.
4. Drošības jostu nospriegot, pavelkot aiz brīvā gala.

⇨ Drošības josta ir uzlikta.

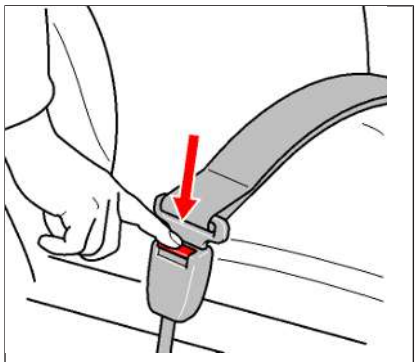

Att. 61: Drošības jostas attaisīšana

Drošības jostas attaisīšana

1. Pieturēt drošības jostu.
2. Spiest taustiņu jostas slēdzenē.
   ⇨ Slēdzenes mēlīte izlec no jostas slēdzenes.
3. Lēnām vadīt drošības jostu līdz uzrullējas.

5

Informācija

Drošības josta ar ELR sistēmu

Oranža drošības josta aprīkota ar ELR (Emergency Locking Retractor) sistēmu. ELR sistēma bloķē jostu, reģistrējot noteiktu slīpumu vai paātrinājumu. Operatoram ir lielāka kustības brīvība nekā ar parastu drošības jostu.

Ja drošības jostu nevar izvilkt, lai piesprādzētos, iespējams, ka transportlīdzeklis ir pārāk sasvēries. Šādā gadījumā piesardzīgi aizdzeniet transportlīdzekli uz līdzenu teritoriju un tad piesprādzējieties.

5.2.3 Stūres iestatīšana

⚠ BRĪDINĀJUMS

Negadījumu risks, iestatot stūri darba laikā!

Stūres rata regulēšana darbības laikā var radīt nelaimes gadījumus, kas var izraisīt nopietnus savainojumus vai pat nāvi.

► Stūri iestatīt pirms tiek uzsākta transportlīdzekļa ekspluatācija.

► Pārliecināties, ka stūres regulēšanas svira ir nofiksējusies.

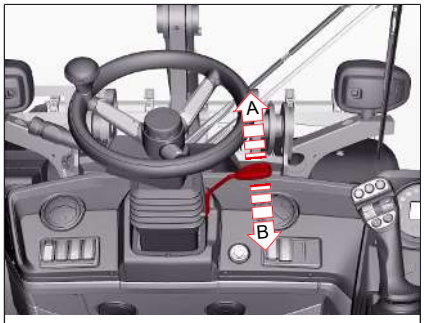

Att. 62: Svira stūres regulēšanai

Stūres statnim augstumu un leņķi var noregulēt individuāli, atbilstoši ķermeņa izmēram.

Stūres augstuma regulēšana

1. Pavelciet sviru **1** augšup (**A**)un to turiet.
   ⇨ Stūre ir atbloķēta.
2. Pavelciet vai paspiediet stūri, līdz tā ir vēlamajā augstumā.
3. Atlaidiet sviru **1**.

⇨ Stūre bloķēta – stūres augstums ir iestatīts.

Stūres slīpuma regulēšana

1. Spiediet sviru **1** lejup (**B**) un turiet.
   ⇨ Stūre ir atbloķēta.
2. Pavelciet vai paspiediet stūri, līdz tā ir vēlamajā augstumā.
3. Atlaidiet sviru **1**.

⇨ Stūre bloķēta – stūres slīpums ir iestatīts.

5.2.4 Redzes lauka ierobežojumi



⚠ BRĪDINĀJUMS

Negadījumu risks, personām uzturoties bīstamajā zonā!

Personas, kas atrodas transportlīdzekļa bīstamajā zonā vai pēkšņi tajā ienāk, var tikt savainotas vai nonāvētas ar transportlīdzekļa darba kustībām. Tas var novest pie nelaimes gadījumiem, kas var izraisīt nopietnus savainojumus vai pat nāvi.

► Uzreiz pārtrauciet darbus, ja bīstamajā zonā ienāk personas.
► Iestatiet spoguli pareizi. Lietojiet redzamības palīglīdzekļus, piemēram, kameru.
► Braucot atpakaļgaitā, strādājiet īpaši uzmanīgi.

Redzes lauks apzīmē zonu, ko pārredz operators, atrodoties sēdeklī. Ar tādām redzamības palīgierīcēm kā spoguļiem vai kameru sistēmām redzes lauku iespējams paplašināt.

5.2.4.1 Redzas lauka ierobežojumi darba režīmā

Riski redzes lauka ierobežojuma dēļ var rasties darba režīmā, ja kraušanas iekārta ir pacelta vai tiek braukts atpakaļgaitā. Papildu redzes lauka ierobežojumi var rasties transportlīdzekļa komponentu, aizsargrežģa un uz palešu dakšām esošas kravas dēļ.

Redzes lauks noteikts šādos apstākļos:

- Papildagregāts transportēšanas stāvoklī.
- 12 m rādiusā redzamība tiek mērīta zemes augstumā.
- 1 m attālumā redzamība tiek mērīta 1,2 m augstumā.

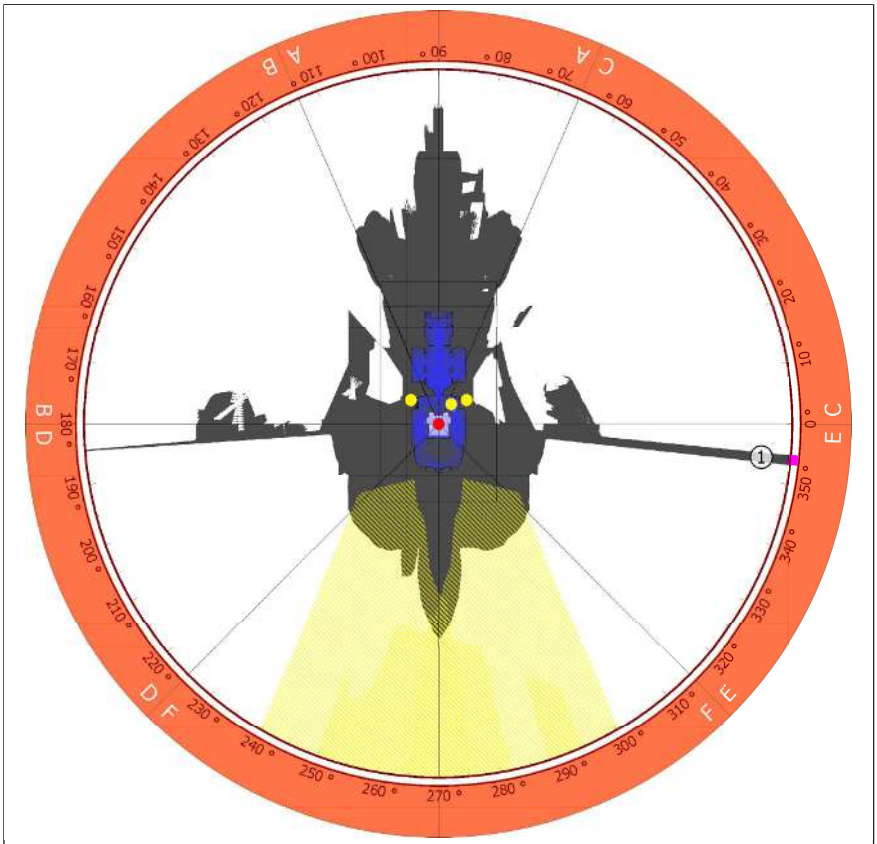

Att. 63: Redzas lauka ierobežojumi darba režīmā

Pārbaudes loks

Pārbaudes loks ir attālums 12 m rādiusā ap transportlīdzekli.

Redzamības lauka ierobežojumi

Pelēkie laukumi apzīmē zonas, kurās redzamība var būt ierobežota, piem., transportlīdzekļa virsbūves daļu dēļ. Šādas zonas var būt starp transportlīdzekli un 12 m pārbaudes loku.

Spoguļa redzes lauks

Spoguļa redzes lauks apzīmē zonas, kurās operators redz, ņemot palīgā transportlīdzeklim piestiprinātos spoguļus.

Operatora galvas pozīcija

Sarkanais aplis apzīmē operatora galvas pozīciju, viņam sēžot sēdeklī.

Redzes lauka ierobežojums pārbaudes lokā

Marķētā zona apzīmē redzes lauka ierobežojumus, pirmkārt, uz 12 m pārbaudes loka, otrkārt, 1 m zonā visapkārt transportlīdzeklim.

Spogulis

Dzeltenie apļi apzīmē transportlīdzeklim piestiprināto spoguļu pozīcijas.

5.2.5 Spoguļu regulēšana

⚠ BRĪDINĀJUMS

Negadījuma risks, regulējot spoguļus braukšanas laikā!

Regulējot spoguļus braukšanas laikā, tiek novērsta vadītāja uzmanība. Tas var izraisīt nelaimes gadījumus, kas var radīt smagus savainojumus vai pat nāvi.

- ► Spoguļus neregulējiet brauciena laikā.
- ► Noregulējiet spoguļus pirms transportlīdzekļa ekspluatācijas sākšanas.

Redzes lauks apzīmē zonu, ko pārredz operators, atrodoties sēdeklī. Ar tādām redzamības palīgierīcēm kā spoguļiem vai kameru sistēmām redzes lauku iespējams paplašināt.

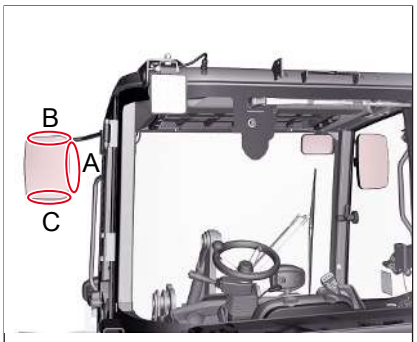

Att. 64: Transportlīdzekļa spoguļa regulēšana

Noregulēt atpakaļskata spoguli

1. Atpakaļskata spoguli noregulēt kā attēlā.
2. Pagrieziet spoguļa turētāju tiktāl uz priekšu, lai spogulis nevarētu sadurties ar durvīm (apt. 90°).
3. Noregulējiet atpakaļskata spoguli vajadzīgajā pozīcijā.
   - ⇨ Iekšmalā **A** ir jābūt redzamai transportlīdzekļa ārmalai.
   - ⇨ Augšmalā **B** ir jābūt redzamam horizontam.
   - ⇨ Pie apakšmalas **C** ir jābūt redzamai zonai pēc iespējas tuvu transportlīdzeklim.

⇨ Atpakaļskata spogulis ir atbilstoši noregulēts.

Pārējos atpakaļskata spoguļus noregulējiet tādā pašā veidā.

Iekšējā spoguļa regulēšana

Noregulējiet iekšējo spoguli tā, lai būtu redzama zona tieši aiz transportlīdzekļa.

5.2.6 Atpakaļskata kamera

Atpakaļskata kamera kalpo zonu novērošanai aiz transportlīdzekļa.

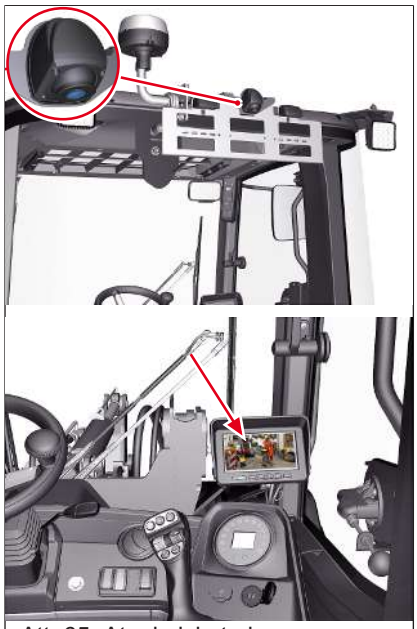

Att. 65: Atpakaļskata kameras displeja rādījumi

Ieslēgt atpakaļskata kameru

- Ieslēdziet aizdedzi.

⇨ Atpakaļskata kameras attēli parādās kabīnes displejā.

5.3 Ekrāns

5.3.1 Brīdinājuma un kontrollampiņas

NORĀDE

Bojātas brīdinājuma un kontrollampiņas nevar pareizi norādīt darbības apstākļus.

Brīdinājuma un kontrollampiņas rāda transportlīdzekļa darba apstākļus. Ja šīs lampiņas ir bojātas, nevar atpazīt dzinēja vadības ierīces kļūdas.

► Bojātas brīdinājuma un kontrollampiņas nekavējoties jālabo pilnvarotā specializētā darbnīcā.

Brīdinājuma lampiņas un kontrollampiņas

Transportlīdzeklim ir brīdinājuma lampiņas un kontrollampiņas.

Kontrollampiņas kalpo par informācijas avotu. Parasti kontrollampiņas ir zaļas, zilas un dzeltenas.

Brīdinājuma lampiņas kalpo brīdinājumam par transportlīdzeklim radušamies bojājumiem. Parasti brīdinājuma lampiņas ir sarkanas vai dzeltenas.

Brīdinājuma un kontrollampiņas informē par:

- aktivizētām funkcijām
- aktuāliem darba režīmiem
- servisa informāciju
- mašīnas statusu
- kļūdu kodiem.

Pēc aizdedzes ieslēgšanas kontroles un brīdinājuma lampiņas iedegas, lai veiktu paštestu.

Rīcība brīdinājuma lampiņai iedegoties darbības laikā

Ja darbības laikā iedegas kāda transportlīdzekļa vai dzinēja elektronikas brīdinājuma lampiņa, rīkojieties šādi:

1. Izslēdziet dzinēju.
2. Ieslēdziet aizdedzi.

⇨ Transportlīdzekļa displejā neparādās kļūdas kods, brīdinājuma un kontrollampiņas atkal nodzisušas. Var turpināt darbu.

⇨ Transportlīdzekļa displejā parādās kļūdas kods. Nevar turpināt darbu.

⇨ Vajadzības gadījumā pierakstiet sev kļūdas kodu un ziņojiet par to autorizētajai speciālajai darbnīcai.

⇨ Apturiet transportlīdzekli. Pārlasiet informāciju nodaļā “Darbības traucējumi”.

⇨ Ja vajadzīgs, sazinieties ar autorizētu darbnīcu.

5.3.2 Brīdinājuma un kontrollampiņu skaidrojums

Tālāk paskaidrota brīdinājuma un kontrollampiņu nozīme.

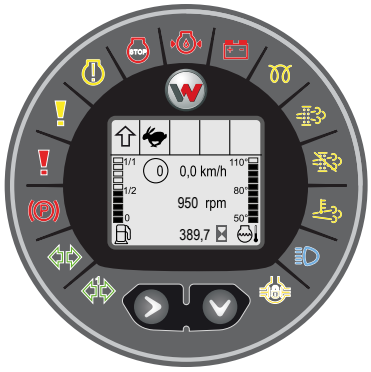

Att. 66: Brīdinājuma lampiņu un kontrollampiņu pārskats

Simbols	Nozīme	skat. nodaļu
	**Brīdinājuma lampiņa “Stāvbremze”** Deg, ja stāvbremze ir novilkta. Braukšanas piedziņa ir bloķēta, kad tiek iedarbināta stāvbremze.	skatīt Stāvbremzes apkalpošana ar sviru lappusē 101
	**Kontrollampiņa “Braukšanas virziena devējs”** Mirgo periodiski, kad ieslēgts braukšanas virziena devējs vai avārijas gaismas. Strauji mirgojoša kontrollampiņa liecina par defektu signalizētāju.	skatīt Braukšanas virziena rādītāja lietošana lappusē 121
	**Kontrollampiņa “Piekabes braukšanas virziena devējs”** Mirgo pie ieslēgta braukšanas virziena devēja, ja pieslēgts agregāts vai piekabe. Strauji mirgojoša kontrollampiņa liecina par defektu signalizētāju.	skatīt Braukšanas virziena rādītāja lietošana lappusē 121
	**Brīdinājuma lampiņa “Transportlīdzekļa elektronika“** Deg, ja ir būtiskas transportlīdzekļa elektronikas kļūdas.	skatīt Piezīmes par darbības traucējumiem lappusē 230
	**Brīdinājuma lampiņa “Transportlīdzekļa elektronika“** Deg, ja ir transportlīdzekļa elektronikas kļūdas.	skatīt Piezīmes par darbības traucējumiem lappusē 230

Simbols	Nozīme	skat. nodaļu
	**Brīdinājuma lampiņa "Dzinēja elektronika"** Deg vai mirgo, ja ir būtiska dzinēja elektronikas kļūda.	skatīt Piezīmes par darbības traucējumiem lappusē 230
	**Brīdinājuma lampiņa "Dzinēja elektronika"** Deg vai mirgo, ja ir dzinēja elektronikas kļūda.	skatīt Piezīmes par darbības traucējumiem lappusē 230
	**Brīdinājuma lampiņa "Dzinēja eļļas spiediens"** Deg, ja ir ieslēgta aizdedze, un nodziest, tiklīdz dzinējs ir iedarbināts. Iedegšanās, darbojoties dzinējam, norāda, ka dzinēja eļļas spiediens ir pārāk zems. Šajā gadījumā: 1. Apturiet transportlīdzekli. 2. Izslēdziet dzinēju un pārbaudiet eļļas līmeni.	skatīt Dzinēja eļļas uzpildes līmenis lappusē 182
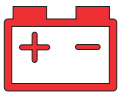	**Brīdinājuma lampiņa "Kraušanas kontrole"** Deg, ja ir ieslēgta aizdedze, un nodziest, tiklīdz dzinējs ir iedarbināts. Iedegšanās, darbojoties dzinējam, signalizē, ka akumulators vairs netiek lādēts.	skatīt Akumulatora apkope lappusē 213
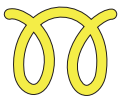	**Kontrollampiņa "Priekšapsilde"** Deg, ja dzinējs tiek uzsildīts.	skatīt Dzinēja iedarbināšana lappusē 94
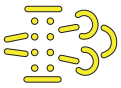	**Kontrollampiņa "Nepieciešama dīzeļa daļiņu filtra reģenerācija"** Deg vai mirgo, ja ir nepieciešama dīzeļa daļiņu filtra reģenerācija.	
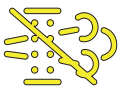	**Kontrollampiņa "Aizturēta dīzeļa daļiņu filtra reģenerācija"** Deg, ja dīzeļa daļiņu filtra reģenerācija manuāli aizturēta.	
	**Kontrollampiņa "Aktīva dīzeļa daļiņu filtra reģenerācija"** Deg pie augstas izplūdes gāzu temperatūras un dīzeļdegvielas daļiņu filtra reģenerācijas laikā.	

Simbols	Nozīme	skat. nodaļu
	**Kontrollampiņa “Tālā gaisma”** Deg, ja ieslēgta tālā gaisma.	skatīt Tuvās un tālās gaismas lukturu pārslēgšana lappusē 120
	**Kontrollampiņa “Ieslēgts diferenciāļa bloķētājs”** Deg, ja ieslēgts diferenciāļa bloķētājs.	skatīt Diferenciāļa bloķētāja lietošana lappusē 130

5.3.3 Displeja pārskats

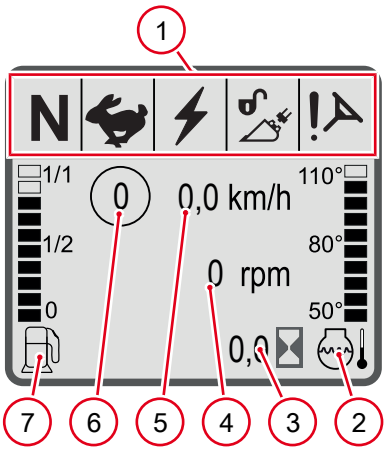

Att. 67: Displejs

Poz.	Apzīmējums
1	Rādījumi ar simboliem papildinformācijai
2	Dzinēja temperatūras rādījums
3	Darba stundu rādījums
4	Dzinēja apgriezienu skaita rādījums
5	Faktiskā braukšanas ātruma rādījums
6	Iespējamā maksimālā ātruma rādījums (atkarībā no izvēlētās braukšanas pakāpes un braukšanas režīma)
7	Dīzeļdegvielas tvertnes uzpildes līmeņa rādījums

5.3.4 Lasiet informāciju displejā

Simboli displejā kalpo kā informācijas avots un rāda dažādus darbības stāvokļus.

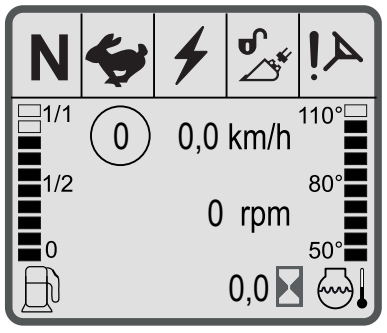

Att. 68: Displejā redzamās informācijas pārskats

Simbols	Nozīme
	Simbols redzams, ja ir priekšgaitas braukšanas virziens.
	Simbols redzams, ja ir atpakaļgaitas braukšanas virziens.
N	Simbols redzams, ja ir neitrālais braukšanas virziens.
	Simbols redzams, kad ir ieslēgta ātrā gaita.
	Simbols redzams, kad ir ieslēgta lēnā gaita.

Simbols	Nozīme
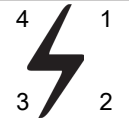	Simbols redzams, kad ir ieslēgta elektriskā funkcija. Atkarībā no ieslēgtās elektriskās funkcijas tiek attēlots 1, 2, 3 vai 4.
	Simbols redzams, kad atbloķē hidraulisko ātrās agregātu nomaiņas iekārtu.
	Simbols redzams, ja trešais vadības kontūrs ir aktivizēts nepārtrauktas darbības režīmā.
	Simbols redzams, ja nav aktivizēts jostas kontakts.
	Simbols redzams, ja bloķētas hidrauliskās funkcijas braukšanai pa ielu.
	Simbols parādās, ja ir aktivizēts nolaišanas bremžu apvads.
	Simbols parādās, ja ir aktivizēta peldošā pozīcija.
km/h	Rādījums parāda transportlīdzekļa ātrumu.
rpm	Rādījums parāda dzinēja apgriezienu skaitu.
	Rādījums parāda dzinēja temperatūru.
	Rādījums parāda transportlīdzekļa veiktās darba stundas.
	Rādījums parāda degvielas uzpildes līmeni.
	Rādījums rāda atlikušo laiku līdz nākamajai pārbaudei.

5

5.3.5 Kļūdu ziņojumu rādījumi

Elektronikas darbības traucējumu indikācija

Elektronikas darbības traucējumu gadījumā transportlīdzekļa displejā iedegas šīs brīdinājuma lampiņas: (vienlaikus **1**. pozīcijā var tikt parādīts kļūdas kods).

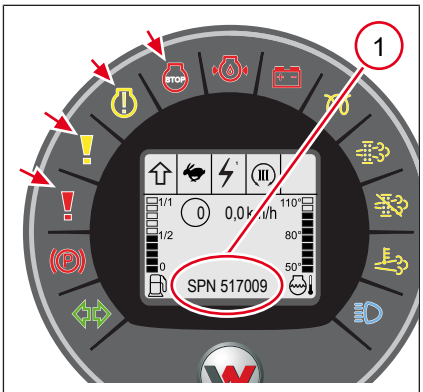

Att. 69: Displejā redzamas elektronikas brīdinājuma lampiņas

Simbols	Nozīme
	**Transportlīdzekļa elektronikas brīdinājuma lampiņas** Ja brīdinājuma lampiņa iedegas darbības laikā- izslēgt dzinēju un ieslēgt aizdedzi. • Ja transportlīdzekļa ekrānā neparādās kļūdas kods: – ieslēdziet dzinēju un turpiniet braukšanu. • Ja transportlīdzekļa ekrānā parādās kļūdas kods: ņemiet vērā kļūdas kodu un sazināties ar pilnvarotu specializētu darbnīcu.
	**Transportlīdzekļa elektronikas brīdinājuma lampiņas** Ja brīdinājuma lampiņa iedegas darbības laikā- izslēgt dzinēju un ieslēgt aizdedzi. • Ja transportlīdzekļa ekrānā neparādās kļūdas kods: – ieslēdziet dzinēju un turpiniet braukšanu. • Ja transportlīdzekļa ekrānā parādās kļūdas kods: ņemiet vērā kļūdas kodu un sazināties ar pilnvarotu specializētu darbnīcu.
	**Dzinēja elektronikas brīdinājuma lampiņas** Deg vai mirgo, ja viena vai vairākas dzinēja ekspluatācijas vērtības ir ārpus dzinēja normālās zonas- dzinēju izslēgt. • Ja transportlīdzekļa ekrānā neparādās kļūdas kods: – ieslēdziet dzinēju un turpiniet braukšanu. • Ja transportlīdzekļa ekrānā parādās kļūdas kods: ņemiet vērā kļūdas kodu un sazināties ar pilnvarotu specializētu darbnīcu
	**Dzinēja elektronikas brīdinājuma lampiņas** Deg vai mirgo, ja ir viena vai vairākas dzinēja elektronikas kļūmes. Dzinējs automātiski izslēdzas. Ja dzinējs automātiski neizslēdzas - izslēgt dzinēju. • Ja transportlīdzekļa ekrānā neparādās kļūdas kods: – ieslēdziet dzinēju un turpiniet braukšanu. • Ja transportlīdzekļa ekrānā parādās kļūdas kods: ņemiet vērā kļūdas kodu un sazināties ar pilnvarotu specializētu darbnīcu.

Kļūdu ziņojumi ar simbolu

Displejā var parādīties kļūdu ziņojumi simbolu un kļūdu kodu veidā.

Tālāk sniedzam iespējamu kļūdu ziņojumu pārskatu.

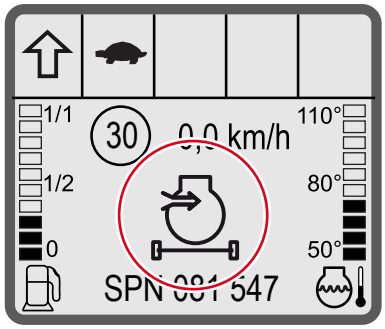

Att. 70: Piem.: Kļūdas ziņojums displejā kā simbols

Simbols	Nozīme
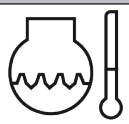	Simbols parādās, ja dzesētājvielas temperatūra ir pārāk augsta.
	Simbols tiek attēlots, ja bremžu šķidruma uzpildes līmenis ir pārāk zems.
	Simbols parādās, ja bremzes energoakumulatoram ir pārāk zems spiediens.
	Simbols parādās, ja dzinējs vai hidrauliskais dzinējs pārsniedz atļauto apgriezienu skaitu.
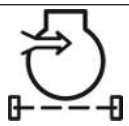	Simbols parādās, ja gaisa filtra piesārņojuma pakāpe ir pārāk augsta.
	Simbols redzams, ja dzesētājvielas līmenis ir pārāk zems.
	Simbols parādās, ja degvielas padeves caurules spiediens ir pārāk zems.
	Simbols parādās, ja degvielas filtra ūdens separatorā uzkrājies pārāk daudz ūdens.
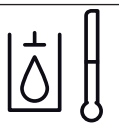	Simbols parādās, kad ir sasniegta maksimālā pieļaujamā hidraulikas eļļas temperatūra.
	Simbols parādās, ja ir nepieciešama dzinēja eļļas nomaiņa.
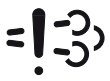	Simbols parādās, ja ir radusies kļūda izplūdes gāzu pēcapstrādes sistēmā.
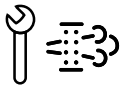	Simbols parādās, kad autorizētai darbnīcai jāpārbauda un vajadzības gadījumā jānomaina dīzeļa daļiņu filtrs.

5

Kļūdu ziņojumi ar kļūdas kodu

NORĀDE

Tehniskie bojājumi, ja netiek ievērots kļūdas kods! Kļūdas koda neievērošana var izraisīt smagus tehniskos bojājumus!

Ja ekspluatācijā ir kļūme, tad darba stundu un dzinēja apgriezienu skaita indikācija tiek aizstāta ar kļūdas kodu.

- ► Veiciet pasākumus atbilstoši kļūmes kodu tabulai.
- ► Ja pēc pasākuma kļūme pastāv vēl joprojām, vērsieties darbnīcā.
- ► Kļūmes kodus, kas nav minēti, pierakstiet un paziņojiet darbnīcai.

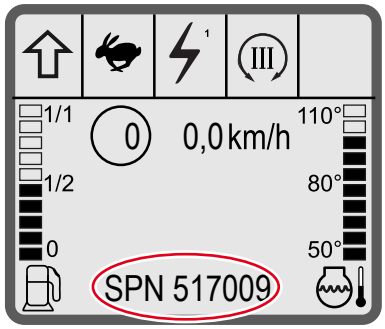

Att. 71: Kļūdas ziņojums ar kļūdas kodu

Rīcība parādoties kļūdas kodam:

1. Nekavējoties novietojiet transportlīdzekli stāvēšanai, ja iedegas kāda no šīm brīdinājuma lampiņām:
   ⇨ vai
2. Sazinieties ar autorizētu specializētu darbnīcu.
   ⇨ Pierakstiet kļūdas kodu diagnozes vajadzībām.
3. Transportlīdzekļa ekspluatāciju atsāciet tikai pēc traucējumu novēršanas.

Ja dzinējs izslēdzas pats, dzinējam vai dzinēja elektronikai ir būtisks defekts.

5.3.6 Pārbaudes rādījums

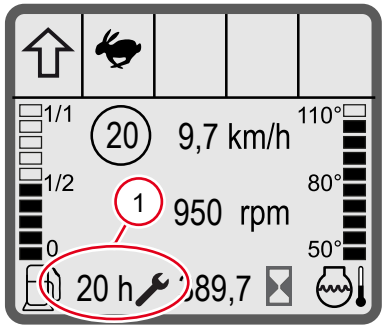

Att. 72: Pārbaudes rādījums

Simbols norāda, ka pārbaudes rādījums ir aktīvs. Pārbaudes rādījums ekrāna pozīcijā **1** rāda atlikušo laiku darba stundās **(h)** vai nedēļās **(w)**. Ja līdz nākamajai pārbaudei atlikušas mazāk nekā 30 darba stundas, atlikušais stundu skaits ekrānā redzams nepārtraukti.

Ja pārbaudes laiks tiek pārsniegts, displejā parādās kopš plānotā pārbaudes laika pagājušo stundu skaits ar (+) zīmi priekšā.

Kad plānotā pārbaude ir izpildīta, pilnvarotā speciālistu darbnīca atiestata pārbaudes rādījumu.

5.3.7 Pārslēgt displeja skatu

Pa displeja izvēlni pārvietojieties, izmantojot bultiņu taustiņus.

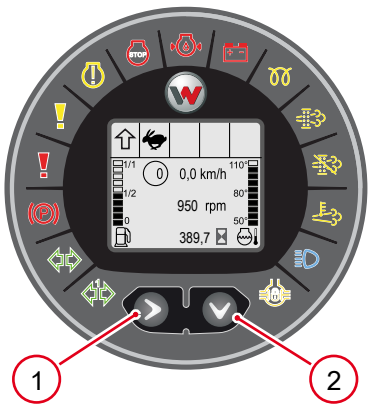

Att. 73: Izvēlnes bultiņu taustiņi

Poz.	Apzīmējums
1	Izvēlnes taustiņš „Bultiņa pa labi”
2	Izvēlnes taustiņš „Bultiņa uz leju”

Spiežot bultiņu taustiņu, var nokļūt ik uz nākamo displeja skatu.

Tālāk atainoti galvenie skati, kādus var iegūt, spiežot bultiņu taustiņu uz leju.

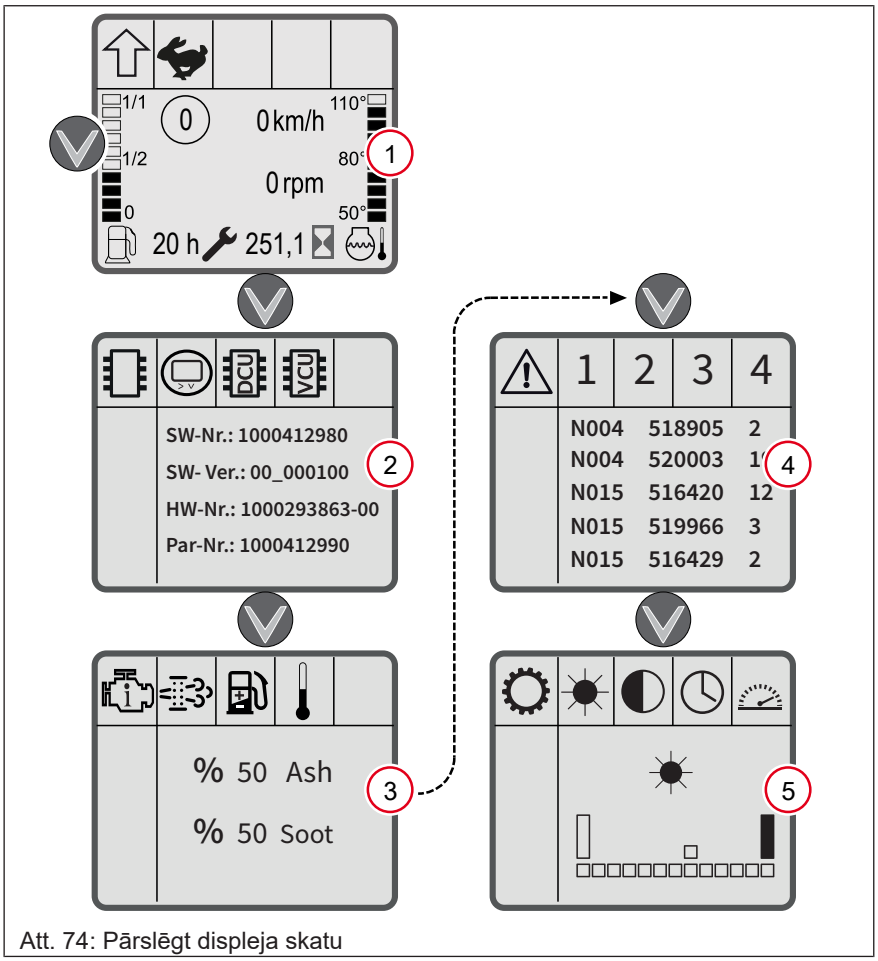

Att. 74: Pārslēgt displeja skatu

Poz.	Apzīmējums	Sānu
1	Galvenā izvēlne	--
2	Vadības ierīču informācijas izvēlne	--
3	Dzinēja informācijas izvēlne	--
4	Kļūdu izvēlne	--
5	Displeja iestatījumu izvēlne	--

Katrā galvenajā skatā var atvērt apakšskatus, spiežot bultiņu taustiņu pa labi. Apakšskati sniedz papildu informāciju vai iespēju veikt displeja iestatīšanu. Ja kādā apakšskatā 10 sekunžu laikā netiek nospiests neviens taustiņš, atkal parādās galvenais skats.

Pārslēgties uz iepriekš attēloto skatu nav iespējams. Tā vietā spiediet bultiņu taustiņu uz leju vai pa labi tik daudz reižu, līdz atkal parādās iepriekšējais skats.

5.3.8 Vadības ierīču izvēlne

Vadības ierīču izvēlne parāda informāciju par transportlīdzekļa elektronisko komponentu programmatūru un aparatūru. Šī informācija noder, sazinoties ar autorizēto specializēto darbnīcu.

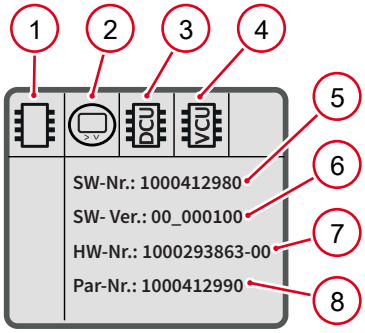

Att. 75: Vadības ierīču izvēlne

Poz.	Apzīmējums
1	Vadības ierīču informācijas izvēlnes simbols
2	Displeja simbols
3	Braukšanas piedziņas vadības ierīces (DCU) simbols
4	Transportlīdzekļa vadības ierīces (VCU) simbols
5	Programmatūras materiāla numurs
6	Programmatūras versija
7	Aparatūras materiāla numurs
8	Parametru komplekta materiāla numurs

Spiežot bultiņu taustiņu pa labi, var apskatīt atsevišķos komponentus. Izvēlētā komponenta simbols mirgo.

5.3.9 Dzinēja izvēlne

Dzinēja izvēlnē attēloti dati, ko mērī dzinēja elektronika.

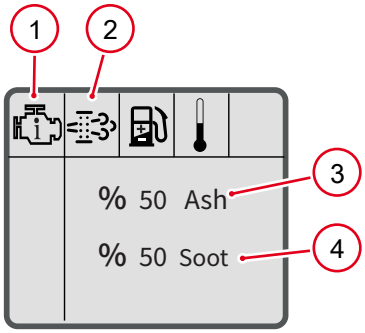

Att. 76: Dzinēja izvēlne, dīzeļa daļiņu filtrs

Poz.	Apzīmējums
1	Dzinēja datu izvēlnes simbols
2	Dīzeļa daļiņu filtra datu simbols
3	Pelnu satura rādījums “Ash”, %
4	Sodrēju satura rādījums “Soot”, %

Dzinēja izvēlne vispirms parāda datus par dīzeļa daļiņu filtru. Spiežot bultiņu taustiņu pa labi, var nokļūt līdz datiem par degvielas patēriņu un temperatūru. Izvēlētā informācijas veida simbols mirgo.

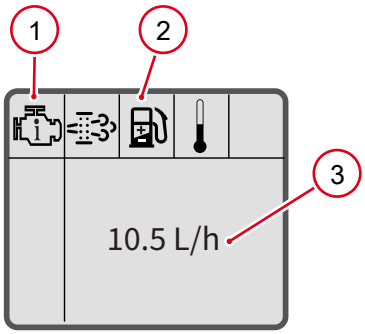

Att. 77: Dzinēja izvēlne, degvielas patēriņš

Poz.	Apzīmējums
1	Dzinēja datu izvēlnes simbols
2	Degvielas patēriņa datu simbols
3	Degvielas patēriņa rādījums litros stundā

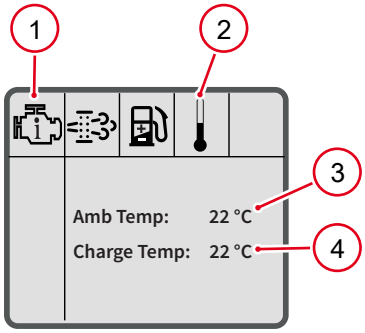

Att. 78: Dzinēja izvēlne, temperatūras rādījums

Poz.	Apzīmējums
1	Dzinēja datu izvēlnes simbols
2	Temperatūras datu simbols
3	Rādījums – vides gaisa temperatūra, °C
4	Rādījums – kraušanas gaisa temperatūra, °C

5.3.10 Kļūdu izvēlne

Kļūdu izvēlne parāda kļūdu kodus, ko atsūta transportlīdzekļa elektroniskie komponenti. Šī informācija noder, sazinoties ar autorizēto specializēto darbnīcu.

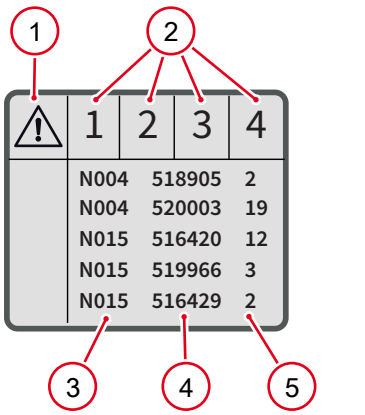

Att. 79: Kļūdu izvēlne

Poz.	Apzīmējums
1	Kļūdu rādījumu izvēlnes simbols
2	Kļūdu kodu lappuses
3	Kļūdu ziņojošā elektroniskā komponenta identifikators
4	Kļūdas SPN
5	Kļūdas FMI

Nav kļūdu, ja neparādās kļūdas kods.

Vienā lappusē parādās ne vairāk kā pieci kļūdu kodi; kopumā ne vairāk kā 20 kodu četrās lappusēs. Izvēlētās kļūdas lappuses numurs mirgo.

Kļūdu kodi parādās tādā secībā, kādā kļūdas radušās. Visjaunākā kļūda redzama saraksta augšgalā.

5.3.11 Iestatījumu izvēlne

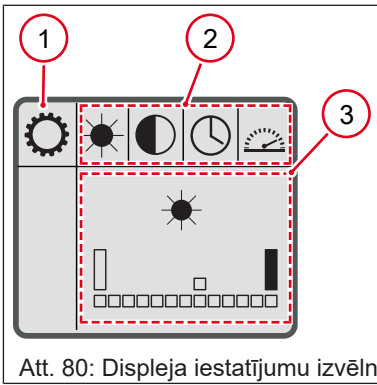

Att. 80: Displeja iestatījumu izvēlne

Poz.	Apzīmējums
1	Iestatījumu izvēlnes simbols
2	Displeja iestatījumu izvēlnes lapa
3	Iestatīšanas diapazons

Iestatījumu izvēlnē var iestatīt:

- spilgtumu
- kontrastu
- datumu/laiku
- rādījumu mērvienības

Iestatījumu izvēlne vispirms parāda displeja spilgtuma iestatīšanas iespējas. Spiežot bultiņu taustiņu pa labi, var apskatīt citas iestatīšanas iespējas. Izvēlētās iestatīšanas iespējas simbols mirgo.

Ja 10 sekunžu laikā netiek nospiests neviens taustiņš, vai ja iestatīšanas iespējā nospiež bultiņu taustiņu pa labi, tad sistēma pārņem esošo iestatījumu.

Iestatīt displeja spilgtumu

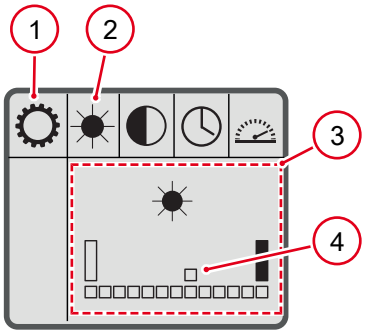

Att. 81: Iestatīšanas izvēlne, spilgtums

Poz.	Apzīmējums
1	Iestatījumu izvēlnes simbols
2	Spilgtuma simbols
3	Iestatīšanas diapazons
4	Pozīcijas rādījums

✓ Ir izvēlēta iestatīšanas izvēlne displeja spilgtumam.

✓ Spilgtuma simbols izvēlnes līstē mirgo.

1. Nospiediet bultiņu taustiņu uz leju.
   ⇨ Displeja iestatīšanas diapazons ir aktivizēts.
   ⇨ Spilgtuma simbols iestatīšanas diapazonā mirgo.
2. Spiediet bultiņu taustiņu pa labi tik reižu, līdz sasniegts vēlamais displeja spilgtums.

⇨ Pozīcijas rādījums **4** parāda iestatīto spilgtumu.

Iestatīt displeja kontrastu

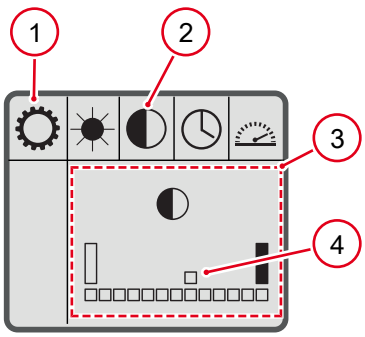

Att. 82: Iestatīšanas izvēlne, kontrasts

Poz.	Apzīmējums
1	Iestatījumu izvēlnes simbols
2	Kontrasta simbols
3	Iestatīšanas diapazons
4	Pozīcijas rādījums

✓ Ir izvēlēta iestatīšanas izvēlne displeja kontrastam.

✓ Kontrasta simbols izvēlnes līstē mirgo.

1. Nospiediet bultiņu taustiņu uz leju.
   ⇨ Displeja iestatīšanas diapazons ir aktivizēts.
   ⇨ Kontrasta simbols iestatīšanas diapazonā mirgo.
2. Spiediet bultiņu taustiņu pa labi tik reižu, līdz sasniegts vēlamais displeja kontrasts.

⇨ Pozīcijas rādījums **4** parāda iestatīto kontrastu.

Iestatiet displejā redzamo datumu un laiku

Datuma un laika rādījums atkarīgs no mērvienību iestatījumiem.

Atkarībā no iestatījuma displejs rādīs metriskās vai imperiālās mērvienības.

Spiežot bultiņu taustiņu uz leju, var pārslēgties uz iestatīšanas iespējām šādā secībā:

YYYY – MM – DD – hh – mm. Izvēlētās iestatīšanas iespējas simbols mirgo.

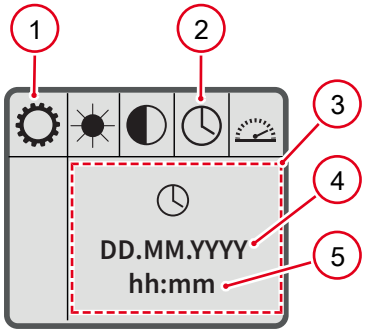

Att. 83: Iestatīšanas izvēlne, datums un laiks metriski

Poz.	Apzīmējums
1	Iestatījumu izvēlnes simbols
2	Datuma/laika simbols
3	Iestatīšanas diapazons
4	Datums
5	Laiks

Poz.	Nozīme
DD	datums, diena
MM	datums, mēnesis
YYYY	datums, gads
hh	laiks, pilnas stundas
mm	laiks, minūtes

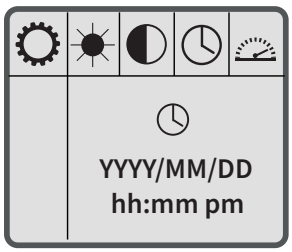

Att. 84: Iestatīšanas izvēlne, datums un laiks imperiāli

✓ Datuma un pulksteņa laika iestatīšanas izvēlne ir izvēlēta.

✓ Datuma un laika simbols izvēlnes līstē mirgo.

1. Nospiediet bultiņu taustiņu uz leju.
   ⇨ Displeja iestatīšanas diapazons ir aktivizēts.
2. Izvēlieties vajadzīgo iestatīšanas iespēju.
   ⇨ Izvēlētās iestatīšanas iespējas simbols iestatīšanas diapazonā mirgo.
3. Nospiediet bultiņu taustiņu pa labi.
   ⇨ Ar katru piespiedienu vērtība pieaug par vienu. Pēc maksimālās vērtības sasniegšanas vērtība atlec atpakaļ uz minimālo.
4. Turiet nospiestu bultiņu taustiņu pa labi.
   ⇨ Vērtība palielinās soļos pa divi.
5. Turiet bultiņu taustiņu pa labi nospiestu ilgāk par trim sekundēm.
   ⇨ Vērtība palielinās soļos pa pieci.

⇨ Datums un pulksteņa laiks iestatīti pēc vēlēšanās.

Displejā iestatīt mērvienības

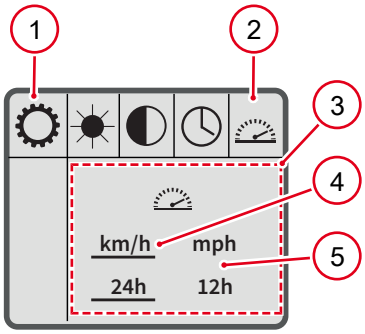

Att. 85: Rādījumu mērvienības iestatīšanas izvēlne

Poz.	Apzīmējums
1	Iestatījumu izvēlnes simbols
2	Mērvienību simbols
3	Iestatīšanas diapazons
4	Metriskā rādījumu mērvienība
5	Imperiālā rādījumu mērvienība

✓ Ir izvēlēta mērvienību iestatīšanas izvēlne.

✓ Mērvienību simbols izvēlnes līstē mirgo.

1. Nospiediet bultiņu taustiņu uz leju.
   ⇨ Displeja iestatīšanas diapazons ir aktivizēts.
   ⇨ Mērvienību simbols iestatīšanas diapazonā mirgo.
2. Spiediet bultiņu taustiņu pa labi, lai izvēlētos metriskās vai imperiālās mērvienības.
   ⇨ Izvēlētā mērvienība ir pasvītrota.
3. Apstipriniet savu izvēli, spiežot bultiņu taustiņu uz leju.

⇨ Mērvienības iestatītas pēc vēlēšanās.

5.3.12 DDF pielādes statusa vaicājums

Sadegot sodrējiem, dīzeļa daļiņu filtrā sakrājas pelni. Dīzeļa daļiņu filtra pielādi ar pelniem un sodrējiem uzrauga elektroniski. Pēc pielādes statusa ar pelniem un sodrējiem var vaicāt displejā.

Statusa vaicājumu veiciet, transportlīdzeklim stāvot.

Statusa vaicājums

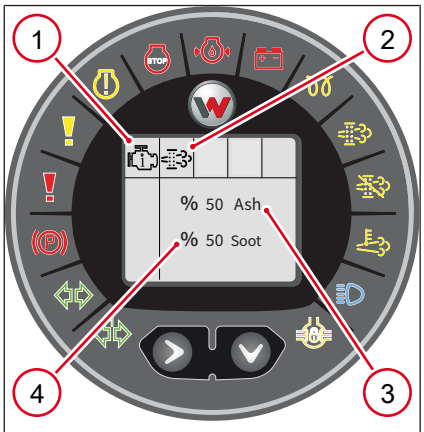

Att. 86: Rādījums displejā par pielādi ar pelniem un sodrējiem

Poz.	Apzīmējums
1	Dzinēja informācijas izvēlne
2	Apakšizvēlne DDF dati
3	Pelnu pielādes rādījums “Ash”, %
4	Sodrēju pielādes rādījums “Soot”, %

Simbols	Pozīcija
	parādās pozīcijā **1**

Simbols	Pozīcija
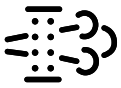	parādās pozīcijā **2**

✓ Transportlīdzeklis stāv.

1. Spiežot bultiņu taustiņu uz leju, atveriet dzinēja izvēlni.
2. Spiežot bultiņu taustiņu pa labi, atveriet apakšizvēlni ar datiem par dīzeļa daļiņu filtru.
   ⇨ Dzinēja izvēlnes apakšizvēlne ar datiem par dīzeļa daļiņu filtru ir atvērta.

⇨ Parādās dīzeļa daļiņu filtra pielāde ar pelniem un sodrējiem %.

5.4 Transportlīdzekļa ekspluatācijas uzsākšana

5.4.1 Pirms ekspluatācijas uzsākšanas

Pirms ekspluatācijas uzsākšanas izpildiet šādas prasības:

- jāizlasa un jāizprot lietošanas instrukcija.
- Atpazīt un saprast traucējumu rādījumus displejā.
- Transportlīdzekli lietot, tikai atrodoties operatora sēdeklī.
- Pirms pirmās braukšanas, saņemt instrukcijas no speciālistiem. Braukšanas mēģinājumus veikt plašā teritorijā.
- Pārbaudiet, vai transportlīdzeklis ir drošs un vai aizsargierīces nav bojātas.
- Pārliecinieties, ka visas apkopes tiek veiktas saskaņā ar apkopes plānu.
- Pirms brauciena sākuma no loga virsmas notīrīt netīrumus un ledu.
- Pirms atkārtotas transportlīdzekļa ekspluatācijas uzsākšanas pēc ilgākas dīkstāves, ļaut to pārbaudīt speciālistiem.
- Ieslēgt akumulatora atvienošanas slēdzi.

Papildu: skatīt Sagatavošanās pasākumi lappusē 20

Iestatīt lietotāja atrašanās vietu:

1. Regulēt sēdekli.
2. Regulēt stūres ratu.
3. Regulēt spoguļus.
4. Uzlieciet drošības jostu.
5. Ja nepieciešams, deaktivizējiet pretaizdzīšanas sistēmu.
6. Atbrīvojiet stāvbremzi.
7. Izslēdziet visus slēdžus un vadības ierīces.

⇨ Palaidiet transportlīdzekli.

5.4.2 Norāde, lai izvairītos no dzinēja bojājumiem



NORĀDE

Dzinējs var tikt bojāts!

- ► Tūlīt pēc iedarbināšanas nekavējoties noslogojiet dzinēju.
- ► Ļaujiet dzinējam darboties tukšgaitā apmēram trīs minūtes. Pēc tam lēnām palieliniet apgriezienu skaitu.
- ► Pirmo 100 darba stundu laikā nestrādājiet ar pilnu dzinēja jaudu.
- ► Nelietojiet papildu palaišanas palīglīdzekļus (piemēram, starta pilotu).
- ► Ja dzinējs nedarbojas, sazinieties ar pilnvarotu specializētu darbnīcu.



NORĀDE

Starteris var tikt bojāts!

- ► Dzinēju pēc izslēgšanas uzreiz nepalaist atkārtoti. Pagaidīt vismaz 15 sekundes.
- ► Ja dzinējs maks. pēc 15 sekundēm nesāk darboties, pārtrauciet palaišanas mēģinājumu.
- ► Starp diviem starta mēģinājumiem pagaidiet vienu minūti.

Lai izvairītos no dzinēja bojājumiem, izpildiet šajā sadaļā sniegtos norādījumus.

Pateicoties hidrostatiskajai piedziņai, dzinēju nevar iedarbināt, velkot transportlīdzekli.

Izmantošanai āra temperatūrās zem -10 °C, mēs iesakām uzstādīt degvielas, dzinēja un hidraulikas eļļas priekšsildītāju.

Iepriekšējās piestrādes laiks

Pirmo 100 darba stundu laikā nestrādājiet ar pilnu dzinēja jaudu. Noteikti jāievēro šādi norādījumi.

- Rūpīgi brauciet un strādājiet ar transportlīdzekli.
- Izvairieties no dīzeļdzinēja noslogojuma tukšgaitas apgriezienos.
- Neizmantojiet dzinēju nepārtraukti ar maksimālo apgriezienu skaitu.
- Mainīgu dzinēja apgriezienu skaita gadījumā palielināt slodzi.
- Ievērojiet paredzētos apkopes intervālus un veiciet atbilstoši tehnisko apkopi.

5.4.3 Akumulatora atvienošanas slēdzis

NORĀDE

Tehnisko bojājumu risks

- ► Kad akumulatora atvienošanas slēdzis tiek izvilkts, atveri noslēdziet ar aizsargvāciņu, lai slēdžos nevar nonākt mitrums.
- ► Akumulatora atvienošanas slēdzi nekad neslēdziet zem slodzes.
- ► Ieslēdziet akumulatora atvienošanas slēdzi, tikai pēc tam iespraudiet aizdedzes atslēgu.
- ► Izvelciet aizdedzes atslēgu, 30 sekundes pagaidiet un tikai tad izslēdziet akumulatora atvienošanas slēdzi.

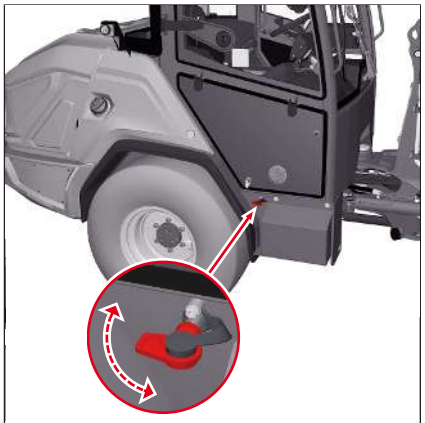

Att. 87: Akumulatora atvienošanas slēdža atrašanās vieta

Ar akumulatora atvienošanas slēdzi avārijas gadījumā visu elektrisko iekārtu var ātri atvienot no akumulatora. Uz nakti atslēdziet akumulatoru, lai izvairītos no iespējamās izlādes vai iespējamiem bojājumiem. Akumulatora atvienošanas slēdzi varat izmantot arī kā papildus aizsardzību pret zādzību, ja izvelkat akumulatora atvienošanas slēdzi.

Akumulatora atvienošanas slēdža apkalpošana

Akumulatora atvienošanas slēdzis atrodas labajā pusē zem kabīnes blakus akumulatoram.

Izslēgt akumulatora atvienošanas slēdzi

1. Izslēdziet dzinēju.
2. Nospiest akumulatora slēdzi un izvilkt.

⇨ Akumulators ir atvienots no elektriskās iekārtas.

Ieslēgt akumulatora atdalīšanas slēdzi

- Ievietot akumulatora atvienošanas slēdzi un nospiest.

⇨ Akumulators ir pieslēgts elektriskajai iekārtai.

5.4.4 Akumulatora atvienošanas relejs

Pēc izvēles transportlīdzeklis var būt aprīkots ar akumulatora atvienošanas releju. Akumulatora atvienošanas relejs atvieno elektrisko sistēmu no transportlīdzekļa akumulatora. Akumulatora atvienošanas releju apkalpo ar attēloto slēdzi instrumentu panelī.

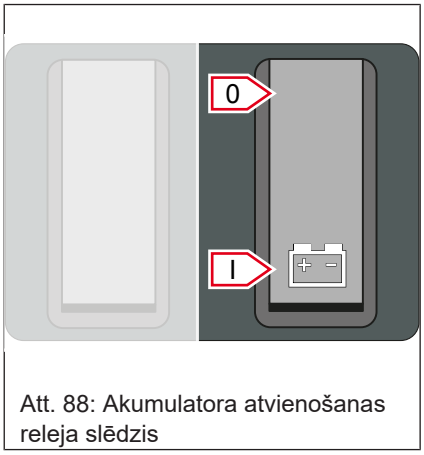

Att. 88: Akumulatora atvienošanas releja slēdzis

Slēdzim ir divas slēdža pozīcijas. Pozīcijā **0** slēdzis atvieno elektrisko sistēmu no transportlīdzekļa akumulatora. No slēdža pārslēgšanas līdz elektriskās sistēmas pilnīgai atbrīvošanai no stāvas var paiet līdz divām minūtēm; tādējādi sistēmas komponenti tiek pasargāti no bojājumiem. Lai iedarbinātu transportlīdzekli, slēdzis jāpārslēdz pozīcijā **I**.

- Pārslēdziet slēdzi pozīcijā **I**.
  - ⇨ Elektriskā sistēma ir savienota ar transportlīdzekļa akumulatoru.

⇨ Transportlīdzekli iespējams iedarbināt.

- Pārslēdziet slēdzi pozīcijā **0**.
  - ⇨ Elektriskā sistēma pēc apm. divām minūtēm ir atvienota no transportlīdzekļa akumulatora.

Ja slēdzis tiek pārslēgts pozīcijā **0** ekspluatācijas laikā, elektriskā sistēma tiek atvienota tikai pēc aizdedzes izslēgšanas.

5.4.5 Dzinēja priekšsildītājs un hidraulikas eļļas priekšsildītājs



⚠ BRĪDINĀJUMS

Traumu risks elektrisko triecienu dēļ!

Dzinēja un hidraulikas eļļas priekšsildīšana tiek darbināta ar 230 voltiem. Bojāti kabeļi un līnijas var izraisīt elektriskās strāvas triecienu, kas var izraisīt nāvi vai nopietnus savainojumus.

► Dzinēja un hidraulikas priekšuzsildi veikt tikai sausās telpās.

► Bojātus vadus uzreiz nomainīt.



NORĀDE

Ar nepietiekamu dzesētājvielas un hidraulikas eļļas līmeni priekšuzsildes laikā var sabojāt apsildes patronu!

► Priekšuzsildi izmantot tikai ar auksto startu, ievērojot iepriekš aprakstīto ieslēgšanas ilgumu (pārkaršanas aizsardzība).

► Pirms katras uzsildes pārbaudīt dzesētājvielas un hidraulikas eļļas līmeni, pretējā gadījumā apsildes patrona var pārdegt.

► Pārbaudiet hermētiskumu; arī siltam transportlīdzeklim.

► Dzesētājvielai vienmēr jābūt ar pietiekama daudzuma antifrīzu.

► Regulāri pārbaudīt, vai vadam nav bojājumu vai novecošanās pazīmju. Bojātu vadu nekavējoties ir jānomaina.

Transportlīdzeklis var būt aprīkots ar dzinēja priekšsildītāju un hidraulikas eļļas priekšsildītāju. Tādējādi tiek veikta dzesētājvielas un hidraulikas eļļas priekšapsilde. Atkarībā no āra temperatūras ieteicams šāds ieslēgšanas laiks:

Temperatūra °C	Ieslēgšanas ilgums stundās (h)
-20°	3
-10°	2
-5°	1,5
0°	1

Temperatūra °C	Ieslēgšanas ilgums stundās (h)
+10°	1

Priekšnosacījumi dzinēja un hidrauliskās eļļas priekšsildītāja pieslēgšanai

- 230 volti strāvas tīkls
- Drošinātājs maksimāli 16 ampēri
- Atlikušās strāvas ķēdes pārtraucējs
- Aizsargkontakta kontaktligzda

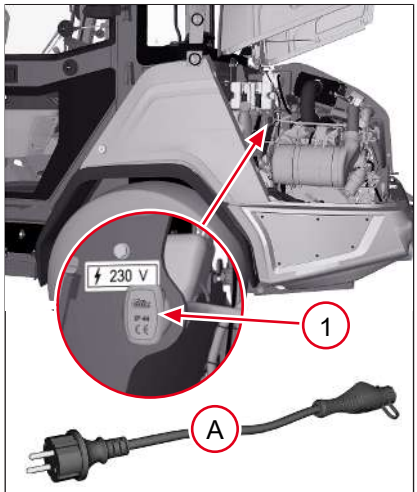

Att. 89: Pieslēgt dzinēja un hidraulikas eļļas priekšsildītāju

Pieslēgt dzinēja un hidraulikas eļļas priekšsildītāju

1. Novietot transportlīdzekli pie kontaktligzdas ar atlikušās strāvas ķēdes pārtraucēju.
2. Atveriet dzinēja pārsegu.
3. Piegādes apjomā esošo speciālo vadu **A** savienot ar transportlīdzekļa kontaktligzdu **1**.
4. Spraudni iespraust kontaktligzdā.

⇨ Dzesēšanas šķidrums un hidraulikas eļļa tiek uzsildīta.

Pirms dzinēja iedarbināšanas

1. Atvienojiet spraudni no kontaktligzdas.
2. Izvelciet speciālo kabeli **A** no transportlīdzekļa kontaktligzdas **1**.
3. Aizveriet dzinēja pārsegu.
4. Speciālo kabeli **A** uzglabāt drošā vietā.

⇨ Dzinējs var tikt palaists.

5.4.6 Dzinēja iedarbināšana

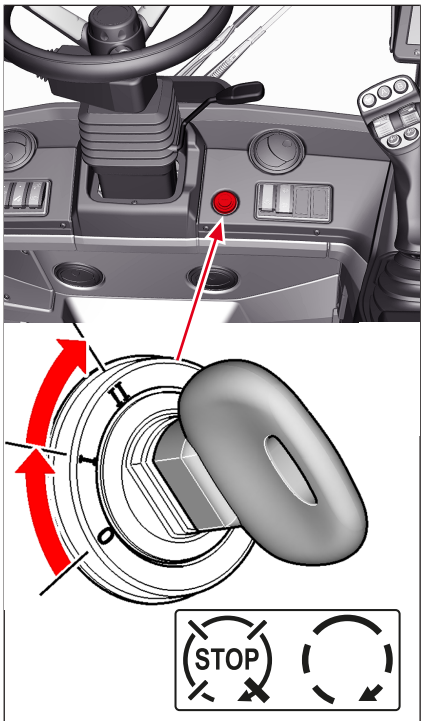

Att. 90: Pagriezt aizdedzes atslēgu

Lai iedarbinātu dzinēju, jārīkojas šādi:

✓ Transportlīdzekļa stāvbremze ir aktivizēta.

✓ Akumulatora atvienošanas slēdzis ir ieslēgts.

1. Aizdedzes atslēgu iespraust aizdedzes slēdzenē.
   ⇨ Pozīcija **0** - nav darba sprieguma.
2. Pagrieziet aizdedzes atslēgu pozīcijā **I**.
   ⇨ Kontroles un brīdinājuma lampiņas iedegas, lai veiktu paštestu.
3. Gaidiet, līdz kontrollampiņa “Priekšapsilde” nodziest.
4. Aizdedzes atslēgu pāri pretestībai iegriezt pozīcijā **II**.
   ⇨ Tiek darbināts starteris - dzinējs iedarbinās.
5. Palaist aizdedzes atslēgu, tiklīdz dzinējs sācis darboties.
   ⇨ Aizdedzes atslēga atgriežas pozīcijā **I**.

⇨ Kontrollampiņām ir jāizdziest.

Ja iedarbināšanas procesā kāda no brīdinājuma lampiņām nenodziest (izņemot stāvbremzes lampiņu), izslēdziet dzinēju un lieciet pārbaudīt kļūdas iemeslu autorizētā specializētā darbnīcā.

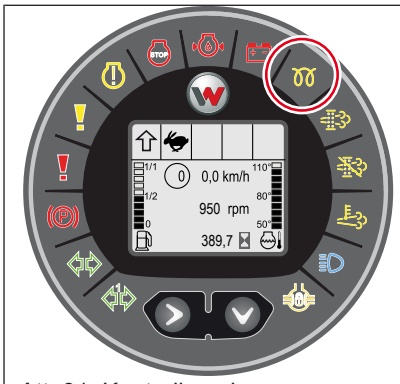

Att. 91: Kontrollampiņa Priekšapsilde

Dzinēja uzsildīšana

Priekšapsildes process tiek automātiski aktivizēts, ja aizdedzes atslēgu pagriež pozīcijā **I**.

- Ārā temperatūrā virs 0°C priekšapsildes process aizņem apmēram piecas līdz desmit sekundes.
- Ja āra temperatūra ir zem 0°C, priekšapsildes process ilgst aptuveni 15–60 sekundes.

Priekšapsildes process ir pabeigts, tiklīdz ekrānā nodziest kontrollampiņa.

Iedarbiniet dzinēju, tiklīdz kontrollampiņa nodziest.

Ja dzinējs neiedarbojas



NORĀDE

Braukšanas piedziņa var tikt bojāta!

Dzinēju nevar iedarbināt hidrostatiskās piedziņas dēļ, velkot transportlīdzekli.

► Dzinēju nekādā gadījumā nepalaist, velkot transportlīdzekli.

1. Nospiediet starteri nepārtraukti ne ilgāk kā 15 sekundes.
2. Pagaidiet vienu minūti.
3. Atkārtojiet iedarbināšanas procesu.

⇨ Ja dzinējs nesāk darboties pēc diviem palaišanas mēģinājumiem, traucējuma iemeslu meklēt atbilstoši traucējumu tabulai vai vērsties pilnvarotā darbnīcā.

5.4.7 Pretaizdzīšanas sistēma ar atslēgām

Pretaizdzīšanas sistēma ir integrēta aizdedzes slēdzenē un var tikt deaktivizēta tikai ar piegādāto zilo aizdedzes atslēgu!

Transportlīdzekļa aprīkojumā ar pretaizdzīšanas sistēmu ir iekļauts:

- Pretaizdzīšanas sistēma ir instalēta transportlīdzeklī.
- Divas kodētas zilas aizdedzes atslēgas.
- Viena sarkana galvenā atslēga.

Jaunas aizdedzes atslēgas ielasīšana

Jaunas aizdedzes atslēgas var ielasīt ar sarkano galveno atslēgu. Sarkano galveno atslēgu uzglabājiet rūpīgi un atsevišķi no transportlīdzekļa.

Pretaizdzīšanas sistēmai ir pieejama tikai viena galvenā atslēga. Ja galveno atslēgu pazaudē, autorizētā darbnīcā jānomaina visa pretaizdzīšanas sistēma.

Galveno atslēgu var izmantot tikai jaunu aizdedzes atslēgu ielasīšanai. Pretaizdzīšanas sistēmu nevar atslēgt ar galveno atslēgu.

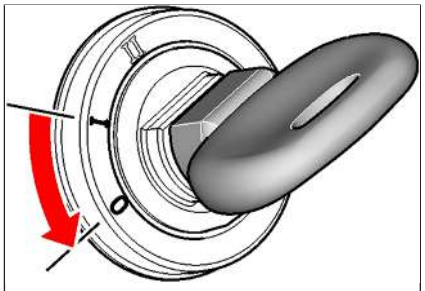

Att. 92: Aizdedzes atslēgas ielasīšana

✓ Ielasīšanas zilās aizdedzes atslēgas un galvenā atslēga ir pa rokai.

✓ Lai ielasītu jaunas, zilas aizdedzes atslēgas, ieslēdziet stāvgaismas lukturus.

1. Ievietojiet galveno atslēgu aizdedzes slēdzenē.
2. Turiet aizdedzes atslēgu maksimāli piecas sekundes pagrieztu pozīcijā **I**.
3. Pagrieziet aizdedzes atslēgu pozīcijā **0** un izvelciet galveno atslēgu.
   ⇨ Elektronika gaida, ka nākamo 15 sekunžu laikā tiks ielasīta aizdedzes atslēga.
4. Ievietojiet zilo aizdedzes atslēgu un uz vismaz vienu sekundi pārslēdziet to pozīcijā **I**.

⇨ Jauna zilā aizdedzes atslēga ir ielasīta.

Ja jāielasa vairākas aizdedzes atslēgas, aizdedzes atslēgas, kas jāielasa, var ielasīt pēc kārtas, bez galvenās atslēgas atkārtotas ievietošanas aizdedzes slēdzenē. Tomēr laiks starp galvenās atslēgas vai ielasītās aizdedzes atslēgas izņemšanu un nākamo aizdedzes atslēgu nedrīkst pārsniegt 15 sekundes. Atkārtojiet procedūru no **I** soļa, ja ir pagājušas vairāk nekā 15 sekundes.

Galveno atslēgu uzglabājiet ārpus kabīnes, lai novērstu nepareizu elektronikas informāciju, piemēram, saņemot galveno atslēgu signālu un papildu signālu no ielasītas aizdedzes atslēgas.

Pretaizdzīšanas sistēmas aktivēšana

Vienmēr izņemiet aizdedzes atslēgu, ja ir jāieslēdz pretaizdzīšanas sistēma. Ja aizdedzes atslēga ir ievietota, pretaizdzīšanas sistēma netiks aktivizēta.

1. Aktivizējiet stāvbremzi.
2. Pārslēdziet aizdedzes atslēgu pozīcijā **0**.
3. Izvelciet aizdedzes atslēgu.

⇨ Pretaizdzīšanas sistēma tiek aktivizēta pēc 30 sekundēm.

Pretaizdzīšanas sistēmas deaktivēšana

1. Aizdedzes atslēgu iespraust aizdedzes slēdzenē.
   ⇨ Pretaizdzīšanas sistēma tiek deaktivizēta pēc piecām sekundēm.
2. Iedarbiniet dzinēju.

⇨ Pretaizdzīšanas sistēma dzinēja darbošanās laikā ir pastāvīgi deaktivizēta.

Ielasītas atslēgas dzēšana

Pazaudējos vienu ielasītu zilu aizdedzes atslēgu, jādzēš visas citas ielasītās atslēgas. Galvenās atslēgas kods dzēšanas laikā netiek dzēsts.

Pēc dzēšanas visas esošās aizdedzes atslēgas var ielasīt no jauna.

1. Ieslēgt stāvgaismu.
2. Ievietojiet galveno atslēgu aizdedzes slēdzenē.
3. Turiet aizdedzes atslēgu vismaz 20 sekundes pagrieztu pozīcijā **I**.
   ⇨ Zilo aizdedzes atslēgu kodi tiek izdzēsti.
   ⇨ Zilās aizdedzes atslēgas var tikt no jauna ielasītas.

Drošības funkcija

1. Ja 1 minūtes laikā aizdedzē tiek darbinātas vairāk kā 5 atslēgas ar dažādiem nederīgiem kodiem, pretaizdzīšanas sistēma ir aktīva 15 minūtes un šajā laikā nepieņem arī derīgas atslēgas.
2. Šis process novērš dažādu atslēgu izmēģināšanu un līdz ar to pareizās atslēgas atrašanu.
3. Derīgas atslēgas tiek pieņemtas tikai pēc 15 minūtēm un ja ir atpazīta aizdedzes pozīcija **I**. Tas novērš atslēgas izmēģināšanu bez mehāniskās aizdedzes aktivizācijas, piemēram, ja aizdedzes atslēga piespiedu kārtā ir pagriezta pozīcijā **I**.
4. Energoapgādes līnijas vai citu vadības līniju pārtraukšana neizraisa pretaizdzīšanas sistēmas deaktivēšanu vai datu dzēšanu (piem., datu koda).
5. Visi nozīmīgie dati tiek saglabāti energoneatkarīgā atmiņā.

5.4.8 EquipCare Dual ID tastatūra transportlīdzekļa atbloķēšanai

Izmantojot tastatūru, tiek ievadīts personīgs identifikācijas numurs (PIN) transportlīdzekļa atbloķēšanai. Transportlīdzekli var iedarbināt tikai, ar tastatūru ievadot PIN.

PIN izmantošana



Att. 93: PIN ievade, izmantojot tastatūru

Poz.	Apzīmējums
1	LED 1- deg oranžā krāsā, ja tastatūra ir gatava
2	LED 2 - nedarbojas
3	LED 3 - ja ievade pareiza, deg zaļā krāsā. Nedeg, ja ievadīts nepareizs PIN
4	Apstiprina PIN ievadi
5	Atceļ ievadi un ļauj ievadīt PIN no jauna

Lietotājs savu PIN var iestatīt EquipCare - Manager, izmantojot saiti equipcare.wackerneuson.com. Kamēr EquipCare - Manager PIN nav iestatīts un saglabāts, transportlīdzekli var iedarbināt arī bez PIN.

1. Gaismas diode **1** deg oranžā krāsā.
2. Ievadiet PIN, izmantojot tastatūru.
3. Apstipriniet ievadi ar pogu **4**.

⇨ Ja ievadīts pareizs kods, gaismas diode **3** deg zaļā krāsā.

⇨ Ja ievadīts nepareizs PIN, gaismas diode **3** nedeg.

⇨ Transportlīdzekli nevar iedarbināt.

Ja ievadīšanas laikā pamanāt, ka tiek ievadīts nepareizs PIN, tad ievadi var atcelt ar pogu **5**.

5.4.9 Dzinēju nedarbiniet ar zemu slodzi

Dzinēja darbības īpašības var nelabvēlīgi ietekmēt, darbinot transportlīdzekli lielā ātrumā ar slodzi, kas mazāka par 20 %. Šīs zemās slodzes sekas var būt:

- Dzinēja darba temperatūra ir pārāk zema.
- Smēreļļas patēriņš pieaug.
- Eļļa izplūdes gāzu sistēmā piesārņo dzinēju.
  - Šo piesārņojumu norāda zilie dūmi; smēreļļa tiek sadedzināta.

Darbiniet dzinēju ar slodzi, kas pārsniedz 20%.

5.4.10 Dzinēja apturēšana



NORĀDE

Dzinēja bojājumi!

Ja dzinējs tiek apturēts tieši pie pilnas slodzes, dzinējs var tikt bojāts pārmērīgas darba temperatūras dēļ.

► Ļaujiet dzinējam darboties tukšgaitā apmēram trīs minūtes.

► Pēc tam izslēdziet dzinēju.



NORĀDE

Dzinēja tūlītēja palaišana pēc izslēgšanas var izraisīt palaidēja bojājumus.

► Pagaidiet aptuveni 15 sekundes pirms dzinēja restartēšanas.

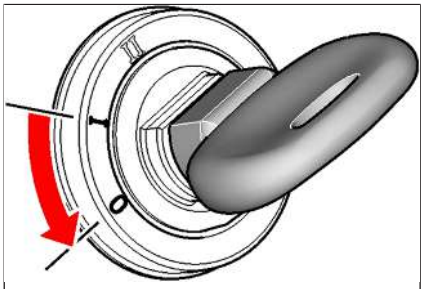

Att. 94: Aizdedzes atslēgu novietot pozīcijā 0

1. Nolaidiet kraušanas iekārtu uz zemes.
2. Nofiksējiet transportlīdzekli ar stāvbremzi.
3. Izslēdziet visus elektriskos patērētājus.
4. Ļaujiet dzinējam darboties tukšgaitā apmēram trīs minūtes.
5. Aizdedzes atslēgu novietot pozīcijā **0**.
6. Izvelciet aizdedzes atslēgu.

5.4.11 Dzinēja palaide ar palaišanas palīdzību



⚠ BRĪDINĀJUMS

Palaides palīdzības vada pievienošana akumulatora negatīvajam polam var izraisīt nelaimes gadījumus.

No akumulatora var atbrīvoties gāzveida ūdeņraža gāze, kas var viegli aizdegties dzirksteļu veidošanās laikā, un var izraisīt nopietnus savainojumus.

► Nepievienojiet palaides palīdzības vadu akumulatora negatīvajam polam.



NORĀDE

Elektrisko sistēmu var sabojāt īssavienojums ārējās palaides laikā.

- ► Pārliecināties, ka abi transportlīdzekļi nesaskaras.
- ► Neizmantot transportlīdzekļa ārējo palaidi, ja akumulators ir bojāts vai iesalis.
- ► Nesaslēgt rindā divus akumulatorus.
- ► Izmantot tikai palaides palīgakumulatorus, kuriem ir tāds pats spriegums.
- ► Izmantot tikai pārbaudītus palaišanas vadus ar izolētām polu stangām un pietiekamu vada šķērsgriezumu.
- ► Palaišanas palīdzības vadus novietot tā, lai tos nevarētu aizskart rotējošas dzinēja telpas detaļas.

1. Izslēgt akumulatora atvienošanas slēdzi.
2. Elektriskajai iekārtai pēc inerces laika nav sprieguma.
3. Piebrauciet ar palaišanas palīdzības transportlīdzekli (uzlādēts akumulators) pie strāvu ņemošā transportlīdzekļa (uzlādējamais akumulators).
   ⇨ Pārliecinieties, ka abi transportlīdzekļi nesaskaras, bet var pievienot palaišanas palīdzības kabeļus.
4. Pārslēdziet visas palaišanas palīdzības transportlīdzekļa vadības sviras un slēdžus nulles pozīcijā.
5. Izslēdziet iedarbināšanas palīdzības transportlīdzekļa aizdedzi, jo palaišanas palīdzības laikā radītās sprieguma maksimumvērtības var radīt transportlīdzekļa elektronikas bojājumus.

⇨ Tagad varat pievienot iedarbināšanas palīdzības kabeļus.

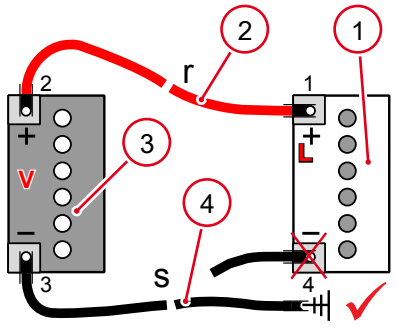

Att. 95: Sistēma akumulatoru savienošanai

Poz.	Apzīmējums
1	Izlādējies transportlīdzekļa akumulators
2	Sarkans palaišanas palīdzības vads (pozitīvs pols)
3	Uzlādēts transportlīdzekļa akumulators; ārējais barošanas bloks
4	Melns palaišanas palīdzības vads (zemes punkts)
L	Izlādējies transportlīdzeklis
V	Pilnībā uzlādēts transportlīdzeklis

Iedarbināšanas palīdzības kabeļu pievienošana

Izmantojiet tikai pietiekama garuma palaišanas palīdzības kabeļus ar pietiekamu vada šķērsgriezumu.

✓ Akumulatora pārsegs ir nomontēts.

✓ Akumulatora polu pārsegi ir noņemti.

1. Vispirms pievienojiet sarkano palaišanas palīdzības vadu **2** izlādētā akumulatora pozitīvajam polam **1**.
2. Sarkanā palaišanas palīdzības vada **2** otru galu pievienojiet strāvu dodošā akumulatora **3** pozitīvajam polam.
3. Vispirms pievienojiet melno palaišanas palīdzības vadu **4** strāvu dodošā akumulatora negatīvajam polam **3**.
4. Otru melnā palaišanas palīdzības vada **4** galu piespraudiet elektrību ņemošā transportlīdzekļa vietai, kas vada elektrību, piem., pie motora bloka vai asu stiprinājuma.
   ⇨ Nepievienojiet vadu izlādētā akumulatora negatīvajam polam, jo dzirksteļu veidošanās gadījumā var aizdegties sprādzienbīstamie tvaiki. Ievērot vismaz 30 cm attālumu līdz akumulatoram.
5. Ieslēgt akumulatora slēdzi.
6. Iedarbiniet transportlīdzekļa dzinēju ar pilnībā uzlādēto akumulatoru.
7. Iedarbiniet transportlīdzekļa dzinēju ar izlādēto akumulatoru.
   ⇨ Ja transportlīdzekļa dzinējs nesāk darboties pēc 15 sekundēm, gaidiet vienu minūti un atkārtojiet procesu.

Pēc veiksmīgas palaišanas

1. Atvienojiet melno palaišanas palīdzības kabeli **4** no strāvu ņemošā transportlīdzekļa dzinēja bloka.
2. Atvienojiet melno palaišanas palīdzības vadu **4** no strāvu dodošā akumulatora negatīvā pola.
3. Atvienojiet sarkano palaišanas palīdzības vadu **2** no strāvu dodošā akumulatora pozitīvā pola.
4. Atvienojiet sarkano palaišanas palīdzības vadu **2** no izlādētā akumulatora pozitīvā pola.
5. Uzlieciet noņemtos akumulatora polu pārsegus.
6. Pieskrūvējiet akumulatora pārsegu.

6 Apkalpošana

6.1 Bremzēšana

6.1.1 Darba bremzes darbināšana



⚠ BRĪDINĀJUMS

Negadījumu risks bloķēta vai netīra pedāļa dēļ!

Vaļīgi priekšmeti kabīnē vai netīri pedāļi var traucēt pedāļa darbību un izraisīt negadījumus ar smagām traumām vai letālām sekām.

► Pedāļus uzturiet tīrus.

► Nenovietojiet pie pedāļiem nekādus priekšmetus.

Funkcija "Pakāpeniskā salēināšana"

Funkcija "Pakāpeniskā salēināšana" regulē hidraulikas eļļas padevi braukšanas piedziņai. Nenospiežot pakāpeniskās bremzēšanas pedāli, braukšanas piedziņai ir pieejama pilns eļļas daudzums. Jo vairāk tiek nospiests pakāpeniskās bremzēšanas pedālis, jo mazāks eļļas daudzums ir pieejams braukšanas piedziņai. Darba hidraulikas jauda netiek ietekmēta. Pateicoties šai regulēšanai, arī ar augstu dzinēja apgriezienu skaitu iespējams braukt lēni, un vienlaicīgi darba hidraulikai ir pieejama pilna dzinēja jauda.

Spiežot pakāpeniskās bremzēšanas pedāli stiprāk, tiek nospiestas transportlīdzekļa darba bremzes.

Funkcija "Bremzes"

Bremžu funkcija tiek panākta jau ar transportlīdzekļa pakāpenisko salēināšanu. Spiežot pakāpeniskās bremzēšanas pedāli vēl stiprāk, transportlīdzekļa bremžu sistēma tiek darbināta ar hidrauliku.

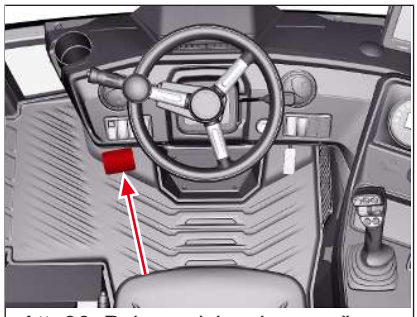

Att. 96: Pakāpeniskās bremzēšanas pedālis

Bremzēšana ar pakāpeniskās bremzēšanas pedāli

Pakāpeniskās bremzēšanas zonā – pedāli viegli nospiest – pedāli iespējams izmantot arī kā sajūga pedāli vieglajā automašīnā. Braukšanas piedziņa šajā gadījumā saņem mazāk hidrauliskās eļļas.

Bremzēšana ar pakāpeniskās bremzēšanas pedāli

- Nospiediet pedāli.
  - ⇨ Vēlākais pēc bremžu pedāļa pusceļa jūtama stingra pretestība. Ieslēdzas bremžu lukturi.

⇨ Transportlīdzeklis samazina ātrumu.

6.1.2 Rādījums „Overspeed”

⚠ BRĪDINĀJUMS

Negadījumu risks nepiemērota ātruma dēļ!

Nepiemērots ātrums var izraisīt negadījumus, kas var izraisīt smagus savainojumus vai nāvi.

► Overspeed gadījumā samaziniet braukšanas ātrumu, nospiežot bremžu pedāli.

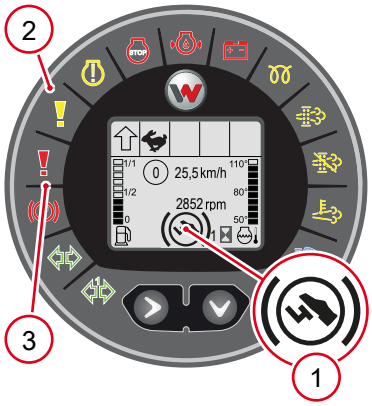

Att. 97: Simbols Overspeed displejā

Ja transportlīdzeklis sāk braukt pārāk ātri (piem., braucot lejup no kalna), transportlīdzekļa elektronika brīdina par pārāk lielu ātrumu. Displejā ir redzams simbols **1**.

1. brīdinājuma pakāpe: deg kontrollampiņa **2**, un atskan intervālu signāls.

- Šādā gadījumā nobremzējiet transportlīdzekli ar bremžu pedāli tik daudz, līdz kontrollampiņa nodziest un signāls apklust.

Ja 1. brīdinājuma pakāpes gadījumā transportlīdzeklis netiek nobremzēts vai netiek nobremzēts pietiekami, seko 2. brīdinājuma pakāpe.

2. brīdinājuma pakāpe: deg brīdinājuma lampiņa **3**, un atskan nepārtraukts signāls.

1. Šādā gadījumā nobremzējiet transportlīdzekli, līdz tas apstājas.
2. Izslēdziet aizdedzi.
   ⇨ Brīdinājuma lampiņa nodziest un signāls apklust.
3. Ieslēdziet aizdedzi.

⇨ Ja transportlīdzekļa displejā neparādās kļūdas kods, var turpināt braukt.

⇨ Ja transportlīdzekļa displejā parādās kļūdas kods, sazinieties ar autorizētu specializēto darbnīcu.

6.1.3 Stāvbremzes apkalpošana ar sviru

⚠ UZMANĪBU

Negadījumu risks, brauciena laikā aktivizējot stāvbremzi!

Stāvbremzi brauciena laikā drīkst izmantot kā palīgbremzi tikai ārkārtas situācijā un ja nedarbojas darba bremze. Pastāv savainošanās risks.

► Normālos ekspluatācijas apstākļos bremzēšanai izmantot tikai pakāpeniskās bremzēšanas pedāli.

► Aktivizējiet stāvbremzi tikai braucot ārkārtas situācijā.

Ar stāvbremzi transportlīdzekli iespējams nodrošināt pret nejaušu aizripošanu. Pirms transportlīdzekļa atstāšanas aktivizējiet stāvbremzi.

Stāvbremzes vadības svira atrodas pa kreisi, blakus vadītāja sēdeklim.

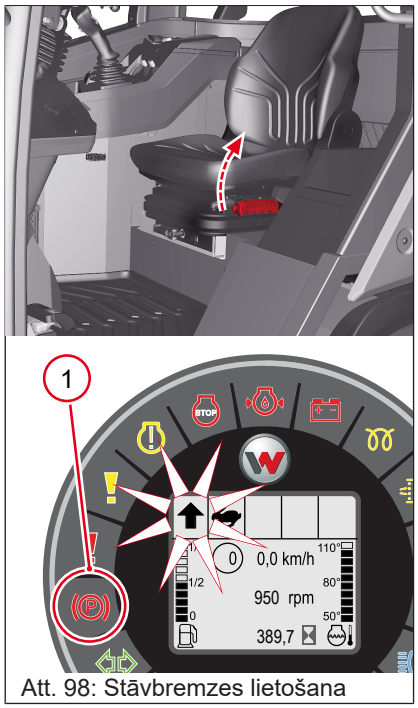

Att. 98: Stāvbremzes lietošana

Stāvbremzes pievilkšana

- Sviru pavelciet bultiņas virzienā.
  - ⇨ Svira nofiksējas.
  - ⇨ Displejā deg kontrollampiņa **1**.

⇨ Stāvbremze ir aktivizēta.

Braukšanas bloķētājs

Iedarbinot stāvbremzi, transportlīdzekļa braukšanas piedziņa ir izslēgta. Displejā deg kontrollampiņa **1**.

Ar pievilktu stāvbremzi un ieslēgtu braukšanas virzienu displejā mirgo braukšanas virziena simbols.

Pēc stāvbremzes atlaišanas kontrollampiņa **1** nodziest, un braukšanas piedziņa atkal ir aktīva. Ir atkal iespējams braukt.

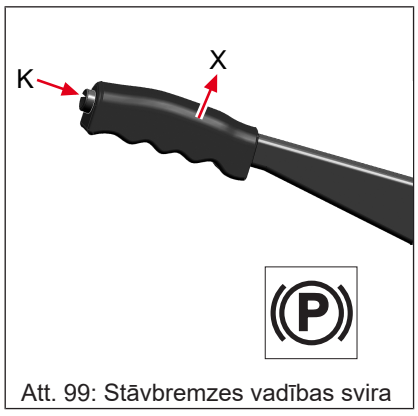

Att. 99: Stāvbremzes vadības svira

Stāvbremzes atlaišana

1. Sviru **X** viegli pavelciet uz augšu un ar īkšķi nospiediet pogu **K**.
   - ⇨ Sviras fiksators ir atbrīvots.
2. Sviru līdz galam spiest uz leju.
   - ⇨ Kontrollampiņa **1** nodziest.

⇨ Stāvbremze ir atlaista.

6.1.4 Stāvbremzes slēdža lietošana



⚠ UZMANĪBU

Negadījumu risks, brauciena laikā aktivizējot stāvbremzi!

Stāvbremzi brauciena laikā drīkst izmantot kā palīgbremzi tikai ārkārtas situācijā un ja nedarbojas darba bremze. Pastāv savainošanās risks.

► Normālos ekspluatācijas apstākļos bremzēšanai izmantot tikai pakāpeniskās bremzēšanas pedāli.

► Aktivizējiet stāvbremzi tikai braucot ārkārtas situācijā.

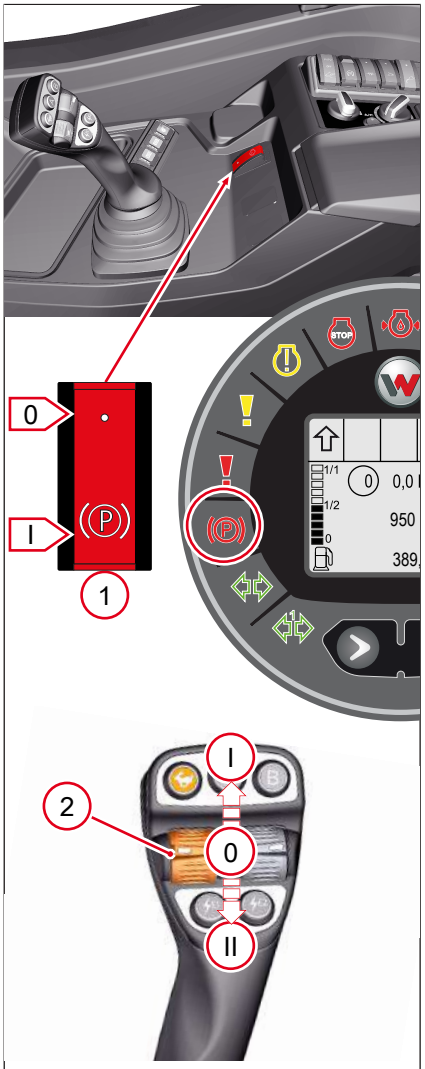

Att. 100: Stāvbremzes darbināšana

Stāvbremze nodrošina transportlīdzekli pret nejaušu ripošanu.

Kad dzinējs ir izslēgts, stāvbremze automātiski ir aktivizēta. Kad stāvbremze ir aktivizēta un aizdedze ieslēgta, instrumentu panelī mirgo brīdinājuma lampiņa **(P)**.

Stāvbremzes deaktivizēšana

- Slēdzi **1** īsi nospiest pozīcijā **I** vai ar vadības ratu **2** izvēlēties braukšanas virzienu.
  - ⇨ Brīdinājuma lampiņa **(P)** nodziest.

⇨ Stāvbremze ir atlaista.

Stāvbremzes aktivizēšana

✓ Stāvbremzi aktivizējiet tikai brīdī, kad transportlīdzeklis stāv.

- Īsi nospiediet slēdzi **1** pozīcijā **I** vai izslēdziet dzinēju.
  - ⇨ Brīdinājuma lampiņa **(P)** deg.

⇨ Stāvbremze ir aktivizēta.

Ja dzinējs darbojas un stāvbremze ir aktivizēta, displejā mirgo braukšanas virziena simbols, ja ir izvēlēts kāds braukšanas virziens.

Automātiskās apturēšanas funkcija

Šādos gadījumos stāvbremze tiek ieslēgta automātiski:

- Kad transportlīdzeklis stāv.
- Kad izvēlēts braukšanas virziens **0**.
- Tiklīdz lietotājs pamet sēdekli.

Ja stāvbremze ir automātiski ieslēgta, transportlīdzekļa braukšanas piedziņa nav izslēgta. Uz to norāda mirgojoša kontrollampiņa **(P)**. Kamēr mirgo kontrollampiņa **(P)**, braukšanu var turpināt, spiežot akseleratora pedāli. Braukšanas virzienu var mainīt. Brīdinājuma lampiņa nodziest, tiklīdz tiek turpināta braukšana.

6.2 Stūrēšana

6.2.1 Vadīšanas veidi



⚠ BRĪDINĀJUMS

Negadījumu risks nepareizi strādājoša stūres mehānisma dēļ!

Braukšana ar bojātu stūrēšanas sistēmu var izraisīt nelaimes gadījumus un radīt traumas.

- ► Pirms braukšanas pārbaudiet stūrēšanas sistēmas darbību.
- ► Nebrauciet ar transportlīdzekli, ja stūrēšanas sistēma ir bojāta.
- ► Nepareizi strādājošas stūrēšanas sistēmas remontu lūdziet veikt pilnvarotā un specializētā darbnīcā, pirms atkārtotas transportlīdzekļa lietošanas.

Pārlēciena-svārstīgā stūres mehānisms tiek vadīts ar stūri. Stūre, izmantojot stūres statni un stūrēšanas vadības agregātu, darbojas uz dubultas darbības hidraulisko cilindru.

- ▪ Pagrieziet stūri pa kreisi.

⇨ Transportlīdzeklis brauc pa kreisi.

- ▪ Pagrieziet stūri pa labi.

⇨ Transportlīdzeklis brauc pa labi.

6.3 Braukšana

6.3.1 Brīdinājumu norāde par braukšanu



⚠ BRĪDINĀJUMS

Savainošanās risks, transportlīdzeklim apgāžoties!

Transportlīdzekļa apgāšanās var izraisīt smagus savainojumus vai nāvi.

Braucot līkumos, pastāv paaugstināts apgāšanās risks.

Ar noslogotu palīgagregātu mainās transportlīdzekļa kopējā svara sadalījums.

- ► Kraušanas iekārtu brauciena laikā turēt pēc iespējas tuvu zemei.
- ► Nepārsniedziet atļauto lietderīgo slodzi.
- ► Pielāgojiet braukšanas ātrumu.
- ► Vienmēr uzlieciet drošības jostu.
- ► Aizveriet balsta loku/kabīnes durvis.



⚠ BRĪDINĀJUMS

Negadījumu risks ierobežota redzes lauka dēļ!

Var neredzēt personas un priekšmetus ierobežota redzes lauka dēļ.

- ► Pirms ekspluatācijas sākšanas pārbaudīt redzes lauku.
- ► Pirms ekspluatācijas sākuma iestatīt spoguli.
- ► Noņemiet traucēkļus darba zonā.
- ► Kraušanas iekārtu, pārvietojot kravu, novietot transportēšanas stāvoklī.
- ► Ar piemērotiem pasākumiem (piem., instruētājs vai kamera) nodrošināt redzamību.



⚠ UZMANĪBU

Negadījumu risks ierobežota redzes lauka dēļ!

Aizsalušas un/vai netīras logu virsmas var izraisīt ierobežotu redzamību un tādējādi izraisīt vieglus savainojumus.

- ► Pirms brauciena sākuma no loga virsmas notīrīt ledu.



⚠ UZMANĪBU

Negadījumu risks, ko izraisa sniegs un ledus uz ceļiem!

Nepiemērots ātrums uz apsnigušām un/vai apledojušām ielām vai ceļa var izraisīt negadījumus ar viegliem savainojumiem.

- ► Samaziniet braukšanas ātrumu.



NORĀDE

Ja transportlīdzeklis nokļūst ļoti slīpā pozīcijā vai apgāžas, ir iespējami dzinēja bojājumi.

Ja transportlīdzeklis ir apgāzies, rīkojieties šādi:

- ► Nekavējoties izslēdziet aizdedzi un izvelciet atslēgu.
- ► Pēc iespējas ātrāk novietojiet transportlīdzekli atpakaļ pareizā pozīcijā.
- ► Pēc transportlīdzekļa pacelšanas neiedarbiniet dzinēju.
- ► Sazinieties ar autorizētu darbnīcu. Apmācītiem speciālistiem jāveic transportlīdzekļa pārbaude un lietošanas apstiprinājuma izsniegšana.



Vide

Kaitējumi videi, ko izraisa izplūdušas darba vielas.

Izplūdušas darba vielas nedrīkst nonākt augsnē vai ūdenī.

- ► Ja transportlīdzeklis apkrīt, pēc iespējas ātrāk novietojiet to atpakaļ pareizā pozīcijā, lai novērstu darba vielu izplūšanu.
- ► Izplūdušās darba vielas, ja tās ir nekaitīgas, var savākt ar piemērotu tvertni un utilizēt videi draudzīgā veidā.
- ► Konstatējot darba vielu izplūdi, informējiet attiecīgās iestādes.

6.3.2 Braukšanas režīma izvēle

Transportlīdzeklim ir divi braukšanas režīmi Sasniedzamais ātrums ir atkarīgs no dzinēja apgriezienu skaita izvēles.

Simbols	Braukšanas režīms	Ieteicamā darbība
	Bruņurupucis 0–10 km/h	Darbiem, pie kuriem ātrums jāregulē ļoti smalkjūtīgi.
	Zaķis (ātrgaita) 0–20 km/h	Transportēšanas braucieniem.
	Zaķis (ātrgaita) 0–30 km/h	Transportēšanas braucieniem.

Transportlīdzekļa modelis ātrumam virs 20 km/h

Transportlīdzekļi ar konstrukcijā paredzētu maksimālo ātrumu virs 20 km/h uzliek operatoram un īpašniekam īpašas prasības. Operatoram var būt nepieciešama cita vadītāja apliecība. Īpašniekam transportlīdzeklis obligāti jāapdrošina.

Turklāt var būt pienākums atļaut transportlīdzekli izmantot sabiedrisko ceļu satiksmē, kā arī pienākums pievienot transportlīdzeklim numura zīmes (valsts reģistrācijas numurs).

Atbildīgs par šo prasību un pienākumu izpildi ir tikai un vienīgi transportlīdzekļa īpašnieks.

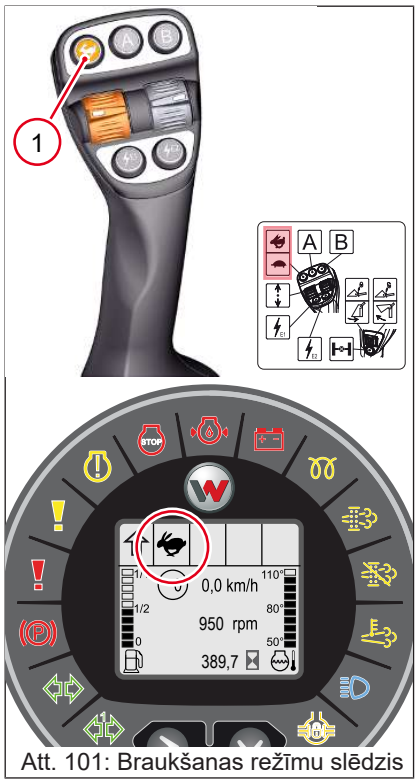

Att. 101: Braukšanas režīmu slēdzis

Braukšanas režīma maiņa

- Nospiediet **1**. taustiņu.
  - ⇨ Braukšanas režīms nomainās no lēnās gaitas uz ātro gaitu vai no ātrās gaitas uz lēno gaitu.
  - ⇨ Displejā ir redzams atbilstošais simbols.

Ieslēdzot transportlīdzekli no jauna, automātiski ir ieslēgts pēdējais izvēlētais braukšanas režīms.

6.3.3 Braukšanas virziena izvēle



⚠ BRĪDINĀJUMS

Negadījumu risks, brauciena laikā mainot braukšanas virzienu!

Mainot braukšanas virzienu braukšanas laikā, transportlīdzeklis nekavējoties pārvietojas pretējā virzienā. Tas var novest pie nelaimes gadījumiem, kas var izraisīt nopietnus savainojumus vai pat nāvi.

► Braukšanas virzienu neregulēt brauciena laikā.

► Vispirms pilnībā apstādiniet transportlīdzekli un pēc tam izvēlieties braukšanas virzienu.

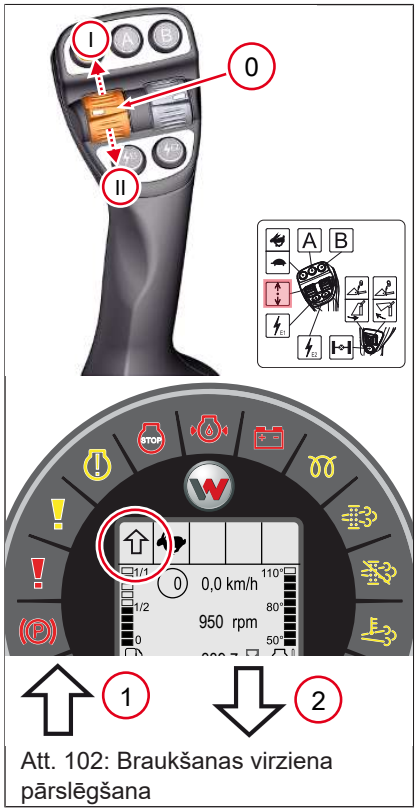

Att. 102: Braukšanas virziena pārslēgšana

Poz.	Apzīmējums
1	Simbols braukšanas virziens uz priekšu
2	Simbols braukšanas virziens atpakaļgaitā

Izmantojiet slēdzi, lai izvēlētos transportlīdzekļa braukšanas virzienu. Pēc dzinēja palaišanas braukšanas virziena pārslēgšanas mehānisms neatkarīgi no slēdža stāvokļa atrodas nulles pozīcijā.

- Pārslēdziet slēdzi pozīcijā **0**.
  - ⇨ Displejā parādās simbols **N**.

⇨ Nav ieslēgts neviens braukšanas virziens.

- Pārslēdziet slēdzi pozīcijā **I**.
  - ⇨ Displejā parādās simbols 1.

⇨ Braukšanas virziens uz priekšu ir ieslēgts.

- Pārslēdziet slēdzi pozīcijā **II**.
  - ⇨ Displejā parādās simbols 2.
  - ⇨ Atskan brīdinājuma signāls.

⇨ Atpakaļgaita ir ieslēgta.

6.3.4 Braukšanas ceļa brīdinājuma ierīce

Akustiska atpakaļgaitas brīdinājuma ierīce

Ja ir ieslēgts atpakaļgaitas virziens, atskan brīdinājuma signāls. Signāla uzdevums ir brīdināt cilvēkus, kas atrodas transportlīdzekļa tuvumā.

6.3.5 Paātrināt transportlīdzekli ar pedāli



⚠ UZMANĪBU

Nelaimes gadījumu risks, ko rada gāzes pedāļa darbības traucējumi!

Piesārņojums, kā arī gāzes pedāļa zonā novietoti priekšmeti var izraisīt darbības traucējumus un nelaimes gadījumus.

► Nenovietojiet kabīnē vaļīgus priekšmetus.

► Kabīni uzturiet tīru.

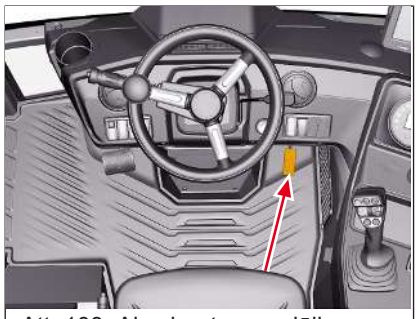

Att. 103: Akseleratora pedālis

Ar pedāli bez pakāpēm tiek regulēts dzinēja apgriezienu skaits. Dzinēja apgriezienu skaits ietekmē šādas funkcijas:

- Kraušanas iekārtas darba kustības
- agregāta darba kustības,
- agregāta hidrauliskās funkcijas,
- vilces un bīdes spēku,
- braukšanas ātrumu.

Jo vairāk nospiež pedāli, jo vairāk paaugstinās dzinēja apgriezienu skaits.

Sasniedzamais ātrums ir atkarīgs no izvēlētā pārnesuma veida.

6.3.6 Transportlīdzekļa bremzēšana, apturēšana un novietošana stāvēšanai

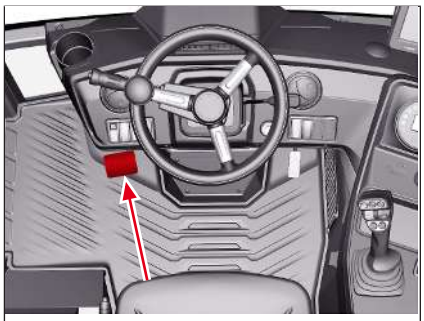

Att. 104: Bremžu pedālis

1. Noņemiet kāju no akseleratora pedāļa.
   ⇨ Braukšanas ātrums samazinās.
2. Nospiediet pedāli, pārvarot tā pretestību.
   ⇨ Transportlīdzeklis samazina ātrumu.
3. Nospiediet pedāli stiprāk.
   ⇨ Transportlīdzeklis apstājas.
4. Iestatiet braukšanas virziena slēdzi nulles pozīcijā.
   ⇨ Braukšanas piedziņa ir neitrālā pozīcijā.
5. Aktivizējiet stāvbremzi.
   ⇨ Displejā deg stāvbremzes kontrollampiņa.

⇨ Stāvbremze ir aktivizēta.

6.3.7 Transportlīdzekļa braukšanas ātruma palielināšana ar rokas akseleratoru



⚠ BRĪDINĀJUMS

Negadījumu risks paaugstināta dzinēja apgriezienu skaita dēļ!

Transportlīdzeklis uzreiz sāk kustēties, iedarbinot braukšanas virziena slēdzi un ar paaugstinātu dzinēja apgriezienu skaitu, ja ir atlaista stāvbremze.

- ► Pirms dzinēja palaišanas, pārbaudiet manuālā akseleratora sviru un pilnībā velciet to atpakaļ (**II**).
- ► Pēc darba pabeigšanas ar paaugstinātu dzinēja apgriezienu skaitu velciet manuālā akseleratora sviru pilnībā atpakaļ (**II**).
- ► Uzlādēšanas un manevrēšanas darbu veikšanai velciet manuālā akseleratora sviru pilnībā atpakaļ (**II**).

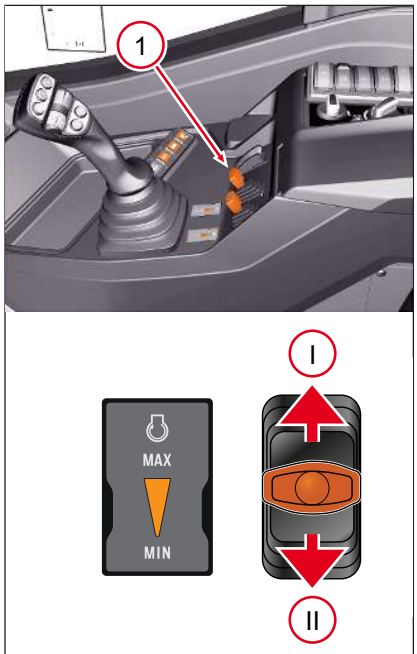

Att. 105: Transportlīdzekļa braukšanas ātruma palielināšana ar rokas akseleratoru

Ar rokas akseleratora funkciju dzinēja apgriezienu skaitu var noregulēt laideni, nespiežot akseleratora pedāli. Šī funkcija palīdz, veicot darbus ar hidrauliski darbinātiem agregātiem, kam nepieciešams nemainīgs eļļas padeves daudzums. Šādā gadījumā transportlīdzekļa ātrumu var regulēt ar pakāpeniskās bremzēšanas pedāli, nemainot agregāta eļļas padeves daudzumu.

Rokas akseleratoru vada ar sviru **1**.

✓ Svira ir pozīcijā **II**.

1. Virziet sviru virzienā **I**.
   ⇨ Dzinēja apgriezienu skaits palielinās.
2. Virziet sviru virzienā **II**.
   ⇨ Dzinēja apgriezienu skaits samazinās.

6.3.8 Ātruma ierobežotāja izmantošana

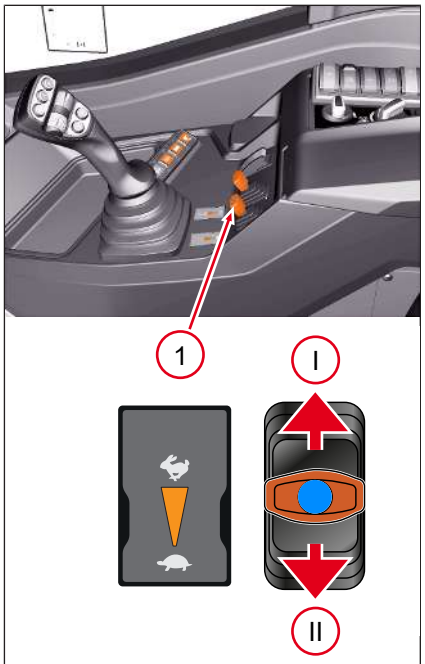

Att. 106: Ātruma ierobežotāja svira

Izmantojot ātruma ierobežotāja funkciju, braukšanas ātrumu iespējams regulēt individuāli un laideni. Izmantojot ātruma ierobežotāja funkciju, iespējams braukt lēni arī ar augstu dzinēja apgriezienu skaitu un nav nepieciešams nepārtraukti darbināt pakāpeniskās bremzēšanas pedāli.

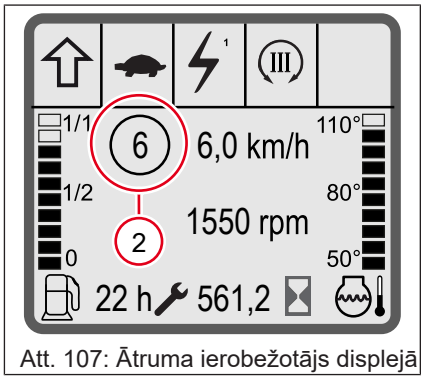

Att. 107: Ātruma ierobežotājs displejā

Ātruma iestatīšana

Ātruma ierobežotājs tiek vadīts ar sviru **1**. Iestatītais maksimālais ātrums parādās displejā pozīcijā **2**.

✓ Dzinējs darbojas.

1. Izvēlieties braukšanas virzienu.
2. Izkustiniet sviru no pozīcijas **II** un atgrieziet to pozīcijā **II**.
3. Pavelciet sviru virzienā **I**.
   ⇨ Tiek palielināta maksimālā ātruma vērtība.
4. Pavelciet sviru virzienā **II**.
   ⇨ Tiek samazināta maksimālā ātruma vērtība.

⇨ Ātrums noregulēts.

6.3.9 Braukšanas režīms

Transportlīdzeklim ir elektroniski vadīta braukšanas piedziņa, kuru izmantojot, var izvēlēties kādu no braukšanas režīmiem. Tā operatoram tiek atvieglota darba veikšana, izmantojot transportlīdzekli, jo braukšanas režīmu var izvēlēties tādu, kas vislabāk piemērots izpildāmajam darbam.

Pieejamie režīmi

- AUTO režīms
- ECO režīms
- M-Drive režīms
- Agregātu režīms

Dažiem braukšanas režīmiem tiek izmantotas manuālā akseleratora un ātruma ierobežotāja funkcijas.

6.3.9.1 Braukšanas režīmu apraksts



Att. 108: AUTO (automātiskā) režīma slēdzis

AUTO režīms

AUTO režīms ir piemērots visa veida darbiem.

Transportlīdzekļa braukšanas ātrumu var palielināt ar akseleratora pedāli. Var izmantot manuālo akseleratoru un ātruma ierobežotāju, ja transportlīdzeklis ar tādiem aprīkots.



Att. 109: ECO režīma slēdzis

ECO režīms

ECO režīmā dzinēja apgriezienu skaits tiek samazināts patstāvīgi, ja nepieciešama mazāka jauda. Tādējādi iespējams samazināt degvielas patēriņu un izplūdes gāzu un trokšņu emisiju. ECO režīms piemērots viegliem darbiem (piem., vieglu materiālu krautnēšanas darbiem) un materiāla transportēšanas braucieniem, kā arī braukšanai ceļu satiksmē.

Transportlīdzekļa braukšanas ātrumu var palielināt ar akseleratora pedāli. Var izmantot manuālo akseleratoru un ātruma ierobežotāju, ja transportlīdzeklis ar tādiem aprīkots.

Informācija

Papildus pieejami braukšanas režīmi

Papildus AUTO režīmam un ECO režīmam transportlīdzeklis pēc izvēles var tikt aprīkots ar pielietošanas instrumenta režīmu vai M-Drive režīmu. Abas papildiespējas vienlaikus nav pieejamas.



Att. 110: M-Drive režīma slēdzis

M-Drive režīms

M-Drive režīms atvieglo operatoram kraušanas darbus, piem., iekraujot piekabē beramkravu no kaudzes.

M-Drive režīmu var izmantot tikai tad, ja transportlīdzeklis ir aprīkots ar manuālu akseleratoru.


Att. 111: Agregātu režīma slēdzis

Agregātu režīma papildiespēja

Agregātu režīms atvieglo operatora darbu ar agregātiem, kuriem ir hidraulikas eļļas dzinējs, kas nepārtraukti jāapgādā ar eļļas plūsmu, piemēram, ar mulčētāju. Agregātu režīmā ļoti precīzi un laideni var noregulēt ātrumu.

Agregātu režīmu var izmantot tikai tad, ja transportlīdzeklis ir aprīkots ar manuālu akseleratoru un ātruma ierobežotāju.

6.3.9.2 Braukšanas režīma izvēle

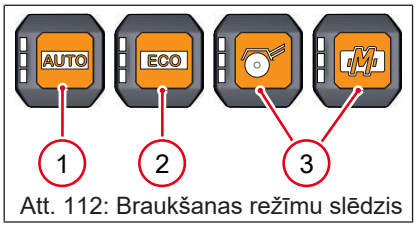

Att. 112: Braukšanas režīmu slēdzis

✓ Braukšanas virziena slēdzis ir neitrālā pozīcijā.

- Iedarbiniet dzinēju.
  - ⇨ Deg pēdējā izvēlētā braukšanas režīma slēdža gaismas diode.

⇨ Ir ieslēgts pēdējais izvēlētais braukšanas režīms.

- Nospiediet slēdzi **1**.
  - ⇨ Slēdža gaismas diode spīd.

⇨ AUTO režīms ir ieslēgts.

- Nospiediet slēdzi **2**.
  - ⇨ Slēdža gaismas diode spīd.

⇨ ECO režīms ir ieslēgts.

- Nospiediet slēdzi **3**.
  - ⇨ Slēdža gaismas diode spīd.

⇨ Agregātu režīms vai M-Drive režīms ir ieslēgts.

6.3.9.3 Braukt ar transportlīdzekli ar M-Drive

Izvēles iespēja M-Drive ir iespējama tikai apvienojumā ar manuālā akseleratora regulēšanas opciju. Ar opciju M-Drive braukšanas laikā arī mazā ātrumā ir pieejama pilna hidrauliskās sistēmas jauda.

Izvēles iespējai M-Drive gadījumā pedāļa **2** funkcija ir izmainīta. Dzinēja apgriezienus neregulē ar pedāli **2**, bet gan laideni ar vadības sviru **3**.



Att. 113: Tastatūras M-Drive slēdzis

M-Drive ieslēgšana

M-Drive funkciju aktivizē ar sānu konsoles tastatūru.

- Nospiediet tastatūras slēdzi.
  - ⇨ Slēdža gaismas diode spīd.

⇨ M-Drive režīms ir ieslēgts.

- Izvēlieties citu braukšanas režīmu, piem., AUTO.
  - ⇨ Slēdža gaismas diode nodziest.

⇨ M-Drive ir izslēgts.

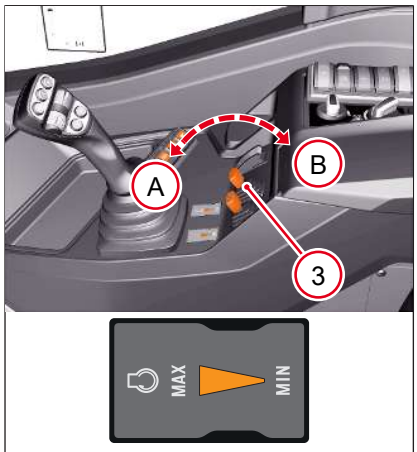

Att. 114: Dzinēja apgriezienu skaita iestatīšana

Dzinēja apgriezienu skaita iestatīšana

- Virziet vadības sviru **3** virzienā **A**.

⇨ Dzinēja apgriezieni palielinās.

- Virziet vadības sviru **3** virzienā **B**.

⇨ Dzinēja apgriezieni samazinās.

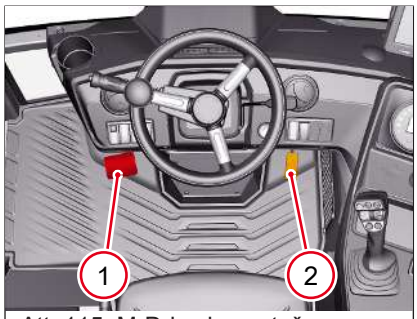

Att. 115: M-Drive izmantošana

Braukšana ar M-Drive

Lai brauktu, spiediet pedāli **2**. Jo tālāk pedālis **2** tiek izspiests, jo vairāk palielinās braukšanas ātrums.

1. Iestatīt braukšanas režīmu.
2. Noregulējiet vajadzīgos motora apgriezienus ar vadības sviru **3**.
3. Atbrīvojiet stāvbremzi.
4. Lai brauktu, spiediet pedāli **2**.
   ⇨ Transportlīdzeklis sāk braukt.
5. Lai apstātos, atlaidiet pedāli **2**, noņemiet kāju no pedāļa **2**.
   ⇨ Transportlīdzeklis kļūst lēnāks un apstājas.
   ⇨ Lai apturētu transportlīdzekli, papildus ir pieejama pakāpeniskās bremzēšanas pedāļa **1** funkcija.
6. Pievilkt stāvbremzi.

6.3.9.4 Transportlīdzekļa izmantošana agregātu režīmā

⚠ BRĪDINĀJUMS

Negadījumu risks, pārslēdzot braukšanas virzienu!

Ja pielietošanas instrumenta režīma laikā braukšanas virziena slēdzis tiek ieslēgts neitrālā pozīcijā un atkārtoti aktivizēts vai tiek mainīts braukšanas virziens, ātruma iestatījums paliek nemainīgs. Tas var novest pie nelaimes gadījumiem, kas var izraisīt nopietnus savainojumus vai pat nāvi.

- ► Braukšanas virzienu neregulēt brauciena laikā.
- ► Vispirms pilnībā apstādiniet transportlīdzekli un pēc tam izvēlieties braukšanas virzienu.
- ► Pirms braukšanas virziena aktivizēšanas nospiediet pakāpeniskās bremzēšanas pedāli.

Agregātu režīma ieslēgšanas priekšnosacījumi:

- ✓ Agregāts ir pievienots.
- ✓ Hidraulikas pieslēgumi ir pieslēgti.
- ✓ Manuālā akseleratora svira ir pozīcijā **min**.
- ✓ Ātruma ierobežotāja svira ir pozīcijā .
- ✓ Braukšanas virziena slēdzis ir neitrālā pozīcijā.
- ✓ Darbojas transportlīdzekļa dzinējs.

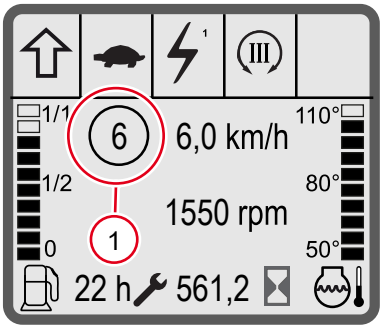

Att. 116: Iestatītā ātruma rādījums ekrānā

1. Ieslēdziet agregāta režīmu.
2. Izvēlieties braukšanas virzienu.
3. Ieslēdziet hidraulikas pieslēgumu ilgstošās darbības režīmu (vai “High Flow”).
4. Regulējiet dzinēja apgriezienu skaitu ar manuālā akseleratora sviru.
   - ⇨ Agregāta hidraulikas eļļas dzinējam ir vēlamais apgriezienu skaits.
5. Iestatiet vēlamo ātrumu ar ātruma ierobežotāja sviru.
   - ⇨ Var iestatīt ātrumu līdz maks. 10 km/h.
   - ⇨ Iestatītais ātrums tiek rādīts ekrānā pozīcijā **1**.

⇨ Transportlīdzekli var izmantot agregātu režīmā.

Iestatīto ātrumu un apgriezienu skaitu var mainīt ekspluatācijas laikā.

Agregātu režīmā transportlīdzekļa braukšanas ātrumu var palielināt ar akseleratora pedāli. Agregātu režīmā transportlīdzekli var arī apturēt ar pakāpeniskās bremzēšanas pedāli.

Ja braukšanas virziena slēdzis tiek ieslēgts neitrālā pozīcijā un atkārtoti aktivizēts vai tiek mainīts braukšanas virziens, ātruma iestatījums paliek nemainīgs.

Agregātu režīma izslēgšana

1. Ieslēdziet braukšanas virziena slēdzi neitrālā pozīcijā.
2. Pārslēdziet manuālā akseleratora sviru pozīcijā **min**.
3. Pārslēdziet ātruma ierobežotāja sviru pozīcijā .
4. Izvēlieties citu braukšanas režīmu.

6.3.10 Nodrošināt transportlīdzekli

Turpmākās darbības attiecas uz transportlīdzekļa apturēšanu un novietošanu stāvēšanai pēc ikdienas lietošanas.

- Novietojiet transportlīdzekli uz izturīgas, līdzenas un sausas pamatnes.
- Pilnībā iebīdiet kraušanas iekārtas strēli.
- Kraušanas ierīci nolaist līdz zemei.
- Visas sviras un slēdžus novietot nulles pozīcijā.
- Aktivizējiet stāvbremzi.
- Izslēdziet dzinēju.
- Samaziniet spiedienu hidrauliskajā sistēmā.
- Transportlīdzekli nofiksēt ar ķīļiem.
- Veiciet vizuālu transportlīdzekļa hermētiskuma, noplūdes vietu un bojājumu pārbaudi.
- Nodrošiniet transportlīdzekli pret neatļautu izmantošanu.
  - Izvelciet aizdedzes atslēgu.
  - Aizveriet logus.
  - Aizslēdziet transportlīdzekli un visas slēdzenes.

6.3.11 Braukšana pa sabiedriskiem ceļiem

Pirms braukšanas uzsākšanas pārliecinieties, ka transportlīdzeklim ir derīga ekspluatācijas atļauja vai licence. Braukšanai pa sabiedriskiem ceļiem operatoram jābūt transportlīdzeklim derīgai vadītāja apliecībai.

Ievērojiet šādus norādījumus braukšanai pa sabiedriskiem ceļiem:

1. Noņemiet agregātus, kas nav atļauti ceļu satiksmē.
2. Nostipriniet agregātus, kas ir sertificēti lietošanai ceļu satiksmē:
   ⇨ Iztukšojiet kausu un piestipriniet zobu aizsarguzmavu.
   ⇨ Paceliet augšā atvāžamas palešu dakšas un nostipriniet tās.
3. Kraušanas iekārtu paceliet transportēšanas stāvoklī (aptuveni 200 mm virs zemes).
4. Pārbaudiet apgaismes iekārtu un nepieciešamības gadījumā apaļās bākuguns funkciju.
5. Pārbaudiet un vajadzības gadījumā noregulējiet atpakaļskata spoguli.
6. Vajadzības gadījumā noņemiet aizsargrežģi no kabīnes.
7. Aizveriet kabīnes durvis un logus.
8. Izslēdziet darba lukturus.
9. Vajadzības gadījumā ieslēdziet kraušanas svārstību slāpēšanu.
10. Nofiksēt kraušanas iekārtu.
11. Uzlieciet drošības jostu.
12. Pārliecināties par braukšanas uzsākšanu bez riska.

6.3.12 Izplūdes gāzu pēcapstrādes sistēmas izmantošana

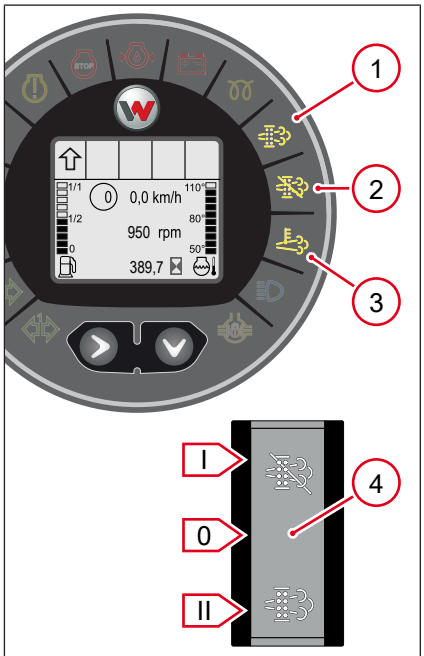

Att. 117: Kontrollampiņas un slēdzis izplūdes gāzu pēcapstrādei

Poz.	Nosaukums
1	Ja deg kontrollampiņa, ir nepieciešama aktīva dīzeļdegvielas daļiņu filtra reģenerācija.
2	Kontrollampiņa deg, ja reģenerāciju aiztur.
3	Kontrollampiņa deg, ja ir augsta izplūdes gāzu temperatūra.
4	Izplūdes gāzu pēcapstrādes sistēmas slēdzis. Pārslēgšanas pakāpe **0** = slēdzis neitrālā pozīcijā. Pārslēgšanas pakāpe **I** = pārtrauc notiekošo reģenerāciju. Pārslēgšanas pakāpe **II** = palaiž reģenerāciju dīkstāvē.

6.4 Braukšana ar piekabi

6.4.1 Drošības norādes piekabes ekspluatācijai

Ievērojiet drošības norādījumus, kas apkopoti nodaļas „Drošība” apakšsadaļā skatīt Piekabes vilkšana lappusē 25.

Turklāt tiek piemēroti šādi drošības norādījumi:

- Piekabes režīms ir atļauts tikai ar atļautu piekabes āķa uzbūvi.
- Piekabes izmantošana pie transportlīdzekļa vilkšanas ierīces nav atļauta.
- Ievērojiet atļauto maksimālo balsta un piekabes slodzi.
- Piekabes režīms maina transportlīdzekļa ekspluatācijas īpašības. Operatoram ir jāpārzina šīs izmaiņas un jāspēj rīkoties atbilstoši.
- Pirms braukšanas lejā no kalna, samazināt ātrumu vai pielāgot to apstākļiem.
- Atkarībā no vilces masas pastāv risks, ka priekšējā ass brauciena laikā paceļas.
  - Uzmanīgi brauciet augšup pa pacēlumiem!
  - Vajadzības gadījumā noslogojiet priekšējo asi līdz pieļaujamajai ass slodzei.

6.4.2 Prasības braukšanai ar piekabi

Piekabes režīms ir atļauts tikai ar atļautu piekabes sakabes uzbūvi. Pa sabiedriskiem ceļiem atļauts vest līdzi tikai piekabes ar lauksaimniecības vai mežsaimniecības precēm vai transportlīdzekļa agregātiem.

Citu palīgagregātu/izstrādājumu pārvietošana ir atļauta tikai ar transportlīdzekli vilcēju. Atbilstošos noteikumus var izlasīt ekspluatācijas atļaujā.

Jāievēro un jāpiemēro attiecīgie valsts noteikumi.

6.4.3 Jūgstieņi



⚠ BRĪDINĀJUMS

Savainošanās risks, personām atrodoties bīstamajā zonā!

Personas, kuras uzturas zonā starp transportlīdzekli un piekabi, pievienošanas un atvienošanas laikā operators var neredzēt un tās var savainot.

► Pārliecināties, ka riska zonā starp neuzturas neviena persona.

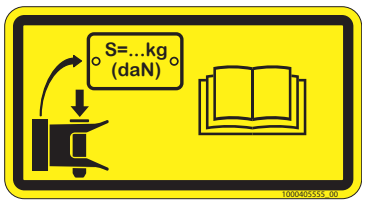

Att. 118: Uzlīme Piekabes savienojuma balsta slodze

Piekabes savienojuma balsta slodze

Uzlīme uz transportlīdzekļa norāda, ka nedrīkst pārsniegt jūgstieņa maksimālo pieļaujamo vilces masu un balsta slodzi, skatīt Piekabes slodze un balsta slodze lappusē 250.

Šajā lietošanas instrukcijā tālāk aprakstīta jūgstieņu izmantošana.

6.4.3.1 Manevrēšanas sakabes darbināšana

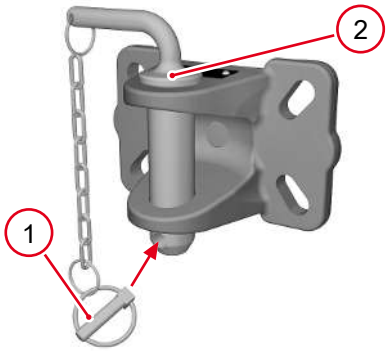

Att. 119: Manevrēšanas sakabes atbloķēšana

1. Izņemiet sprosttapu **1**.
2. Izvelciet bultu **2**.
3. Transportlīdzekli lēnām atpakaļgaitā piebrauciet pie piekabes dīseles.
4. Ievietojiet bultu.
5. Nodrošiniet bultu ar sprosttapu.

⇨ Piekabe pievienota manevrēšanas sakabei.

6.4.3.2 Lodveida galvas sakabe

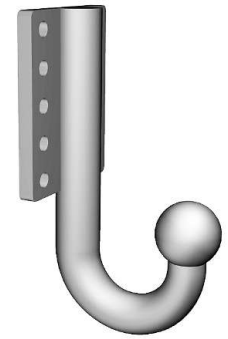

Att. 120: Lodveida galvas sakabe

Jūgierīces lodgalva kalpo piekabju vilkšanai, kas ir aprīkotas ar sakabes lodes savienojumiem. Jebkāda cita izmantošana neatbilst paredzētajam lietojumam. Regulāri pārbaudiet, vai jūgierīces lodgalva nav nolietojusies. Ja redzami bojājumi, vai ja lodveida galvai kādā vietā vairs nav 49,0 mm diametrā, tad nelietojiet to vairs. Lieciet autorizētai darbnīcai to aizvietot.

Lai apkalpotu jūgierīces lodgalvu un izmantojamo piekabināšanas ierīci, izlasiet piekabes lietošanas instrukciju.

6.4.3.3 Automātiskais jūgstienis



⚠ BRĪDINĀJUMS

Saspiešanas risks, nejauši iedarbinot piekabes āķi!

Nospiežot piekabes āķa fiksatoru, piekabes tapa pēkšņi aizveras. Ķermeņa daļas, kas atrodas transportlīdzekļa griešanās zonā, var gūt smagas traumas.

- ► Automātiskās piekabes āķa darbības zonā nenovietot nevienu ķermeņa daļu.
- ► Piekabes āķi vienmēr turēt aizvērtu, ja tā nav nepieciešama.

Lai nodrošinātu noteikto griešanās leņķi savienotā stāvoklī, jūgstieni drīkst izmantot tikai kopā ar vilkšanas cilpām atbilstoši DIN 11026 (ISO 5692), DIN 74053 (ISO 1102) vai DIN 74054 (ISO 8755) prasībām.

Tehnisko datu plāksnītē uz jūgstieņa norādītas atļautās vilkšanas cilpas.

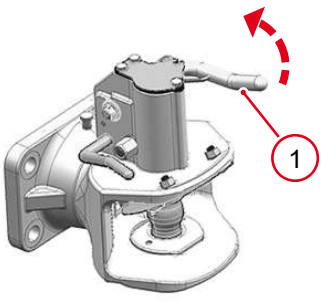

Att. 121: Automātiskais jūgstienis

Piekabes pievienošana transportlīdzeklim

1. Sviru **1** pilnībā paspiediet uz augšu.
2. Piekabes dīseli iestatīt pareizā augstumā.
3. Transportlīdzekli lēnām atpakaļgaitā piebraukt pie piekabes dīseles, līdz piekabes vilkšanas cilpa pieguļ palaidēja gailim un to palaiž.
   - ⇨ Pieskaroties sakabes tapas aktivizatoram, sakabes tapa nofiksējas ar sviru uz leju.
   - ⇨ Piekabe ir nofiksēta vilkšanas atverē.
4. Pārbaudiet pareizu bloķēšanu.
5. Piekabes barošanas vadus savienojiet ar transportlīdzekli.
6. Noņemiet piekabes drošināšanas elementus (piem., ķīli, balsta riteni).

⇨ Piekabe ir piekabināta un nofiksēta.

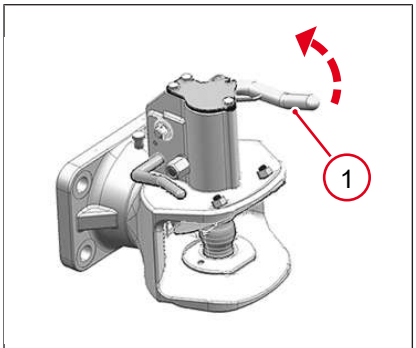

Att. 122: Piekabes atvienošana

Transportlīdzekļa atvienošanas no piekabes

1. Piekabi novietojiet uz nestspējīgas, līdzenas un sausas virsmas.
2. Pievelciet stāvbremzes un nodrošiniet piekabi (piem., ar ķīļiem, balsta riteni utt.).
3. No transportlīdzekļa atdaliet piekabes barošanas vadus.
4. Sviru **1** paspiediet pilnībā uz augšu, līdz savienojuma tapa dzirdami nofiksējas atvērtajā pozīcijā.
5. Transportlīdzekli lēnām aizbraukt no piekabes.
6. Aizveriet piekabes āķi ar roku.

⇨ Piekabe ir atvienota. Automātiskais jūgstienis ir nodrošināts.

Aizveriet jūgstieni ar roku



⚠ BRĪDINĀJUMS

Saspiešanas risks, ko izraisa piekabes āķa stiprinājuma tapas!

Pēkšņa āķa tapas noņemšana var izraisīt traumas.

► Pie āķa tapas nepieskarieties ar roku.

► Lietojiet aizsargcimdus.

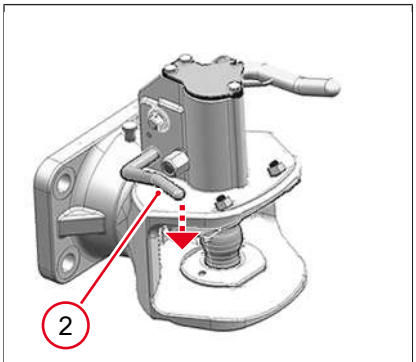

Att. 123: Jūgstieņa aizvēršana ar roku

Automātisko jūgstieni var aizvērt ar roku, nevienai piekabes dīselei nepieskaroties palaidēja gailim. Jūgstienis principā jātur aizvērts, ja nav pievienota piekabe.

▪ Sviru **2** nospiediet uz leju.

⇨ Palaidēja gailis tiek aktivizēts manuāli. Jūgstieņa bulta aizveras automātiski.

6.5 Apgaismojums un signalizēšanas iekārta

6.5.1 Transportlīdzekļa apgaismojums

Pirms katra brauciena pārbaudiet apgaismojumu, braukšanas virziena indikatoru un signāltauri.

Stūres slēdzi izmanto apgaismojuma, virziena rādītāja un signāltaures funkcijām.

6.5.1.1 Transportlīdzekļa apgaismojuma ieslēgšana un izslēgšana

Transportlīdzekļa apgaismojumu var ieslēgt ar slēdzi **1**. Ja slēdzis atrodas pozīcijā **II**, tad visas citas apgaismojuma funkcijas tiek vadītas ar stūres slēdzi.

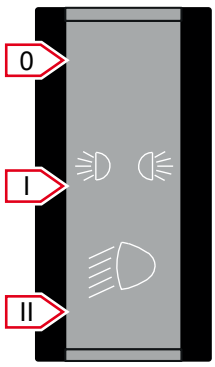

Att. 124: Apgaismojuma slēdzis

1. Pārslēdziet slēdzi pozīcijā **I**.
   ⇨ Stāvgaismas lukturi ir ieslēgti.
2. Pārslēdziet slēdzi pozīcijā **II**.
   ⇨ Braukšanas gaismas lukturi ir ieslēgti.
3. Pārslēdziet slēdzi pozīcijā **0**.
   ⇨ Apgaismojums ir izslēgts.

6.5.1.2 Tuvās un tālās gaismas lukturu pārslēgšana


Att. 125: Tuvās un tālās gaismas lukturu pārslēgšana

- Virziet stūres slēdzi pāri pretestībai uz leju.

⇨ Tālās gaismas lukturi ir ieslēgti.

- Virziet stūres slēdzi pāri pretestībai uz augšu.

⇨ Tuvās gaismas lukturi ir ieslēgti.

Lai padotu galveno lukturu signālu, virziet stūres slēdzi augšup līdz pretestībai.

6.5.1.3 Braukšanas virziena rādītāja lietošana

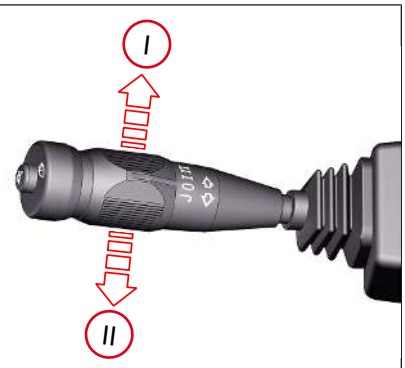

Att. 126: Braukšanas virziena rādītāja lietošana

- Virziet stūres slēdzi virzienā **I**.
  ⇨ Kontrollampiņa mirgo.

⇨ Kreisais braukšanas virziena rādītājs mirgo.

- Virziet stūres slēdzi virzienā **I**.
  ⇨ Kontrollampiņa mirgo.

⇨ Labais braukšanas virziena rādītājs mirgo.

6.5.1.4 Avārijas gaismu izmantošana

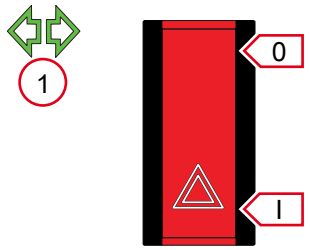

Att. 127: Avārijas gaismu slēdzis

Poz.	Apzīmējums
1	Kontrollampiņa “Virzienrādītāji”

Avārijas gaismas apkalpo ar tumbleru. Tumblers atrodas armatūras panelī, un tam ir trīs pozīcijas.

- Pārslēdziet slēdzi pozīcijā **I**.
  - ⇨ Kontrollampiņa mirgo.
- ⇨ Signalizētāji abās pusēs ir ieslēgti.
- Pārslēdziet slēdzi pozīcijā **0**.
  - ⇨ Kontrollampiņa nemirgo.
- ⇨ Signalizētāji abās pusēs ir izslēgti.

6.5.2 Darba lukturu lietošana



⚠ BRĪDINĀJUMS

Negadījumu risks apžilbinātu ceļu satiksmes dalībnieku dēļ!

Ar ieslēgtiem darba lukturiem var apžilbināt citus ceļu satiksmes dalībniekus. Tas var novest pie nelaimes gadījumiem, kas var izraisīt nopietnus savainojumus vai pat nāvi.

- ► Darba lukturus, piedaloties ceļu satiksmē, izslēgt.
- ► Ievērojiet vietējos noteikumus par būvdarbu vietas apgaismojumu.

6.5.2.1 Darba lukturu lietošana ar tumbleru

Transportlīdzeklis ir aprīkots ar darba lukturiem priekšā un aizmugurē.

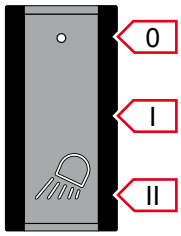

Att. 128: Darba lukturu priekšā un aizmugurē apkalpošana

Darba lukturu lietošana

- Novietojiet pārslēgšanas slēdzi pozīcijā **I**.
- ⇨ Darba lukturi priekšā ir ieslēgti.
- Novietojiet pārslēgšanas slēdzi pozīcijā **II**.
- ⇨ Darba lukturi priekšā un aizmugurē ir ieslēgti.
- Novietojiet pārslēgšanas slēdzi pozīcijā **0**.
- ⇨ Darba lukturi ir izslēgti.

6.5.3 Oranžā apaļā bākuguns

Apaļā bākuguns tiek pievienota tai paredzētajā vietā. Lietojiet apaļo bākuguni tikai saskaņā ar tiesību aktu norādījumiem.

6.5.3.1 Apaļās bākuguns apkalpošana ar slēdzi

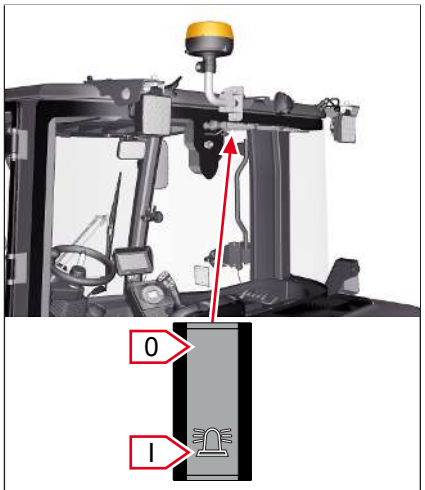

Att. 129: Apaļās bākuguns vadīšana

Apkalpojiet apaļo bākuguni ar attēloto tumbleru.

- Pārslēdziet slēdzi pozīcijā **I**.

⇨ Apaļā bākuguns ir ieslēgta.

- Pārslēdziet slēdzi pozīcijā **0**.

⇨ Apaļā bākuguns ir izslēgta.

6.5.4 Apaļās bākuguns nolocīšana

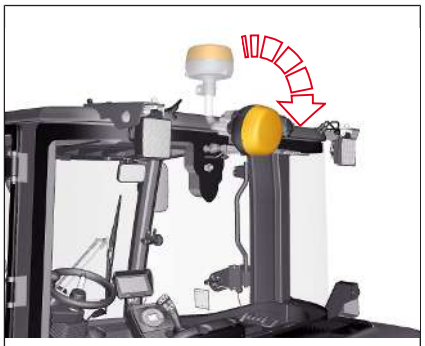
Att. 130: Apaļās bākuguns nolocīšana

Apaļo bākuguni var nolocīt, izbraucot zemās vietās.

6.5.5 Kabīnes salona apgaismojuma apkalpošana

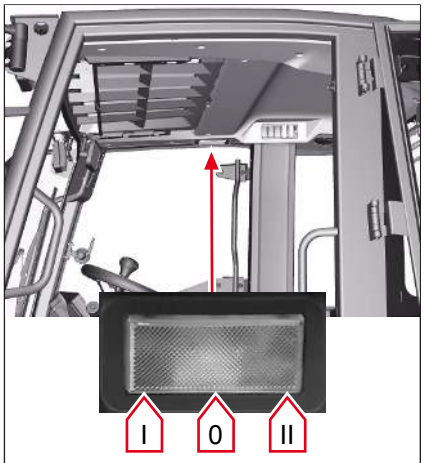

Att. 131: Gaismeklis kabīnē

Kabīnes salona apgaismojums tiek darbināts ar pašu iekšējo gaismekli.

- Novietojiet iekšējo gaismekli pozīcijā **I** vai **II**.

⇨ Iekšējais apgaismojums ir ieslēgts.

- Novietojiet iekšējo gaismekli pozīcijā **0**.

⇨ Iekšējais apgaismojums ir izslēgts.

6.5.6 Signāltaures vadīšana



Att. 132: Signāltaures lietošana

Signāltaure tiek vadīta ar stūres slēdzi.

- Nospiest slēdzi stūres slēdzī.

⇨ Signāltaure tiek ieslēgta.

- Atlaidiet slēdzi pie stūres slēdža.

⇨ Signāltaures skaņa izslēgta.

6.6 Stikla mazgāšanas iekārta

6.6.1 Priekšējā vējstikla tīrītāja un priekšējā vējstikla apskalošanas sistēmas darbināšana

Transportlīdzeklim ir stikla tīrītājs un logu mazgāšanas iekārta priekšējām stiklam.



Att. 133: Priekšējā stikla tīrītāja apkalpošana

Priekšējā vējstikla tīrītāja apkalpošana

Priekšējā stikla tīrītāju un loga mazgāšanas iekārtu apkalpo ar stūres slēdzi.

- Pagrieziet pie sviras esošo grozāmo slēdzi uz priekšu.

⇨ Tīrīšana ar intervālu.

- Pagrieziet pie sviras esošo grozāmo slēdzi tālāk uz priekšu uz nākamo pakāpi.

⇨ Pastāvīga tīrīšana.

- Pagrieziet pie sviras esošo grozāmo slēdzi pilnībā atpakaļ.

⇨ Stikla tīrītāji pārvietojas atpakaļ izejas stāvoklī un ir izslēgti.



Att. 134: Priekšējā loga mazgāšanas iekārtas apkalpošana

Priekšējā vējstikla tīrītāja apkalpošana

- Nospiediet un turiet pie sviras esošo slēdzi.

⇨ Priekšējā loga mazgāšanas iekārta ir ieslēgta.

- Palaidiet vaļā pie sviras esošo slēdzi.

⇨ Priekšējā loga mazgāšanas iekārta ir izslēgta.

6.6.2 Aizmugurējā vējstikla tīrītāja un loga mazgāšanas ierīces apkalpošana ar slēdzi

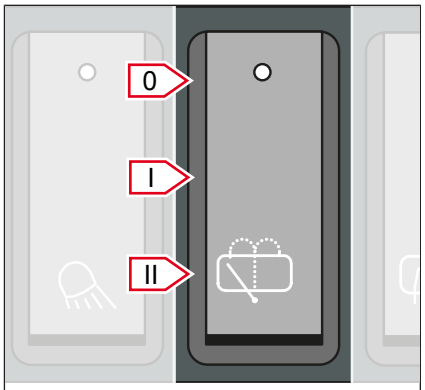

Att. 135: Aizmugurējā loga tīrītāja slēdzis

Aizmugurējā loga stikla tīrītājs tiek darbināts ar slēdzi, kas atrodas kabīnes jumta slēdžu joslā. Slēdzim ir trīs slēgšanas pakāpes.

- Pārslēdziet slēdzi pozīcijā **I**.

⇨ Ir ieslēgts aizmugurējā loga tīrītājs.

- Novietojiet slēdzi pozīcijā **II**.

⇨ Logu mazgāšanas iekārta ir ieslēgta.

- Pārslēdziet slēdzi pozīcijā **0**.

⇨ Logu mazgātājs un logu mazgāšanas iekārta ir izslēgta.

6.7 Apsilde, ventilācija un kondicionieris

6.7.1 Apsildes apkalpošana



Att. 136: Apsildes temperatūras iestatīšana

Kabīne ir aprīkota ar apsildi, kas izmanto ventilatoru. Apsildes temperatūru regulē ar grozāmo slēdzi **1**.

Temperatūru var regulēt laideni.

✓ Ventilators ir ieslēgts.

- Slēdzi pagrieziet pulksteņrādītāja virzienā.

⇨ Temperatūra palielinās.

- Slēdzi pagrieziet pretēji pulksteņrādītāja virzienam.

⇨ Temperatūra samazinās.

6.7.2 Ventilatora un ventilācijas sprauslu regulēšana



Att. 137: Ventilatora jaudas regulēšana

Ventilatora regulēšana

Kabīne ir aprīkota ar apsildi, kas izmanto ventilatoru. Ventilatoru regulē ar grozāmo slēdzi **2** vadības panelī. Noregulējiet ventilatoru, pagriežot slēdzi. Ventilatoru var noregulēt četrās pakāpēs.

- Pagrieziet ventilatoru uz pakāpi 0.

⇨ Ventilators ir izslēgts.

- Pagrieziet ventilatoru uz pakāpi 1.

⇨ Zema ventilācija

- Pagrieziet ventilatoru uz pakāpi 2.

⇨ Vidēja ventilācija

- Pagrieziet ventilatoru uz pakāpi 3.

⇨ Augsta ventilācija

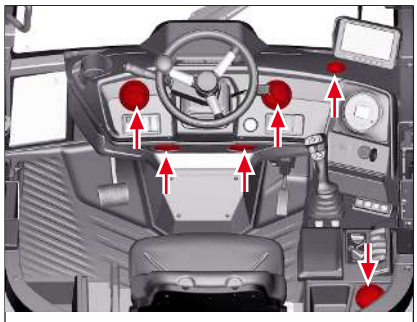

Att. 138: Ventilācijas sprauslu pārskats

Noregulēt ventilācijas sprauslas

Ar ventilācijas sprauslām operatora kabīnē var vadīt gaisa plūsmu. Aukstā laikā ar siltā gaisa padevi no ledus atbrīvo logu un apsilda operatora kabīni.

Attiecībā uz ventilācijas sprauslām ievērojiet:

- Ventilācijas sprauslās nedrīkst iekļūt šķidrumi.
- Ventilācijas sprauslās nedrīkst iekrist priekšmeti vai gruži.
- Ventilācijas sprauslas darbības laikā nedrīkst nosegt, piem., ar apģērba gabaliem.

Kabīnes ventilēšana

Kabīni ar izslēgtu apsildi var vēdināt, izmantojot ventilatoru, caur sānu logu vai caur pakaļējo stiklu. Sānu logu vai aizmugurējo stiklu atvērtā stāvoklī vienmēr nofiksējiet.

6.7.3 Kondicioniera apkalpošana



NORĀDE

Kondicioniera bojājumi!

Pārāk ilgi neizmantošanas periodi var izraisīt gaisa kondicioniera darbības traucējumus.

► Lai izvairītos no funkciju traucējumiem un iesp. aukstumlīdzekļa zaudējumiem, kondicionieri darbināt vismaz reizi mēnesī.

Lai sasniegtu optimālu gaisa kondicioniera jaudu, ievērojiet sekojošo:

- Ja kabīnē sakrājies karstums, vispirms izvēdiniet to pa durvīm un logiem, pirms ieslēdzat kondicionieri.
- Tad aizveriet logus un durvis.
- Sākumā noregulējiet kondicionieri uz visaugstāko pakāpi un atveriet visas sprauslas, pēc tam dozējiet gaisa padevi.
- Lai novērstu kondensāta ūdens veidošanos kondicionierī, piecas minūtes pirms brauciena vai darba beigām kondicionieri izslēdziet.
- Ja nosvīduši logu stikli, virziet kondicioniera sprauslas pret logu.



Att. 139: Gaisa kondicionēšanas iekārta

Kondicioniera apkalpošana

Ieslēdziet un izslēdziet kondicionieri ar tumbleru **3**. Grozāmajam slēdzim **2** jābūt noregulētam vismaz uz 1. pakāpi.

1. Pārslēdziet slēdzi **3** pozīcijā **I**.
   ⇨ Kondicionieris ir ieslēgts.
2. Pārslēdziet slēdzi **3** pozīcijā **0**.
   ⇨ Kondicionieris ir izslēgts.
3. Temperatūru regulējiet laideni ar grozāmo slēdzi **1**.
4. Ventilēšanas stiprumu regulējiet pakāpēs, izmantojot grozāmo slēdzi **2**.

6.8 Darbs ar transportlīdzekli

6.8.1 Brīdinājumi darbam ar transportlīdzekli



⚠ BRĪDINĀJUMS

Negadījumu risks, personām uzturoties bīstamajā zonā!

Personas, kas atrodas transportlīdzekļa bīstamajā zonā vai pēkšņi tajā ienāk, var tikt savainotas vai nonāvētas ar transportlīdzekļa darba kustībām. Tas var novest pie nelaimes gadījumiem, kas var izraisīt nopietnus savainojumus vai pat nāvi.

- ► Uzreiz pārtrauciet darbus, ja bīstamajā zonā ienāk personas.
- ► Iestatiet spoguli pareizi. Lietojiet redzamības palīglīdzekļus, piemēram, kameru.
- ► Braucot atpakaļgaitā, strādājiet īpaši uzmanīgi.

Attālumi līdz elektriskajām gaisvadu līnijām



⚠ BĪSTAMI

Risks dzīvībai, tuvojoties elektriskajām gaisvadu līnijām!

Gaisvadu aizskaršana izraisa strāvas loku. Nepareiza rīcība šajā situācijā izraisīs nopietnus savainojumus vai pat nāvi.

- ► Saglabājiet attālumu līdz elektriskajām gaisvadu līnijām.
- ► Strāvas loka laikā nekādā gadījumā neizkāpiet no vadītāja kabīnes.
- ► Pirms darbiem zem strāvas gaisvadu līnijām sazināties ar enerģijas piegādātāju un izslēdziet strāvas padevi.

VDE ieteikums nosaka šādus minimālos attālumus līdz gaisvadu elektrolīnijām.

Nominālais spriegums	Drošības atstatums
Līdz 1000 voltiem	1 m
Vairāk nekā 1000 volti līdz 110 kilovoltiem	3 m
Vairāk nekā 110 kilovolti līdz 220 kilovoltiem	4 m
Vairāk nekā 220 kilovoltu	5 m
Nezināms nominālais spriegums	5 m

Ja rodas šaubas par nominālo spriegumu, uzturiet vismaz piecu metru attālumu.

krītoši priekšmeti



⚠ BRĪDINĀJUMS

Savainošanās risks ar krītošu kravu no paceltas kraušanas iekārtas!

Krītoša krava (piemēram, lielas ķīpas vai ķīpas) var izraisīt nopietnus savainojumus vai pat nāvi.

- ► Nekad neceliet un nepārvietojiet vairākas lielas ķīpas vai kastes vienlaicīgi.
- ► Kravas kraušana kaudzē transportlīdzekļos bez aizsargjumta vai kabīnes ir aizliegta.
- ► Nestāviet zem paceltas kraušanas iekārtas.
- ► Pielietošanas instrumentu ar paceltu kraušanas iekārtu nesagāzt līdz atdurei.

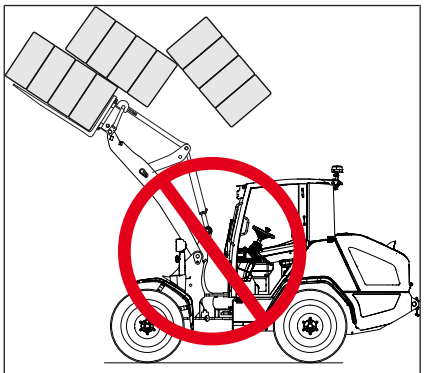

Att. 140: Brīdinājums par krītošiem priekšmetiem

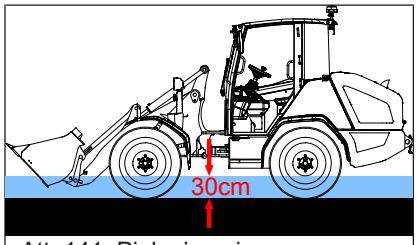

Att. 141: Pieļaujamais caurbraucamā ūdens dziļums

Transportlīdzekļa pieļaujamais caurbraucamā ūdens dziļums

Caurbraucot ūdeni, nedrīkst pārsniegt pieļaujamo caurbraucamā ūdens dziļumu. Sālsūdenim caurbraukt aizliegts.

Darba režīms, kā piem., iekraušanas darbi ūdenī ir aizliegti.

Caurbraucot applūdušas teritorijas, ievērojiet sekojošo:

- Nepārsniedziet pieļaujamo caurbraucamā ūdens dziļumu.
- Nebrauciet ātrāk kā iešanas tempā.
- Nekad nepalieciet stāvam, nebrauciet atpakaļgaitā vai nenovietojiet transportlīdzekli ūdenī.

Transportlīdzekļa atļautais slīpums



⚠ BRĪDINĀJUMS

Savainošanās risks, transportlīdzeklim apgāžoties!

Transportlīdzekļa apgāšanās var izraisīt smagus savainojumus vai nāvi. Braucot uz slīpas pamatnes iespējami apgāšanās draudi.

- ► Kritumos/kāpumos brauciet tikai ar nolaistu kraušanas iekārtu.
- ► Ekspluatācijas laikā nedrīkst pārsniegt atļauto transportlīdzekļa slīpumu.
- ► Norādītā vērtība ir spēkā ar nesalocītu transportlīdzekli.
- ► Norādītā vērtība ir spēkā tikai garenvirziena slīpumā, tā neattiecas uz braukšanu slīpumā diagonālā virzienā.

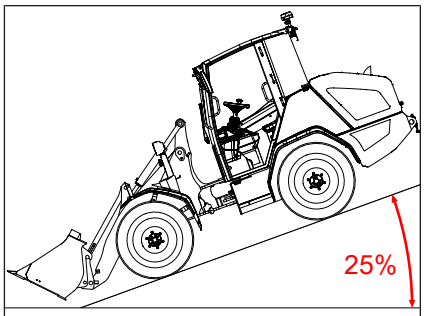

Att. 142: Atļautais slīpums

6.8.2 Kraušanas iekārtas apkalpošana ar vadības sviru

Ar vadības sviru tiek vadītas kraušanas iekārtas darba kustības. Vadības svira atrodas pa labi blakus operatora sēdeklim. Ja vadības sviru atlaiž, tā automātiski atgriežas vidējā pozīcijā.

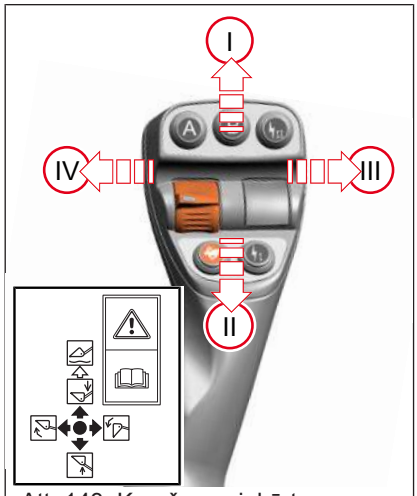

Att. 143: Kraušanas iekārtas apkalpošana ar vadības sviru

- ▪ Virziet sviru virzienā **I**.
- ⇨ Kraušanas iekārta nolaižas.
- ▪ Virziet sviru virzienā **II**.
- ⇨ Kraušanas iekārta paceļas.
- ▪ Virziet sviru virzienā **III**.
- ⇨ Agregāts tiek izvirzīts.
- ▪ Virziet sviru virzienā **IV**.
- ⇨ Agregāts tiek savāzts.

6.8.3 Vadības sviras bloķēšanas funkcijas izmantošana

⚠ UZMANĪBU

Negadījumu risks, neapzināti iedarbinot vadības sviru, piedaloties ceļu satiksmē!

Neapzināta vadības sviras darbība var izraisīt kraušanas iekārtas nevēlamu kustību. Tādējādi var tikt izraisīti nelaimes gadījumi, kas var radīt traumas.

- ► Braucot pa ceļu, vienmēr bloķējiet kraušanas iekārtu.
- ► Atstājot transportlīdzekli, vienmēr nobloķējiet kraušanas iekārtu.
- ► No sākuma ieņemiet vietu vadītāja sēdeklī, pēc tam ar atbloķējiet vadības sviru.

Bloķēšanas funkcijas lietošana

Kraušanas iekārtas vadības sviru ar bloķēšanas funkciju var nodrošināt pret nejaušu iedarbināšanu. Ar ieslēgtu bloķēšanas funkciju kraušanas iekārtas iedarbināšana nav iespējama.

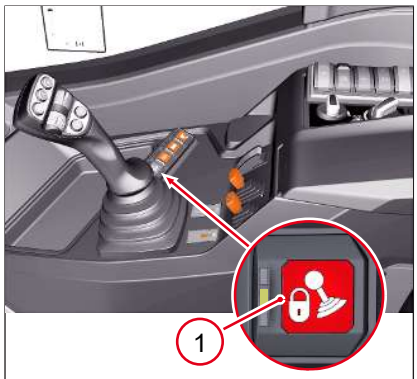

Att. 144: Bloķēt/atbloķēt vadības sviru

Bloķēšanas funkciju darbina ar slēdzi **1** uz tastatūras.

- Nospiediet slēdzi.
  - ⇨ Slēdža gaismas diode spīd.

⇨ Bloķēšanas funkcija ir ieslēgta.

- Nospiediet no jauna slēdzi.
  - ⇨ Slēdža gaismas diode nodziest.

⇨ Bloķēšanas funkcija ir izslēgta.

6.8.4 Diferenciāļa bloķētāja lietošana

⚠ BRĪDINĀJUMS

Negadījumu risks ar bloķētu diferenciāli!

Ieslēgts diferenciāļa bloķētājs, braucot līkumos, var izraisīt negadījumus. Neskatoties uz to, ka simbols displejā izslēdzas, diferenciālis tik un tā var būt bloķēts.

- ► Diferenciāļa bloķētāju ieslēgt tikai braucot taisni.
- ► Pirms brauciena līkumā pārliecināties, ka diferenciāļa bloķētājs ir atbrīvots.
- ► Ar vieglām stūre kustībām abos virzienos vai nomainot braukšanas virzienu, atbloķēt diferenciāļa bloķētāju.

NORĀDE

Pārvadmehānisma bojājumi bloķēta diferenciāļa dēļ!

- ► Diferenciāļa bloķētāju ieslēgt tikai riteņiem stāvot uz vietas.
- ► Diferenciāļa bloķētāju ieslēgt tikai iekraušanas darbu laikā uz vaļīgas vai slidens pamatnes.
- ► Diferenciāļa bloķētāja simbols pazūd, tiklīdz tiek palaists slēdzis. Lai gan diferenciāļa bloķētāja simbols ekrānā izslēdzas, diferenciālis tik un tā var būt bloķēts. To var pamanīt ar lielāku spēka izmantošanu stūrēšanas laikā. Ar vieglām stūres kustībām abos virzienos vai nomainot braukšanas virzienu, atlaist diferenciāļa bloķētāju.

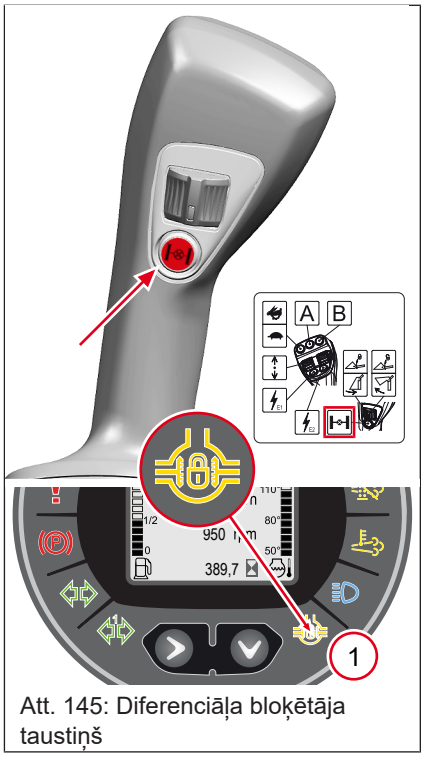

Att. 145: Diferenciāļa bloķētāja taustiņš

Poz.	Apzīmējums
1	Diferenciāļa bloķētāja kontrollampiņa

Ar diferenciāļa bloķētāja palīdzību vajadzības gadījumā diferenciāļa pārvadmehānismu var nobloķēt. Diferenciāļa bloķētājs asīs novērš diferenciāļa pārvadmehānisma izlīdzināšanas iedarbību, t. i,. piedziņas spēki vienmērīgi iedarbojas uz visiem riteņiem.

- ▪ Nospiediet un turiet nospiestu pogu.
  - ⇨ Displejā deg 1. kontrollampiņa.

⇨ Diferenciāļa bloķētājs ir ieslēgts.

- ▪ Atlaidiet pogu.
  - ⇨ 1. kontrollampiņa displejā nedeg.

⇨ Diferenciāļa bloķētājs ir izslēgts.

6.8.5 Peldošās pozīcijas ieslēgšana

⚠ BRĪDINĀJUMS

Savainošanās risks kraušanas iekārtas nekontrolētu kustību dēļ!

Pēkšņa kraušanas iekārtas nolaišanās var izraisīt transportlīdzekļa kontroles zaudēšanu. Tas var novest pie nelaimes gadījumiem, kas var izraisīt nopietnus savainojumus vai pat nāvi.

- ► Neieslēdziet peldošo pozīciju ar paceltu kraušanas iekārtu.
- ► Ieslēdziet peldošo pozīciju tikai tad, ja kraušanas iekārta ir nolaista uz zemes.

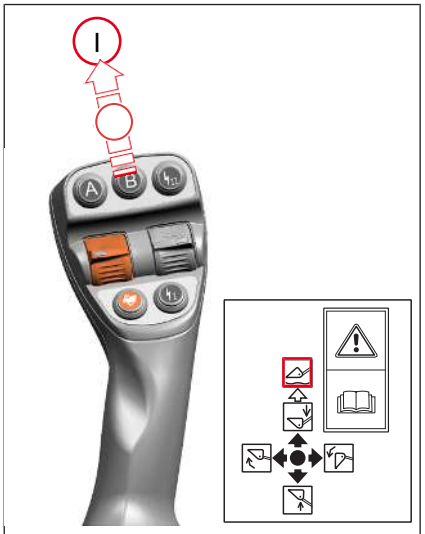

Att. 146: Peldošās pozīcijas ieslēgšana ar vadības sviru

Kraušanas iekārtas peldošā pozīcija atrodas uz funkcijas “Nolaist”. Peldošā pozīcija ļauj veikt virsmas novilkšanu izlīdzināšanai. Kraušanas iekārtu ar vieglo kravu/zemes kausu ar rakšanas malu nolaidiet uz zemes un pāri līdzināmam laukumam brauciet atpakaļgaitā.

1. Nolaist kraušanas iekārtu uz zemes.
2. Vadības sviru pāri pretestībai virzīt virzienā **I**.
   ⇨ Vadības svira nofiksējas.

⇨ Peldošā pozīcija ir ieslēgta.

- Vadības sviru pāri pretestībai novietojiet atpakaļ vidus pozīcijā.

⇨ Peldošā pozīcija ir izslēgta.

6.8.6 Kraušanas svārstību slāpēšanas funkcijas vadība



NORĀDE

Hidraulikas sistēmas tehnisko bojājumu risks!

► Slodzes stabilizatoru ieslēgt tikai transportēšanas pārbraucieniem.

► Smagiem kraušanas darbiem izslēgt slodzes stabilizatoru.

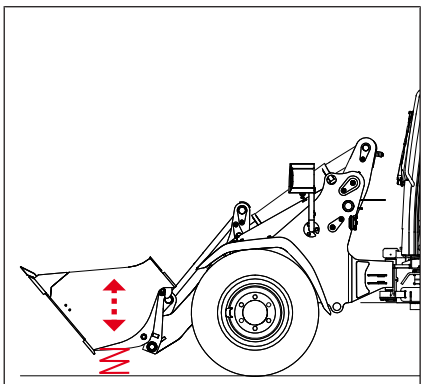

Att. 147: Slodzes stabilizatora funkcija

Ar slodzes stabilizatoru tiek slāpēti triecieni, kuri lielāka ātruma gadījumā, pamatnes nelīdzenumu dēļ, ar kraušanas iekārtu tiek pārnesti uz transportlīdzekli. Tādējādi tiek novērsta transportlīdzekļa uzšūpošanās braukšanas laikā.

Kraušanas svārstību slāpēšanu ieslēdziet tikai transportešanas stāvoklī.

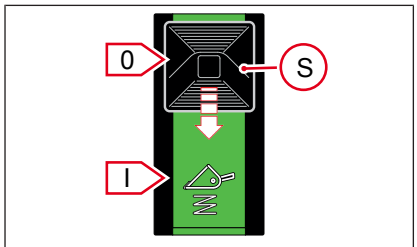

Att. 148: Slodzes svārstību slāpēšanas slēdzis

Slodzes svārstību slāpēšanas ieslēgšana

✓ Kraušanas iekārta ir nolaista.

1. Kraušanas iekārtu paceliet aptuveni 20 cm virs zemes.
2. Nospiediet uz pārslēgšanas slēdža esošo bloķētāju **S** bultiņas virzienā un pārslēdziet slēdzi pozīcijā **I.**
   ⇨ Kraušanas svārstību slāpēšana ir ieslēgta.
3. Pārslēdziet slēdzi pozīcijā **0**.

⇨ Kraušanas svārstību slāpēšana ir izslēgta.

6.8.7 Rīcība energoapgādes pārrāvuma gadījumā



⚠ BRĪDINĀJUMS

Negadījumu risks kraušanas iekārtas nekontrolētu kustību dēļ!

Dzinēja atteices gadījumā kraušanas iekārta vairs netiek nodrošināta ar hidraulikas eļļu. Tas var novest pie nelaimes gadījumiem, kas var izraisīt smagas traumas vai pat nāvi.

- ► Ja transportlīdzeklī rodas enerģijas padeves traucējumi, kraušanas iekārtu nekavējoties un uzmanīgi nolaidiet zemē.
- ► Darba hidraulikas atsevišķās vadības ķēdes atbrīvojiet no spiediena, nospiežot vadības sviru.
- ► Negadījuma risks no augstuma krītoša palīgagregāta dēļ! Avārijas nolaišanas gadījumā nedarbiniet vadības ratu trešajai vadības ķēdei, ja ir nospiests slēdzis hidrauliskā fiksatora debloķēšanai.

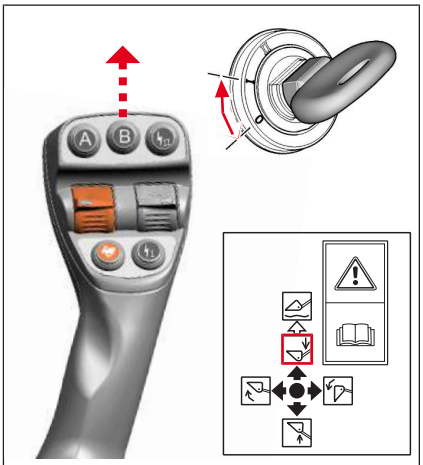

Att. 149: Avārijas nolaišanas lietošana

✓ Operators sēž sēdeklī.

1. Aizdedzes atslēgu novietojiet pozīcijā **I**.
   ⇨ Iedegas brīdinājuma un kontrollampiņas.
2. Nolaidiet kraušanas iekārtu ar vadības sviru, izmantojot nolaišanas funkciju.

⇨ Kraušanas iekārta nolaižas līdz zemei.

Ja kraušanas iekārta nenolaižas, rīkojieties sekojoši:

1. Aktivizējiet stāvbremzi.
2. Pārslēdziet visas vadības sviras, vadības pogas un slēdžus nulles pozīcijā.
3. Ieslēdziet avārijas gaismu iekārtu.
4. Nodrošiniet transportlīdzekli ar ķīļiem pret ripošanu.
5. Ar auklām, lentēm vai bloķēšanas lenti norobežojiet plašu zonu ap transportlīdzekli.
6. Neļaujiet personām ieiet šajā zonā.
7. Nekavējoties uzdodiet pilnvarotai speciālistu darbnīcai veikt transportlīdzekļa remontu.

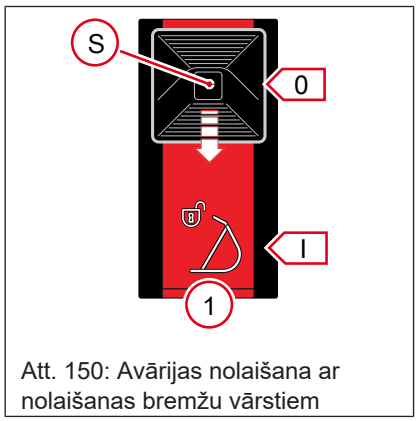

Att. 150: Avārijas nolaišana ar nolaišanas bremžu vārstiem

Transportlīdzeklis ar elektriski atbloķējamiem nolaišanas bremžu vārstiem.

Ja transportlīdzeklis aprīkots ar elektriski atbloķējamiem nolaišanas bremžu vārstiem, slēdzis vispirms jāpārslēdz pozīcijā **I**.

✓ Operators sēž sēdeklī.

1. Pagrieziet aizdedzes atslēgu pozīcijā **I**.
   ⇨ Kontrollampiņas iedegas.
2. Bloķētāju **S** slēdzī **1** nospiediet bultiņas virzienā un pārslēdziet slēdzi pozīcijā **I**.
3. Nolaidiet kraušanas iekārtu ar vadības sviru, izmantojot nolaišanas funkciju.

⇨ Kraušanas iekārta nolaižas līdz zemei.

Hidraulikas sistēmas atlikušā spiediena izlaišana



⚠ BRĪDINĀJUMS

Savainošanās risks ar spiedienu!

Smalka, zem augsta spiediena izplūstoša hidraulikas eļļas strūkla var iespiesties ādā. Tas var izraisīt smagus savainojumus.

- ► Nekavējoties sazinieties ar ārstu, ja hidraulikas eļļa nokļūst uz ādas vai acīs.
- ► Atvērt tikai tādu hidraulikas sistēmu, kurā nav spiediena.
- ► Lietojiet aizsargcimdus un aizsargbrilles.

Ja hidraulikas sistēma tiek atvērta uzreiz pēc transportlīdzekļa apstādināšanas, vispirms hidraulikas sistēma ir jāatbrīvo no spiediena. Kraušanas iekārtas darbināšana dzinēja atteices gadījumā ir iespējama tikai ierobežotu laiku.

Tūlīt pēc strāvas padeves pārtraukuma konstatēšanas kraušanas iekārta jānolaiž. Atbrīvojiet hidraulikas sistēmu no atlikušā spiediena šādi.

1. Kraušanas ierīci nolaist līdz zemei.
2. Izslēdziet dzinēju.
3. Vadības sviru vairākas reizes virzīt visos virzienos. Visus hidraulikas sistēmas slēdžus novietot nulles pozīcijā.
4. Atslogojiet hidraulikas eļļas tvertni, atverot uzpildes atveri.

⇨ Visas hidraulikas sistēmas ir bez spiediena.

6.8.8 Agregātu pievienošana



⚠ BRĪDINĀJUMS

Negadījumu risks nepareizu vai bojātu pielietošanas instrumentu dēļ!

Nepareizi vai bojāti pielietošanas instrumenti var izraisīt nelaimes gadījumus, kuru sekas var būt smagas traumas vai pat nāve.

- ► Nelietojiet pielietošanas instrumentus, kas nav apstiprināti.
- ► Izmantojiet tikai apstiprinātus pielietošanas instrumentus.
- ► Neizmantojiet bojātus pielietošanas instrumentus.
- ► Pirms darba sākuma pielietošanas instrumentus vienmēr pārbaudiet, vai nav bojājumu, vai tas ir pareizi un cieši nofiksēts.
- ► Nekad nestrādājiet ar bojātu pielietošanas instrumenta pievienošanas ierīci/bloķētāju.



⚠ BRĪDINĀJUMS

Negadījuma risks, nejauši atbrīvojoties pielietošanas instrumenta bloķētājam!

Nepareizi bloķētu pielietošanas instrumentu stiprinājums var nejauši atvienoties. Tas var novest pie nelaimes gadījumiem, kas var izraisīt nopietnus savainojumus vai pat nāvi.

► Pēc pielietošanas instrumentu uzstādīšanas vienmēr pārbaudiet, vai tie ir pareizi nobloķēti.



NORĀDE

Bojājumi, lietojot neapstiprinātus palīgagregātus!

Lai izvairītos no transportlīdzekļa un palīgagregātu bojājumiem, transportlīdzeklim atļauts izmantot tikai noteiktus palīgagregātus, Apstiprinātie pielietošanas instrumenti.

► Palīgagregātu montāžai, kuri nav minēti, ir jāsaņem transportlīdzekļa ražotāja atļauja un AEA (atsevišķā ekspluatācijas atļauja) attiecīgajā piekritīgajā iestādē.

► Ja rodas jautājumi par palīgagregātiem, sazinieties ar pilnvarotu speciālistu darbnīcu.

Drīkst izmantot tikai transportlīdzekļa ražotāja atļautos agregātus. Ja tiek izmantoti transportlīdzekļa ražotāja neatļauti agregāti, tad transportlīdzekļa ražotājs neuzņemas nekādu atbildību.

Ja agregātam vajadzīgi jauni hidrauliskie cauruļvadi, sazinieties ar autorizētu speciālistu darbnīcu. Tikai tur drīkst izvietot jaunas hidrauliskās šļūtenes.

6.8.8.1 Agregāta pievienošana ar hidraulisko ātrās nomaiņas sistēmu

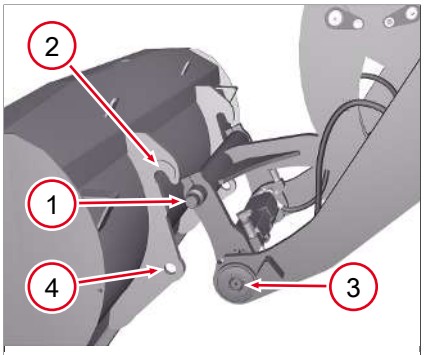



Att. 151: Agregāta pievienošana un bloķēšana

✓ Bultām **3** jābūt pilnībā iebīdītām, lai varētu pievienot agregātu.

1. Nolaidiet kraušanas iekārtu.
2. Piebrauciet klāt agregātam.
3. Novietojiet iestiprināšanas tapu **1** zem iestiprināšanas āķa **2**.
4. Paceliet kraušanas iekārtu un savāziet agregātu.
5. Vadības sviras slēdzi virzīt virzienā **B**.
   ⇨ Bultas **3** iebīdās urbumos **4**.

⇨ Agregāts ir nostiprināts.

✓ Bultām **3** jābūt pilnībā iebīdītām, lai varētu pievienot agregātu.

1. Nolaidiet kraušanas iekārtu.
2. Piebrauciet klāt agregātam.
3. Uztveršanas plāksnes **1** novietojiet zem ietveres **2**.
4. Paceliet kraušanas iekārtu un savāziet agregātu.
5. Vadības sviras slēdzi virzīt virzienā **B**.
   ⇨ Bloķēšanas tapas **3** iebīdās stiprināšanas mēlītēs **4**.

⇨ Agregāts ir nostiprināts.

Pārbaudiet, vai bloķēšana ir pareiza

Uztveršanas plāksnēm **1** jābūt fiksētām paredzētajā ietverē **2**. Abām bloķēšanas tapām **3** jābūt iebīdītām paredzētajās stiprināšanas mēlītēs **4** pie pielietošanas instrumenta.

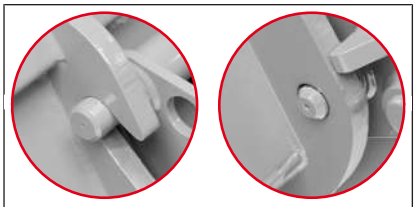

Att. 152: Pielietošanas instruments ir bloķēts

Pārbaudiet, vai bloķēšana ir pareiza

Abām uztveršanas tapām **1** jābūt fiksētām paredzētajos uztveršanas āķos **2**. Abām bloķēšanas tapām **3** jābūt redzamām pielietošanas instrumenta paredzētajos urbumos **4**.

Lai veiktu papildu pārbaudi, piespiediet pielietošanas instrumentu pie zemes.

6.8.9 Atslogot hidraulikas pieslēgumu no spiediena

Lai pievienotu agregātu hidraulikas pieslēgumus, kraušanas iekārtas hidraulikas pieslēgumos nedrīkst būt spiediena.

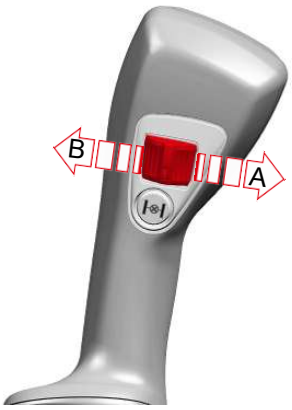

Att. 153: Spiediena atbrīvošana ar vadības rullīti

Hidraulikas pieslēgumu atslogošana ar vadības sviras slēdzi

1. Apturiet transportlīdzekļa dzinēju.
2. Pārslēdziet transportlīdzekļa aizdedzi pozīcijā **I**.
3. Pārslēdziet vadības sviras slēdzi vairākas reizes abos virzienos.

⇨ Hidraulikas pieslēgumi ir bez spiediena.

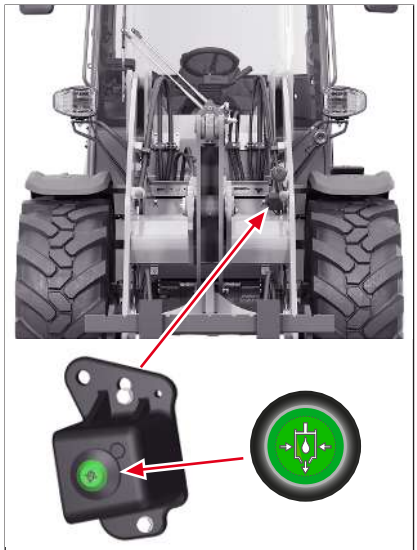

Att. 154: Spiediena atslogošana ar slēdzi kraušanas iekārtā

Hidraulikas pieslēgumu atslogošana ar kraušanas iekārtas slēdzi

Transportlīdzekļa kraušanas iekārta var būt papildus aprīkota ar spiedpogu, ar ko arī ir iespējams atbrīvot hidraulikas pieslēgumus no spiediena.

Ja ir šis papildaprīkojums, transportlīdzekļa dzinējs nav jāizslēdz.

✓ Agregāts ir uzstādīts un droši bloķēts.

1. Apturiet transportlīdzekli.
2. Nolaist kraušanas iekārtu.
3. Aktivizējiet stāvbremzi.
   ⇨ Hidrauliskās piedziņas ir deaktivizētas.
4. Izkāpiet un turiet pogu nospiestu aptuveni 5 sekundes.

⇨ Hidraulikas pieslēgumi ir bez spiediena.

Ja paredzēts atslogot 4. vadības kontūru, vispirms kabīnē jāizvēlas 4. vadības kontūrs.

6.8.10 Hidraulikas pieslēgumu pievienošana vai atvienošana



⚠ BRĪDINĀJUMS

Savainošanās risks ar spiedienu!

Smalka, zem augsta spiediena izplūstoša hidraulikas eļļas strūkla var iespiesties ādā. Tas var izraisīt smagus savainojumus.

► Nekavējoties sazinieties ar ārstu, ja hidraulikas eļļa nokļūst uz ādas vai acīs.

► Atvērt tikai tādu hidraulikas sistēmu, kurā nav spiediena.

► Lietojiet aizsargcimdus un aizsargbrilles.

NORĀDE

No piesārņotiem hidraulikas pieslēgumiem netīrumi var nonākt hidraulikas sistēmā un tur radīt bojājumus!

- ► Pirms pievienošanas vai atvienošanas hidraulikas pieslēgumus notīrīt.
- ► Ja hidraulikas pieslēgumi nav vajadzīgi, noslēdziet tos ar aizsargvāciņiem.
- ► Uzstādiet trūkstošos aizsargvāciņus.

Vide

Hidraulikas eļļa ir videi bīstama!

Pievienojot un atvienojot hidraulikas pieslēgumus, var izplūst hidraulikas eļļa.

- ► Izvairīties no nonākšanas apkārtējā vidē.
- ► Piekabināšanas un atvienošanas laikā turiet vannu zem hidraulikas savienojumiem, lai uztvertu izplūstošo hidraulikas eļļu.
- ► Izplūdušo hidraulikas eļļu utilizēt videi draudzīgi.

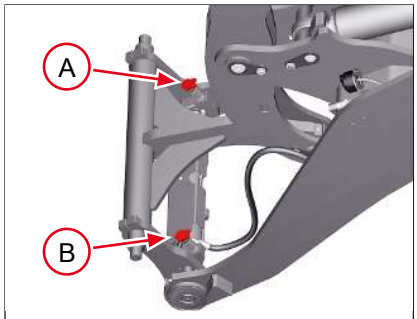

Att. 155: Hidraulikas pieslēgumu pievienošana

Hidraulikas pieslēgumu pievienošana

Poz.	Apzīmējums
A	Priekšgaitas hidraulikas pieslēgums
B	Atpakaļgaitas hidraulikas pieslēgums

Lai lietotu hidrauliski darbināmus agregātus, agregāta hidraulikas pieslēgumi jāpieslēdz transportlīdzekļa hidraulikas pieslēgumiem.

✓ Agregāts ir pievienots kraušanas iekārtai un droši nostiprināts.

✓ Hidraulikas pieslēgumi ir bez spiediena.

1. Noņemiet agregāta un kraušanas iekārtas hidraulikas pieslēgumu aizsarguzmavas.
2. Agregāta hidraulikas pieslēgumus iespiediet kraušanas iekārtas hidraulikas pieslēgumu atverē.
3. Lai pārliecinātos, ka hidraulikas pieslēgumi ir pareizi nofiksējušies, viegli pavelciet aiz agregāta hidraulikas šļūtenēm.
   ⇨ Hidraulikas pieslēgumi nedrīkst atbrīvoties.
4. Pārbaudiet, vai agregāta hidraulikas sistēma, kā arī hidraulikas šļūtenes ir hermētiskas.

⇨ Hidraulikas pieslēgumi ir pieslēgti.

Hidraulikas pieslēgumi ir konstruēti tā, lai nebūtu iespējams tos sajaukt.

Noteiktiem pielietošanas instrumentiem, kuriem tiek darbināti hidraulikas eļļas motoru komponenti, nepieciešams eļļas noplūdes vads.
2. pieslēgums paredzēts eļļas noplūdes vadam.

Darbam ar hidrauliski darbināmiem agregātiem, skatīt Standarta hidraulikas pieslēgumu izmatošana lappusē 139

Hidraulikas pieslēgumu atvienošana

✓ Hidraulikas pieslēgumi ir bez spiediena.

1. Zem hidraulikas pieslēgumiem novietot vannu, lai savāktu iespējamo izplūdušo eļļu.
2. Paspiediet kraušanas iekārtas hidraulikas pieslēgumus uz priekšu.
3. Vienlaikus pavelciet agregāta hidraulikas cauruli.
   ⇨ Hidraulikas pieslēgumi ir atvienoti.
4. Uzlieciet hidraulikas pieslēgumiem aizsarguzmavas.
5. Novietojiet hidraulikas šļūtenes virs agregāta.

⇨ Agregātu var atvienot.

6.8.11 Agregāta atvienošana



⚠ UZMANĪBU

Traumu risks, krītot uzmontētajam pielietošanas instrumentam!

Krītoši pielietošanas instrumenti var savainot personas.

- ► Vienmēr pievērsiet uzmanību tam, lai bīstamajā zonā neuzturētos neviena persona.
- ► Novietojiet pielietošanas instrumentu uz līdzenas un stingras virsmas.
- ► Aizveriet pielietošanas instrumentus ar kustīgām daļām (piem., pašgrābja kausu).
- ► Pārbaudiet, vai pielietošanas instruments ir droši nofiksēts, ja nepieciešams, izmantojiet balstus.

6.8.11.1 Agregāta atvienošana ar hidraulisko ātrās nomaiņas sistēmu



Att. 156: Hidrauliskās bloķēšanas vadīšana

Hidrauliskā bloķēšana tiek atbrīvota ar slēdzi. Slēdzis atrodas slēdžu joslā armatūras panelī. Slēdzim ir divas slēdža pozīcijas.

✓ Novietojiet agregātu tikai uz cietas, līdzenas virsmas un nodrošiniet to pret apgāšanos vai aizripošanu.

1. Nolaidiet kraušanas iekārtu.
2. Pārslēdziet slēdzi pozīcijā **I** un turiet to.
3. Virziet galvenās vadības sviras rullīti virzienā **A**.
   ⇨ Bloķēšanas tapas iebīdās.
4. Nolaidiet kraušanas iekārtu un izgāziet agregātu.
   ⇨ Iestiprināšanas tapa atbrīvojas no iestiprināšanas āķa.

⇨ Agregāts ir atvienots.

6.9 Priekšējo hidraulikas pieslēgumu lietošana

6.9.1 Hidrauliskie pieslēgumi pie kraušanas iekārtas

NORĀDE

No piesārņotiem hidraulikas pieslēgumiem netīrumi var nonākt hidraulikas sistēmā un tur radīt bojājumus!

- ► Pirms pievienošanas vai atvienošanas hidraulikas pieslēgumus notīrīt.
- ► Ja hidraulikas pieslēgumi nav vajadzīgi, noslēdziet tos ar aizsargvāciņiem.
- ► Uzstādiet trūkstošos aizsargvāciņus.

Standarta versijā transportlīdzeklis ir aprīkots ar trešās vadības ķēdes hidraulikas pieslēgumiem pie kraušanas iekārtas. Pie šiem hidrauliskajiem pieslēgumiem iespējams pieslēgt hidraulisko funkciju pievienojamo ierīču hidrauliskās sistēmas šļūtenes.

Papildus kraušanas iekārtā var uzstādīt šādus hidraulikas pieslēgumus:

- Hidraulikas pieslēgumu bezspiediena atpakaļplūsmas un eļļas noplūdes vads
- Hidraulikas pieslēgumi daudzfunkcionālajam ātrajam savienojumam

6.9.2 Standarta hidraulikas pieslēgumu izmatošana

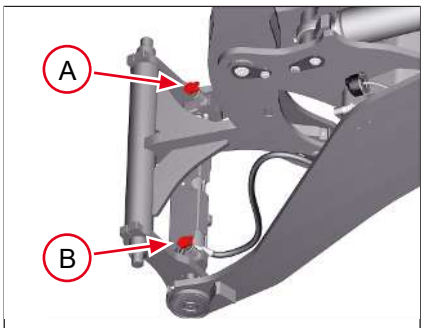

Att. 157: Hidraulikas pieslēgumu atrašanās vieta

Poz.	Apzīmējums
A	Priekšgaitas hidraulikas pieslēgums
B	Atpakaļgaitas hidraulikas pieslēgums

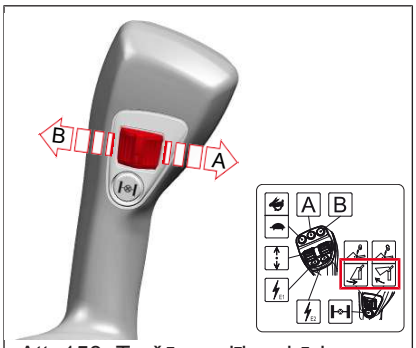

Att. 158: Trešās vadības ķēdes hidraulikas pieslēgumu apkalpošana

Hidraulikas pieslēgumu apkalpošana ar vadības rullīti

Kraušanas iekārtas hidraulikas pieslēgumus apkalpo ar vadības rullīti uz galvenās vadības sviras. Tiklīdz vadības rullīti palaiž vaļā, tas automātiski atgriežas nulles pozīcijā.

- Virziet galvenās vadības sviras rullīti virzienā **A**.

⇨ Hidraulikas pieslēgums **A** ir spiediena puse, hidraulikas pieslēgums **B** ir atpakaļgaita.

- Virziet galvenās vadības sviras vadības rullīti virzienā **B**.

⇨ Hidraulikas pieslēgums **A** ir atpakaļgaita, hidraulikas pieslēgums **B** ir spiediena puse.

6.9.3 Standarta hidraulikas pieslēgumi ilgstošā ekspluatācijā

NORĀDE

Bojājumi hidraulikas iekārtas pārkaršanas dēļ!

Ja ilgstošais režīms ir ieslēgts bez agregāta pievienošanas, hidraulikas sistēma ļoti ātri pārkarst.

► Slēdzi vienmēr ieslēgt nulles pozīcijā, ja ilgstošais režīms netiek izmantots.

Ar šo funkciju hidraulikas pieslēgumus var darbināt ilgstošajā režīmā. Šī funkcija ir nepieciešama noteiktiem palīgagregātiem, kuriem ir hidraulikas eļļas dzinējs, kam ir nepieciešama pastāvīga eļļas padeve, piem., slaucīšanas slota.

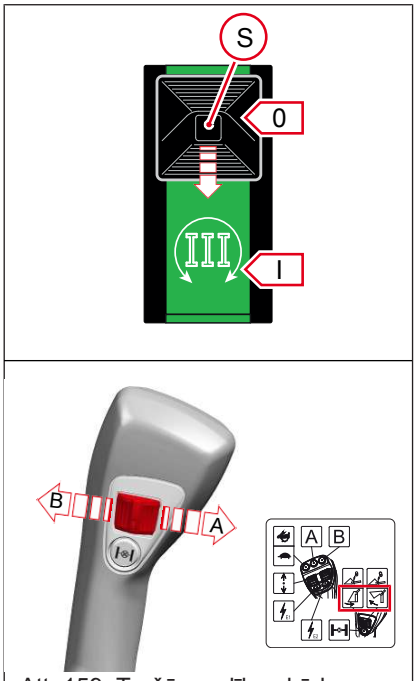

Att. 159: Trešās vadības ķēdes ilgstošās darbības apkalpošana

Hidraulikas pieslēgumu ilgstošās darbības režīmu apkalpojiet ar vadības rullīti

1. Bloķētāju **S** slēdzī nospiediet bultiņas virzienā un slēdzi novietojiet pozīcijā **I**.
   ⇨ Ilgstošās darbības funkcija ir aktivizēta.
   ⇨ Displejā mirgo simbols.
2. Vadības rullīti pagrieziet virzienā **A** un atlaidiet.
   ⇨ Displejā mirgo simbols.

⇨ Ir ieslēgts ilgstošais režīms. Hidraulikas pieslēgums **A** ir spiediena puse, hidraulikas pieslēgums **B** ir atpakaļgaita.

Hidraulikas pieslēgumu ilgstošais režīms vajadzības gadījumā var tikt pieslēgts arī labās puses hidraulikas pieslēgumam.

1. Bloķētāju **S** slēdzī nospiest bultiņas virzienā un slēdzi novietojiet pozīcijā **I**.
   ⇨ Ilgstošās darbības funkcija ir aktivizēta.
   ⇨ Displejā mirgo simbols.
2. Vadības pogu pagriezt virzienā **B** un palaist.
   ⇨ Displejā mirgo simbols.

⇨ Ir ieslēgts ilgstošais režīms. Hidraulikas pieslēgums **A** ir atpakaļgaita, hidraulikas pieslēgums **B** ir spiediena puse.

Hidrauliskā pieslēguma ilgstošā režīma pārtraukšana

Ja ilgstošo režīmu ir jāpārtrauc tikai īslaicīgi, jārīkojas šādi:

✓ Nepārtrauktas darbības režīms ir aktivizēts.

1. Novietojiet slēdzi pozīcijā **I**.
2. Vadības pogu pārvietojiet jebkurā virzienā un atlaidiet.
   ⇨ Displejā mirgo simbols.

⇨ Ilgstošais režīms ir deaktivizēts.

- Pārvietojiet vadības pogu jebkurā virzienā.
  ⇨ Displejā mirgo simbols.

⇨ Ilgstošais režīms no jauna ir aktivizēts.

Izslēgt hidrauliskā pieslēguma ilgstošo režīmu

Ja ilgstošā darbība vairs nav nepieciešama, rīkojieties, kā norādīts tālāk:

- Nospiediet slēdzi no jauna.
  - ⇨ Simbols displejā nodziest.

⇨ Ilgstošās darbības funkcija ir deaktivizēta.

6.9.4 Hidraulikas pieslēgumu daudzfunkcionālajam ātrajam savienojumam vadīšana

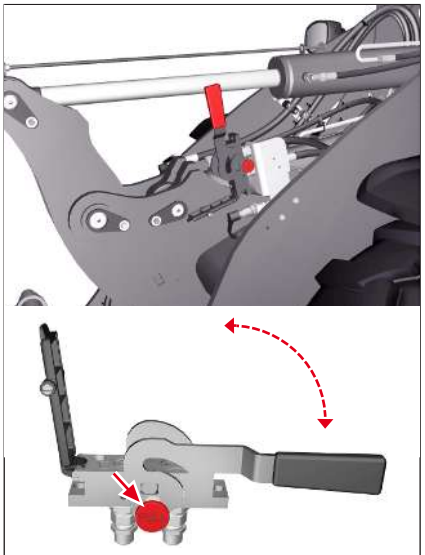

Att. 160: Daudzfunkcionālais ātrais savienojums

Hidraulikas pieslēgums daudzfunkcionālajam ātrajam savienojumam atrodas pie kraušanas iekārtas. Ar šo opciju, vienkārši un ietaupot laiku, var vienlaicīgi vairākus hidraulikas pieslēgumus. Agregātam jābūt piemērotām salāgotām detaļām.

Lai pieslēgtu hidraulikas pieslēgumus daudzfunkcionālajam ātrajam savienojumam, tie ir no sākuma jāatbrīvo no spiediena.

Hidraulikas pieslēgumi daudzfunkcionālajam ātrajam savienojumam

✓ Hidraulikas pieslēgumi ir bez spiediena.

1. Izvelciet sarkano drošinātāja pogu.
   - ⇨ Bloķēšanas skava ir atbloķēta.
2. Nolieciet bloķēšanas skavu.
3. Atvērt aizsargvāku.
4. Uzlieciet agregāta salāgotās detaļas.
5. Nolieciet bloķēšanas skavu.
   - ⇨ Sarkanā drošības poga nofiksējas.

⇨ Hidraulikas pieslēgumi ir pieslēgti.

Hidraulikas pieslēgumu daudzfunkcionālajam ātrajam savienojumam atvienošana

✓ Hidraulikas pieslēgumi ir bez spiediena.

1. Izvelciet sarkano drošinātāja pogu.
   - ⇨ Bloķēšanas skava ir atbloķēta.
2. Pārceliet bloķēšanas skavu.
3. Noņemiet agregāta salāgotās detaļas.
4. Aizveriet aizsargvāku tā, lai hidraulikas pieslēgumi netiktu piesārņoti.
5. Pārceliet bloķēšanas skavu.
   - ⇨ Sarkanā drošības poga nofiksējas.

⇨ Hidraulikas pieslēgumi ir atvienoti.

6.9.5 Hidraulikas pieslēgumu bezspiediena atpakaļplūsmas un eļļas noplūdes vads

NORĀDE

Pielietošanas instrumentu hidraulikas komponentu tehniskie bojājumi!

Pārmērīga eļļas plūsma noplūde vadā var izraisīt hidraulikas eļļas dzinēju tehniskus bojājumus.

- ► Pieslēdziet tikai pielietošanas instrumentu eļļas noplūdes vadus.
- ► Nepieslēdziet hidrauliskos pieslēgumus, kuri pārvada lielāku eļļas daudzumu.
- ► Nav atļauts veikts hidraulisko pieslēgumu izmaiņas, piemēram, mainot savienojumus.

Hidraulikas pieslēguma bezspiediena atpakaļgaita aprīkojums un eļļas noplūdes vads atrodas pie kraušanas iekārtas. Hidraulikas pieslēgumi ir veidoti tā, lai tos nav iespējams sajaukt ar citiem hidraulikas pieslēgumiem.

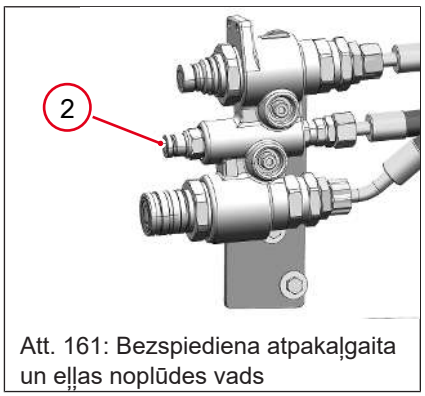

Att. 161: Bezspiediena atpakaļgaita un eļļas noplūdes vads

Noplūdušās eļļas vads

Noteiktiem agregātiem, kuru komponenti tiek darbināti ar hidraulikas eļļas dzinēju, nepieciešams eļļas noplūdes vads. Šis pieslēgums vada noplūdes eļļu no agregāta hidraulikas eļļas dzinēja tieši atpakaļ uz transportlīdzekļa hidraulikas eļļas tvertni. Eļļas noplūdes vada pieslēgums atrodas priekšā pie kraušanas iekārtas pozīcijas **2**.

Lai pievienotu un atvienotu agregātus, bezspiediena atpakaļgaita un eļļas noplūdes vads nav jāatslogo no spiediena.

6.10 Aizmugures hidraulikas pieslēgumu lietošana

6.10.1 Aizmugures hidraulikas pieslēgumu lietošana

NORĀDE

No piesārņotiem hidraulikas pieslēgumiem netīrumi var nonākt hidraulikas sistēmā un tur radīt bojājumus!

- ► Pirms pievienošanas vai atvienošanas hidraulikas pieslēgumus notīrīt.
- ► Ja hidraulikas pieslēgumi nav vajadzīgi, noslēdziet tos ar aizsargvāciņiem.
- ► Uzstādiet trūkstošos aizsargvāciņus.



Att. 162: Hidraulikas pieslēgumi aizmugurē

Poz.	Apzīmējums
1	Aizmugures pašizgāzēja pieslēgums

Dažiem palīgagregātiem, kuri tiek piemontēti transportlīdzekļa aizmugurē, ir nepieciešami hidraulikas pieslēgumi transportlīdzekļa aizmugurē.

Hidraulikas pieslēgumu pievienošana un atvienošana aizmugurē

Lai aizmugurē pievienotu vai atvienotu hidraulikas pieslēgumus, tie iepriekš ir jāatbrīvo no spiediena: skatīt Atslogot hidraulikas pieslēgumu no spiediena lappusē 135.

6.10.2 Pakaļējā pašizgāzēja savienojuma apkalpošana ar pārslēgšanas funkciju

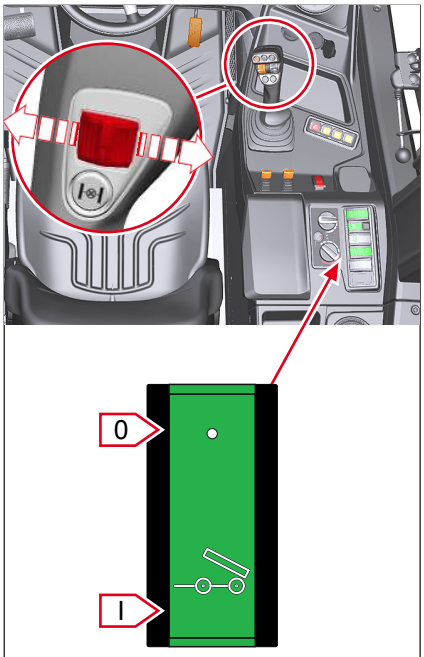

Att. 163: Pašizgāzēja savienojuma slēdzis

Pēc izvēles transportlīdzeklis var būt aprīkots ar pārslēgšanas funkciju. Pārslēgšanas funkcija ļauj vadīt aizmugures hidraulikas pieslēgumus, izmantojot vadības rullīti trešajai vadības ķēdei, kas atrodas vadības sviras.

Vienlaikus ar šo funkciju nevar izmantot kraušanas iekārtas hidraulikas pieslēgumus un aizmugures hidraulikas pieslēgumus.

Funkcija tiek pārslēgta ar slēdzi, kas atrodas sānu konsoles slēdžu joslā. Slēdzim ir divas slēdža pozīcijas.

- Pārslēdziet slēdzi pozīcijā **I**.

⇨ Pašizgāzēja pieslēgumu pakaļgalā vada ar vadības sviras rullīti.

- Pārslēdziet slēdzi pozīcijā **0**.

⇨ Kraušanas iekārtas hidraulikas pieslēgumus var vadīt ar vadības sviras rullīti.

6.11 Elektrisko funkciju lietošana

6.11.1 Kraušanas iekārtas 13 kontaktu ligzda

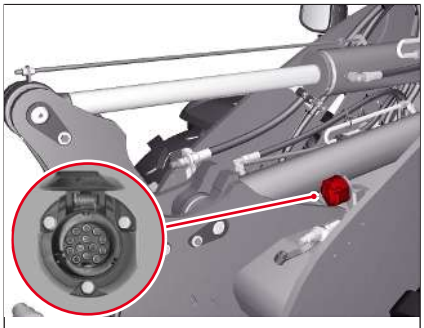

Att. 164: Kontaktligzdas pozīcija

13 kontaktu kontaktligzda tiek izmantota apgaismotu agregātu, piem., sniega lāpstas, slotu u. c. elektriskai pieslēgšanai.

Turklāt 13 kontaktu kontaktligzda ir nepieciešama tādu agregātu pieslēgšanai, kam dažas funkcijas jādarbina elektriski.

6.11.1.1 1. un 2. elektriskās funkcijas apkalpošana

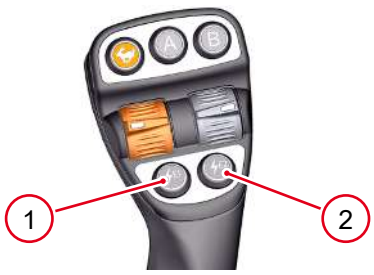

Att. 165: Elektrisko funkciju I un II apkalpošana

Elektriskās funkcijas vada, izmantojot vadības sviras pogas **1** un **2**.

Displejā parādās, kura funkcija ir aktīva.

Taustiņu funkcija:

- Nospiediet un turiet nospiestu vadības pogu **1**.
  - ⇨ Displejā parādās zibšņa simbols ar ciparu “1”.
- ⇨ Elektriskā funkcija **1** ir ieslēgta.
- Atlaidiet vadības pogu **1**.
  - ⇨ Zibšņa simbols ar ciparu “1” pazūd no displeja.
- ⇨ Elektriskās funkcijas **1** ir izslēgtas.

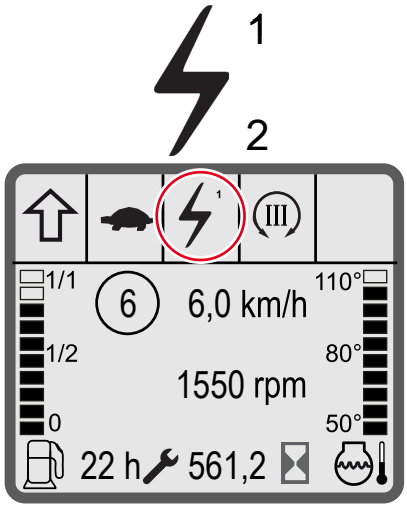

Att. 166: Elektrisko funkciju rādījums displejā

Turēšanas funkcija:

- Piespiest vadības pogu **2**.
  - ⇨ Displejā parādās zibšņa simbols ar ciparu “2”.
- ⇨ Elektriskā funkcija **2** ir ieslēgta.
- Atkārtoti nospiediet vadības pogu **2**.
  - ⇨ Zibšņa simbols ar ciparu “2” pazūd no displeja.
- ⇨ Elektriskās funkcijas **2** ir izslēgtas.

Vadības pogu taustiņu un turēšanas funkciju var nomainīt pilnvarota specializētā darbnīca. Apkalpošana notiek tādā pašā veidā.

6.11.2 3 kontaktu kontaktligzda kabīnē



Att. 167: 3 kontaktu kontaktligzdas pozīcija kabīnē

Kabīnes 3 kontaktu kontaktligzda vajadzīga agregātiem, kuru darbībai nepieciešams nepārtrauktas strāvas pieslēgums (piem., elektriski darbināmam sāls kaisītājam).

6.11.3 Pakaļgala 7 kontaktu kontaktligzda



Att. 168: Pakaļgala 7 kontaktu kontaktligzda

Kontaktligzda tiek izmantota, lai varētu pieslēgt piekabes vai agregāta gaismas, pagriezienu rādītājus un elektriskās ierīces. Ja pakaļējās gaismas un citas gaismas ir aizklātas, vienmēr piestipriniet piekabinātajam agregātam papildu gaismekli.

6.11.4 12 voltu kontaktligzda pie operatora pults

NORĀDE

Transportlīdzekļa elektrosistēmas tehniski bojājumi

12 voltu kontaktligzda ir nodrošināta ar drošinātāju. Ja tiek pieslēgtas elektroierīces ar pārāk lielu strāvas patēriņu, šis drošinātājs pārdeg.

- ► Ievērojiet drošinātāja stiprumu, skat. drošinātāja dokumentāciju.
- ► Nepieslēdziet elektroierīces ar pārāk lielu strāvas patēriņu.



Att. 169: 12 voltu kontaktligzdas pozīcija

Poz.	Apzīmējums
1	Transportlīdzekļa modelis ar kabīni
2	Transportlīdzekļa modelis ar vadītāja aizsargjumtu

12 voltu kontaktligzda paredzēta elektroierīču darbināšanai, kuras strādā ar 12 voltiem un kurām ir piemērota kontaktdakša. Šeit var pieslēgt, piemēram, gaismekli apkopes darbu veikšanai.

Lai darbinātu 12 voltu kontaktligzdu, akumulatora atvienošanas slēdzim jābūt pieslēgtam. Pieslēdzot elektroierīces, akumulators izlādējas, ja vienlaikus nedarbojas transportlīdzekļa dzinējs.

6.12 Darbs ar pielietošanas instrumentiem

6.12.1 Brīdinājumu norādījumi par darba režīmu



⚠ BRĪDINĀJUMS

Saspiešanas risks, apgāžoties transportlīdzeklim!

Braucot līkumos, pastāv paaugstināts apgāšanās risks. Saspiedumu risks, kas var izraisīt nāvi vai smagas traumas.

- ► Braukšanas laikā turiet kraušanas iekārtu nolaistu.
- ► Braukšanas ātrumu pielāgot ceļu apstākļiem.
- ► Braukšanas ātrumu pielāgojiet iekrautajam materiālam.
- ► Pievērsiet uzmanību cilvēkiem un šķēršļiem.
- ► Ņemt vērā transportlīdzekļa apgāšanās robežvērtību.
- ► Pirms braucien lejup samaziniet braukšanas ātrumu.
- ► Vienmēr izmantojiet drošības jostu.
- ► Ķermeņa daļas nedrīkst būt ārpus transportlīdzekļa.
- ► Transportlīdzekli ar paceltu kravu stūrējiet uzmanīgi.
- ► Nepārsniedziet atļauto lietderīgo slodzi.



⚠ BRĪDINĀJUMS

Negadījumu risks, personām uzturoties bīstamajā zonā!

Personas, kas atrodas transportlīdzekļa bīstamajā zonā vai pēkšņi tajā ienāk, var tikt savainotas vai nonāvētas ar transportlīdzekļa darba kustībām. Tas var novest pie nelaimes gadījumiem, kas var izraisīt nopietnus savainojumus vai pat nāvi.

- ► Uzreiz pārtrauciet darbus, ja bīstamajā zonā ienāk personas.
- ► Iestatiet spoguli pareizi. Lietojiet redzamības palīglīdzekļus, piemēram, kameru.
- ► Braucot atpakaļgaitā, strādājiet īpaši uzmanīgi.



⚠ UZMANĪBU

Negadījumu risks pārslodzes un grūdienveida kustību dēļ!

Pārslodzes un grūdienveida kustības var izraisīt negadījumus ar savainojumiem.

- ► Ievērot transportlīdzekļa lietderīgo slodzi.
- ► Vadības sviru darbināt uzmanīgi.



Informācija

Iebraucot iekraujamajā materiālā, braukšanas ātrumu pielāgot kravas veidam un esošajiem apstākļiem.

Pievērsiet uzmanību tam, lai nerodas pārmērīga riteņu slīdēšana. Riepu nodilums un degvielas patēriņš nevajadzīgi palielinās un vairs nevar izmantot visu transportlīdzekļa jaudu.

6.12.2 Aprakstītie agregāti

Šajā lietošanas instrukcijā ir aprakstīta tikai tālāk norādīto agregātu izmantošana.

- Vieglo kravu kauss
- Zemes kauss
- Zemes kauss plēšanas zobiem
- Kauss “četri vienā"
- Palešu dakšas
- Zobotais satvērējs

Ja tiek izmantoti citi agregāti, tad ir jāņem vērā šo agregātu lietošanas instrukcijas. Atbilstošās lietošanas instrukcijas var pasūtīt pie izplatītāja.

6.12.3 Agregātu līmeņa indikācija

Agregātu līmeņa indikācija palīdz labāk novērtēt, cik agregāts ir sasvēries

Līmeņa indikatora iestatīšana

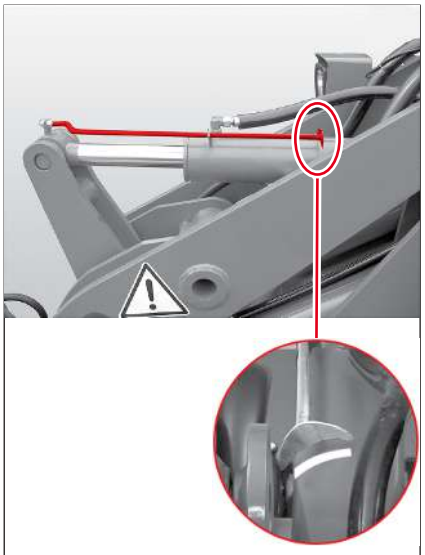

Att. 170: Marķējums uz gāšanas cilindra

1. Agregātu nedaudz paceliet un apakšējo malu noregulējiet paralēli zemei.
2. Uz gāšanas cilindra ar krāsu vai krāsainu līmlenti iezīmēt vietu, kurā ir līmeņa indikācija.
   ⇨ Katrā kraušanas iekārtas pozīcijā agregāta apakšmala ir paralēli zemei, ja līmeņa atzīme atrodas uz gāšanas cilindra atzīmes.

Izmantojot dažādus agregātus, katram agregātam var piestiprināt savu atzīmi uz gāšanas cilindra.

6.12.4 Vieglās kravas kausa un zemes kausa izmantošana

Vieglās kravas kauss tiek izmantots viegliem materiāliem, piem., graudiem, kukurūzai un spēkbarībai.

Zemes kauss tiek izmantots smagiem materiāliem, piem., grantij, smiltīm, zemei un akmeņiem.

Noteikumiem atbilstoša izmantošana

Agregāti – vieglās kravas un zemes kauss – ir paredzēti materiālu atbrīvošanai, paņemšanai, transportēšanai un izbēršanai.

Personu transportēšana vieglās kravas/zemes kausā ir noteikumiem neatbilstoša.

Darbs ar vieglās kravas/zemes kausu

Palīgagregātus nedrīkst izmantot kā cilvēku celšanas platformas. Pirms lietošanas pirmo reizi veiciet darbu ar kausu brīvā un drošā apvidū.

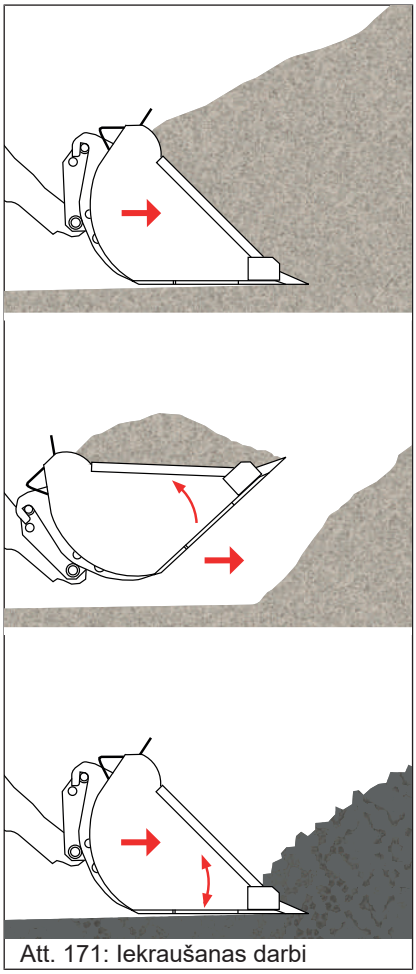

Att. 171: Iekraušanas darbi

Iekraušanas darbi

Materiāla satveršana:

1. Agregātu nolaidiet un novietojiet paralēli zemei.
2. Iebrauciet iekraujamajā materiālā.
   ⇨ Pievērst uzmanību braukšanas ātrumam.
3. Nedaudz pacelt kraušanas iekārtu, lai noslogotu transportlīdzekļa priekšējo asi.
   ⇨ Ar "pakāpeniskām kustībām" var manuāli samazināt riteņu izslīdēšanu.
4. Savāziet agregātu, kad tas piepildās.

⇨ Agregāts ir piepildīts.

Ja ir jāiekrauj materiāls, kurā kausa rakšanas mala var iespiesties ar grūtībām, tad ar vadības sviru jāveic kustība uz augšu un lejā ar rakšanas malu. Tas atvieglo rakšanas malas iespiešanos materiālā.

Materiāla izlādēšana:

1. Ar piepildītu agregātu brauciet uz izkraušanas vietu.
   ⇨ Nolaidiet kraušanas iekārtu pēc iespējas zemu transporta pozīcijā.
2. Lai izkrautu, pie izkraušanas vietas piebraukt taisni.
3. Agregātu vajadzīgajā augstumā paceliet tikai nedaudz pirms izkraušanas vietas.
4. Braukt uz priekšu tik tālu, cik vajadzīgs.
5. Izgāziet agregātu.

⇨ Materiāls izkrīt ārā.

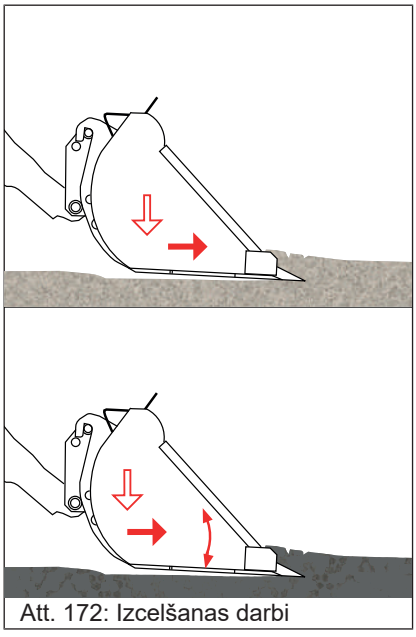

Att. 172: Izcelšanas darbi

Izcelšanas darbi

1. Nolaidiet agregātu.
2. Agregātu viegli sagāziet.
   ⇨ Tiek radīts rakšanas leņķis.
3. Braukt uz priekšu.
4. Spiediet kraušanas iekārtu ar vadības sviru nedaudz uz leju.
   ⇨ Agregāts iespiežas zemē.
5. Rakšanas leņķi nedaudz izstiepiet.
   ⇨ Tiek noņemts vienmērīgs slānis. Tiek novērsta riteņu slīdēšana.

⇨ Agregāts piepildās.

Ja ir jāizceļ materiāls, kurā kausa rakšanas mala var iespiesties ar grūtībām, tad ar vadības sviru jāveic kustība uz augšu un lejā ar rakšanas malu. Tas atvieglo rakšanas malas iespiešanos materiālā.

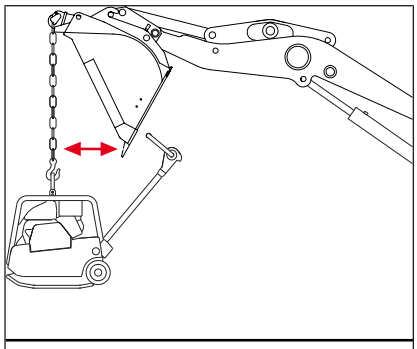

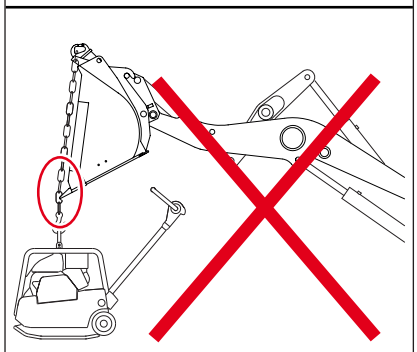

Att. 173: Darbs ar kravas āķiem

Darbs ar kravas āķi

Strādājot ar kravas āķi, jāievēro pacēlāja režīma drošības noteikumi: skatīt Celšanas režīms lappusē 23.

Lai paceltu un transportētu kravas ar kravas āķiem, ir jāizmanto ķēdes. Kravai brīvi jākarājas pie kravas āķa. Ķēde nedrīkst berzēties gar rakšanas malas griezējšķautni.

1. Kravas āķī iekabināt ķēdes.
2. Kraušanas iekārtu pacelt vajadzīgajā augstumā.
3. Izgāziet agregātu.
4. Uzbrauciet to virs paceļamās kravas.
5. Ķēdes droši iekabināt kravā.

⇨ Kravu var pacelt un transportēt.

6

6.12.5 Kausa “četri vienā” izmantošana

Pirms pirmajiem darbiem pamācieties darbu ar kausu “četri vienā”.

Noteikumiem atbilstoša izmantošana

Agregāts – kauss “četri vienā” – ir paredzēts, piem., smilšu, zemes un grants, iekraušanai, rakšanai, satveršanai, nolīdzināšanai, noņemšanai un izkliedēšanai.

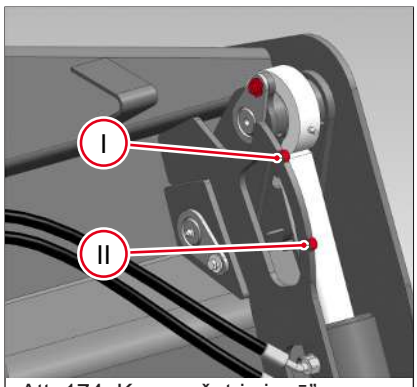

Att. 174: Kausa „četri vienā” orientēšanās palīglīdzekļi

Darbs ar kausu “četri vienā”

Pie agregāta ir piestiprināti orientācijas palīglīdzekļi. Cilindra bloķēšanas stiprinājuma skrūve ir atzīmēta ar krāsu. Uz paša kausa pie hidrauliskajiem cilindriem ir piestiprināti marķieri. Marķieri norāda, cik tālu kauss ir atvērts. Tādējādi tiek atvieglota, piem., grants vai smilts uzlikšana.

- Pozīcija **I** = kauss ir nedaudz atvērts.
- Pozīcija **II** = kauss ir plaši atvērts.

Iekraušanas un izcelšanas darbi

Aizvērtu kausu “četri vienā” var izmantot kā vieglās kravas vai zemes kausu. Par kausa „četri vienā” apkalpošanu:. skatīt Vieglās kravas kausa un zemes kausa izmantošana lappusē 147.

Izkraušanai lielā augstumā kauss tiek atvērts nevis izgāzts.

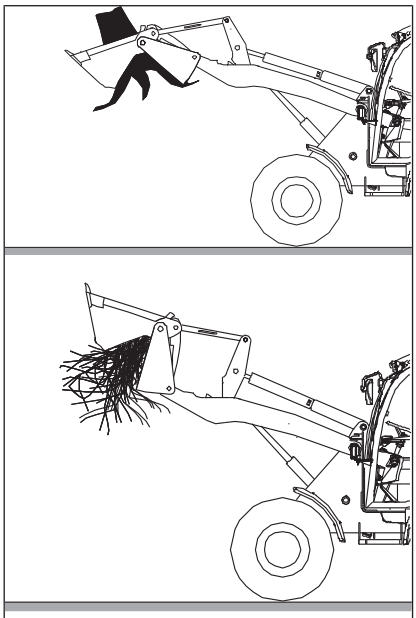

Att. 175: Lielāku, apjomīgāku priekšmetu satveršana

Lielāku priekšmetu satveršana

Ar kausu “četri vienā” var satvert neparocīgus vai lielus priekšmetus un tos droši transportēt.

1. Atveriet kausu.
2. Kausu novietot virs paņemamā priekšmeta.
3. Nolaist kraušanas iekārtu.
4. Aizveriet kausu.

⇨ Paņemamo priekšmetu uzmanīgi paceliet un transportējiet.

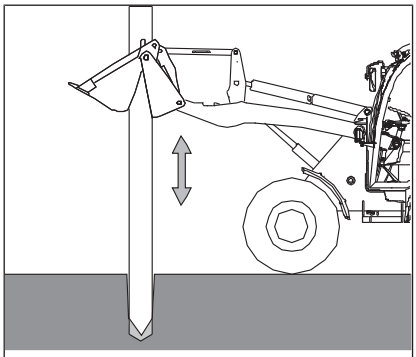

Att. 176: Pāļu izvilkšana un novietošana

Pāļu izvilkšana un novietošana

1. Atveriet kausu.
2. Kausu novietojiet virs pāļa.
3. Nolaist kraušanas iekārtu.
4. Aizveriet kausu.
5. Satveriet droši pāli.
6. Atlaidiet pāli, uzmanīgi virzoties gan uz augšu, gan leju.
7. Paceliet iekraušanas iekārtu.

⇨ Izvelciet pāli.

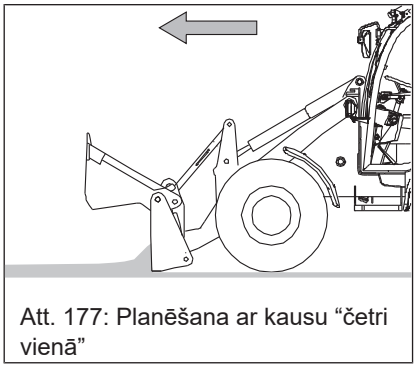

Att. 177: Planēšana ar kausu “četri vienā”

Planēšanas darbi

1. Paceliet uz augšu priekšējo kausa pusi.
2. Nolaidiet kausu uz zemes.
3. Noņemšanas dziļumu noregulējiet ar pacelšanas hidrauliku.
4. Iestatiet aizmugurējās griezējmalas pielikšanas leņķi.

⇨ Braucot uz priekšu, planējiet virsmu.

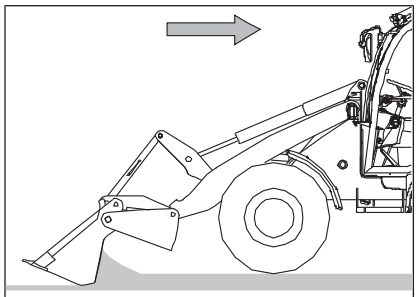

Att. 178: Materiāla pavilkšana atpakaļ

Materiāla pavilkšana atpakaļ

1. Paceliet uz augšu priekšējo kausa pusi.
2. Nolaidiet kausu uz zemes.
3. Noregulēt priekšējās griezējmalas uzstādīšanas leņķi.

⇨ Braucot atpakaļgaitā, kauss lēnām piepildās.

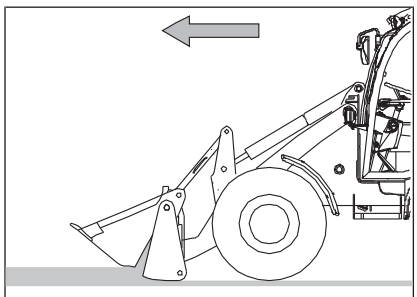

Att. 179: Seklās rakšanas darbi

Seklās rakšanas darbi

1. Iestatiet lēzenu rakšanas leņķi.
2. Priekšējo kausa malu paceliet uz augšu par 10 līdz 15 cm
3. Nolaidiet kausu uz zemes.
4. Noņemšanas dziļumu noregulējiet ar pacelšanas hidrauliku.
5. Braucot uz priekšu, paņemt materiālu.

⇨ Materiāls ieripo kausā un tiek vienlaicīgi paņemts.

Tādā veidā, piemēram, var savākt zālāju līdz pat apm. 8 cm biezā slānī.

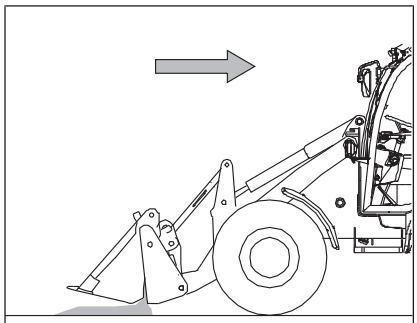

Att. 180: Materiāla uzklāšana

Plānas materiāla kārtas uzklāšana

1. Uzpildiet kausu ar izklājamo materiālu.
2. Kausu atvērt atkarībā no materiāla un plūsmas ātruma.

⇨ Materiālu vienmērīgi uzklāt uz virsmas.

6.12.6 Krokodila knaibļu izmantošana

Pirms pirmajiem darbiem pamācīties rīcību ar krokodila knaiblēm.

Noteikumiem atbilstoša izmantošana

Agregāts – krokodila knaibles – ir paredzētas materiāla paņemšanai, transportēšanai, iekraušanai un sadalīšanai, piem., skābbarība, salmi, apaļie ruļļi, zaļbarība un kūtsmēsli. Koka stumbru, akmeņu un līdzīgu materiālu, kā arī personu transportēšana ir noteikumiem neatbilstoša.

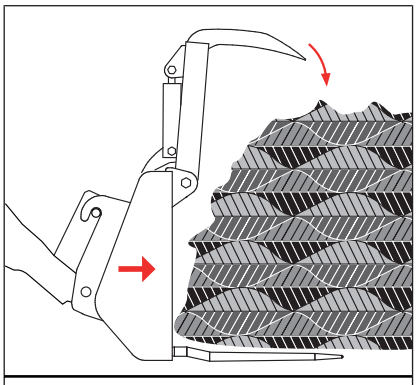

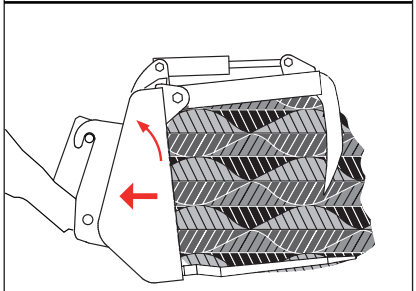

Att. 181: Iekraušanas darbi ar krokodila knaiblēm

Darbs ar krokodila knaiblēm

1. Atveriet agregātu.
2. Nolaidiet agregātu.
3. Novietojiet agregātu paralēli zemei.
4. Iebrauciet iekraujamajā materiālā.
   ⇨ Pievērst uzmanību braukšanas ātrumam.
5. Nedaudz paceliet kraušanas iekārtu.
   ⇨ Tiek noslogota transportlīdzekļa priekšējā ass.
   ⇨ Ar "pakāpeniskām kustībām" var manuāli samazināt riteņu izslīdēšanu.
6. Aizveriet agregātu.

Cietu materiālu, piem., samīdītu kūtsmēslu gadījumā kravu var atbrīvot, sagāžot agregātu.

1. Lai izkrautu, pie izkraušanas vietas piebraukt taisni.
2. Agregātu vajadzīgajā augstumā paceliet tikai nedaudz pirms izkraušanas vietas.
3. Brauciet uz priekšu tik tālu, cik vajadzīgs.
4. Atvāziet agregātu.
5. Atveriet agregātu.

⇨ Materiāls izkrīt ārā.

6.12.7 Paliktņu dakšu izmantošana



⚠ BRĪDINĀJUMS

Negadījumu risks ar palešu dakšas zariem!

Palešu dakšu zari darba laikā var izraisīt smagas traumas vai pat nāvi.

- ► Pirms dalības ceļu satiksmē demontējiet palešu dakšu un transportējiet atsevišķi.
- ► Atlokāmus palešu dakšas zarus atlocīt uz augšu pirms dalības ceļu satiksmē.
- ► Ir aizliegts darbs ar saliektiem, ieplīsušiem vai kādā citā veidā bojātiem dakšu zariem.
- ► Uzsākot darbu, pārliecinieties, ka dakšu zari ir droši nofiksēti uz dakšu turētāja.
- ► Pirms transportlīdzekļa atstāšanas nolaidiet palešu dakšu uz zemes.

Pirms sākt darbus, iemācieties lietot paliktņu dakšām.

Noteikumiem atbilstoša izmantošana

Palīgagregāts – paliktņu dakšas, ir paredzēts kravas pacelšanai, transportēšanai un novietošanai. Cita paliktņu dakšu lietošana neatbilst noteikumiem. Paliktņu dakšas veido dakšu turētājs un dakšas. Dakšas vienmēr izmantojiet pārī un piegādes stāvoklī. Paliktņu dakšu izmantošanai operatoram ir jābūt speciāli apmācītam.

Dakšu zaru attāluma iestatīšana



⚠ BRĪDINĀJUMS

Apgāšanās risks nepareizi iestatītu dakšas zaru dēļ!

Transportlīdzekļa apgāšanās var izraisīt smagus savainojumus vai nāvi.

- ► Dakšas zaru attālumu iestatīt tā, lai tie atrastos simetriski pret transportlīdzekļa vidu.
- ► Dakšas zaru attālumu iestatīt tā, lai tie ir pēc iespējas tālu viens no otra.



⚠ UZMANĪBU

Saspiešanas risks, pārbīdot dakšu zarus!

Starp dakšu zaru turētāju un dakšu zariem var tikt iespiesti pirksti un rokas.

- ► Pārbīdot dakšas zarus, nepieskarieties dakšas zaru turētāja slīdošajām virsmām.
- ► Lietojiet aizsargcimdus.

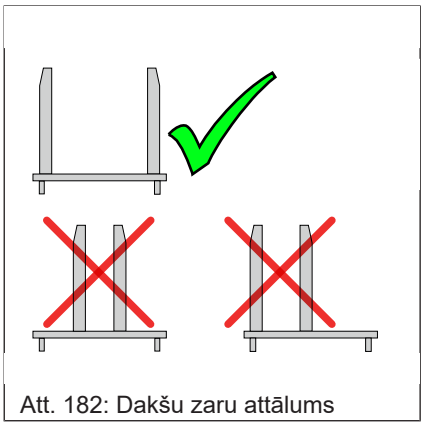

Att. 182: Dakšu zaru attālums

Paliktņu dakšu zari ir regulējami.

6

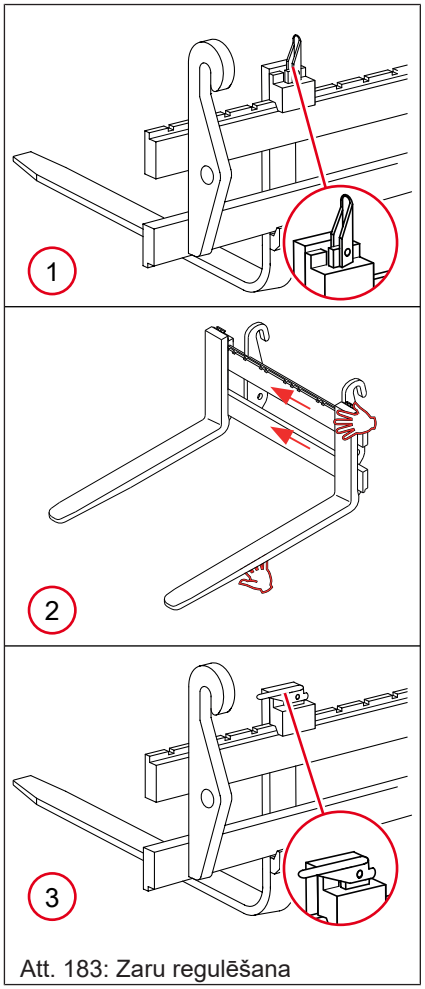

Att. 183: Zaru regulēšana

1. Pacelt agregātu.
   ⇨ Ieteicamais augstums ir apmēram 10 līdz 30 cm.
2. Dakšas fiksatoru novietot pozīcijā **1** .
   ⇨ Fiksators ir atbrīvots.
3. Dakšas aizbīdīt vajadzīgajā pozīcijā.
   ⇨ Satvert dakšas tikai kā parādīts pozīcijā **2**.
4. Dakšas fiksatoru novietot pozīcijā **3**.
5. Dakšas aizbīdīt, līdz fiksators nofiksējas.
   ⇨ Satvert dakšas tikai kā parādīts pozīcijā **2**.
   ⇨ Fiksators ir nofiksējies.

⇨ Attālums ir iestatīts.

Kravas paņemšana



⚠ BRĪDINĀJUMS

Savainošanās risks ar krītošu kravu no paceltas kraušanas iekārtas!

Krītoša krava (piemēram, lielas ķīpas vai ķīpas) var izraisīt nopietnus savainojumus vai pat nāvi.

- ► Nekad neceliet un nepārvietojiet vairākas lielas ķīpas vai kastes vienlaicīgi.
- ► Kravas kraušana kaudzē transportlīdzekļos bez aizsargjumta vai kabīnes ir aizliegta.
- ► Nestāviet zem paceltas kraušanas iekārtas.
- ► Pielietošanas instrumentu ar paceltu kraušanas iekārtu nesagāzt līdz atdurei.

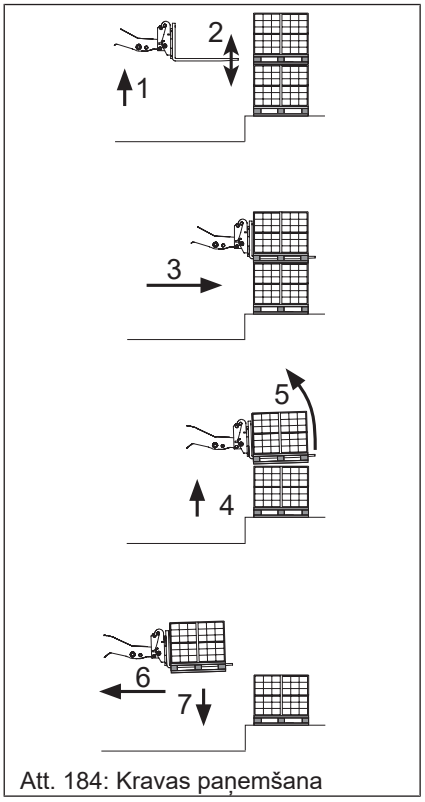

Att. 184: Kravas paņemšana

Pārbaudiet, vai transportlīdzekļa un paliktņu dakšu atļautā celtspēja ir pietiekama kravas svaram.

✓ Iestatiet dakšu attālumu un nofiksēt dakšas.

1. Piebrauciet pie kravas taisni.
2. Pārvietojiet paliktņu dakšas nepieciešamajā augstumā (**1**) un horizontāli (**2**).
3. Brauciet uz priekšu, līdz krava pieguļ dakšu turētājam (**3**).
4. Nedaudz paceliet (**4**) un salieciet atpakaļ (**5**) paliktņu dakšas.
5. Pabrauciet atpakaļ (**6**) un novietojiet kravu transportēšanas augstumā (**7**).

Kravas transportēšana

- Kravu transportējiet pēc iespējas zemāk.
- Transportēšanas augstumu izvēlēties tā, lai paliktņu dakšas var vadīt pāri iespējamiem zemes nelīdzenumiem, tiem nepieskaroties. Nepiec. gad. transportēšanas ceļā pielāgot augstumu.
- Nogāzēs vai kāpumos kravu pārvietojiet kalna pusē.
- Nepieciešamības gadījumā nodrošiniet spriegošanas siksnas.
- Lielu, apjomīgu kravu nepiec. gad. transportējiet atpakaļgaitā, lai nodrošinātu pietiekamu redzamību.

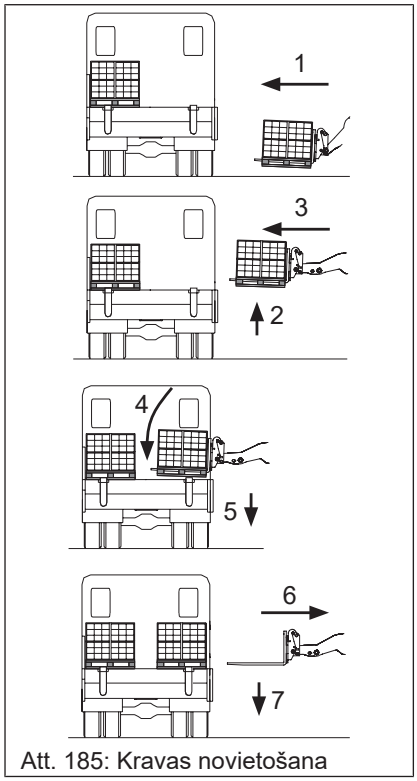

Att. 185: Kravas novietošana

Kravas novietošana

1. Pie izkraušanas vietas piebraukt taisni (**1**).
2. Kravu nepieciešamajā augstumā paceliet tikai pirms izkraušanas vietas (**2**).
3. Brauciet uz priekšu, līdz krava atrodas virs izkraušanas vietas (**3**).
4. Novietojiet palešu dakšas horizontāli (**4**), nolaidiet kraušanas iekārtu un novietojiet kravu (**5**).
5. Brauciet atpakaļ, līdz palešu dakšas var brīvi nolaist (**6**).
   ⇨ Nolaidiet palešu dakšas (**7**).
6. No izkraušanas vietas aizbraukt prom atpakaļgaitā.

6.12.8 Darba platforma

Darba platformas instalēšana šim transportlīdzeklim ir aizliegta.

7 Transportēšana

7.1 Vilkšana

7.1.1 Brīdinājumu norādījumi par vilkšanu



⚠ BRĪDINĀJUMS

Negadījumu risks, velkot transportlīdzekli!

Transportlīdzekļa vilkšana var radīt situācijas, kas nav paredzamas. Tas var novest pie nelaimes gadījumiem, kas var izraisīt nopietnus savainojumus vai pat nāvi.

- ► Transportlīdzekli vilkt tikai tad, ja stūre un bremzes ir pilnīgā darba kārtībā.
- ► Transportlīdzekli vilkt tikai ar pietiekama izmēra vilkšanas ierīcēm.
- ► Vilkšanas ierīces darbības zonā vilkšanas laikā nedrīkst uzturēties neviena persona.
- ► Transportlīdzekli pēc vilkšanas nodrošināt pret neatļautu izmantošanu un aizripošanu.



NORĀDE

Hidraulikas sistēmas bojājumi evakuēšanas laikā pārkaršanas dēļ!

- ► Transportlīdzekli vilkt tikai tik tālu, cik tas ir nepieciešams vilkšanas procesam, tomēr maks. 500 metrus.
- ► Nepārsniegt maksimālo 5 km/h ātrumu.
- ► Garākiem attālumiem izmantot transportēšanas līdzekli vai transportlīdzekli salabot uz vietas.

7.1.2 Avārijas gadījuma stūrēšanas īpašības

Stūres mehānisms normāli darbojas tikai ar ieslēgtu dzinēju.

Piedziņas atteices gadījumā transportlīdzekli var stūrēt. Bet šajā gadījumā stūres lietošana prasa lielāku spēku, un stūres mehānisms darbojas lēni. Šo apstākli īpaši ņemiet vērā, ja transportlīdzeklis jāvelk. Vilkšanas ātrumu piemērojiet izmainītajai stūres mehānisma darbībai (soļošanas ātrums)!

7.1.3 Braukšanas piedziņas īsslēgums

NORĀDE

Hidraulikas sistēmas bojājumu risks!

- ► Ieskrūvējiet apvada vārstu vītnes tapas ne dziļāk kā aprakstīts, jo pretējā gadījumā sabojāsiet svarīgas regulējamā sūkņa vārstu daļas.
- ► Pēc vilkšanas atkal izskrūvējiet pārspiediena vārstu vītnes tapas līdz atdurei un nostipriniet vītnes tapas ar sešmalu uzgriežņiem! Braukšanas piedziņa citādi nav iespējama!

Transportlīdzekļa evakuēšanai braukšanas piedziņa ir jāsaslēdz īsslēgumā.

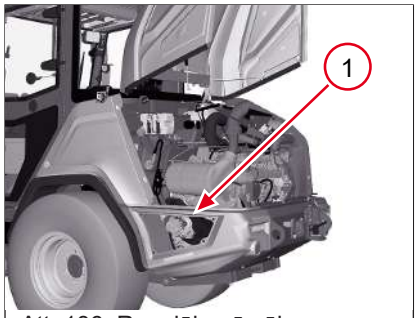

Att. 186: Regulējamā sūkņa stāvoklis

Braukšanas piedziņas īsslēguma sagatavošana

✓ Kraušanas iekārta ir nolaista.

1. Novelciet stāvbremzi.
2. Izslēdziet aizdedzi un izvelciet atslēgu.
3. Atveriet dzinēja pārsegu.

⇨ Ir pieejams regulējamais sūknis **1**.

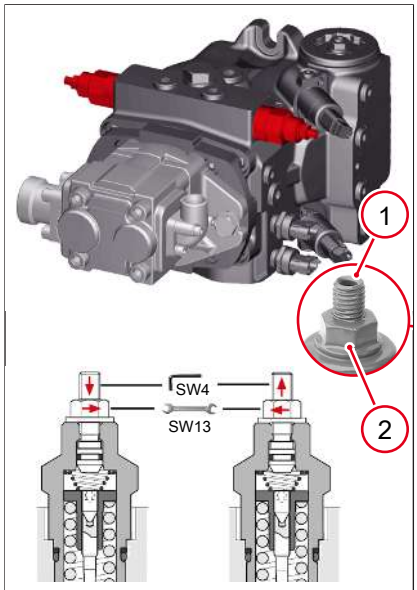

Apvada aktivizēšana Apvada deaktivizēšana

Att. 187: Apvada aktivizēšana aizvilkšanai

Apvada aktivizēšana

✓ Nepieciešamie instrumenti: sešstūra atslēga, platums 4 mm, un uzgriežņu atslēga, platums 13 mm.

1. Atsvabiniet apvada vārstu sešstūra uzgriežņus **2**.
2. Ieskrūvējiet vītņoto bultskrūvi **1** tik tālu, līdz tās līdzinās ar sešstūra uzgriežņiem.

⇨ Braukšanas piedziņa ir īsslēgumā.

Apvada deaktivizēšana

Pēc vilkšanas uzreiz atjaunojiet sākotnējo apvadvārstu iestatījumu. Braukšanas piedziņa savādāk nav iespējama.

✓ Nepieciešamie instrumenti: sešstūra atslēga, platums 4 mm, un uzgriežņu atslēga, platums 13 mm.

1. Izgrieziet vītņoto bultskrūvi **1** ārā līdz galam.
2. Pievelciet sešstūra uzgriezni **2** ar griezes momentu 22 Nm.
3. Rūpīgi pārbaudiet, vai piedziņa darbojas.

⇨ Transportlīdzeklis pēc remonta ir gatavs braukšanai.

7.1.4 Daudzdisku bremzes manuāla atbrīvošana



⚠ BRĪDINĀJUMS

Negadījuma risks manuāli atbrīvotas stāvbremzes dēļ!

Manuāli atbrīvotas stāvbremzes gadījumā transportlīdzeklis var ripot un radīt negadījumus, kuru sekas var būt smagi savainojumi vai nāve.

- ► Pirms manuāli atbrīvojat stāvbremzi, nodrošiniet transportlīdzekli pret ripošanu (piemēram, izmantojot ķīļus).
- ► Neatbrīvojiet stāvbremzi manuāli kāpumos un nogāzēs.
- ► Nenovietojiet stāvēšanai nenostiprinātu transportlīdzekli ar manuāli atbrīvotu stāvbremzi.



NORĀDE

Transportlīdzekļa bojājumi nepareizi noregulētas stāvbremzes dēļ

Ja stāvbremzes ir nepareizi noregulēta, bremze var tikt bojāta vai transportlīdzeklis var sākt ripot.

- ► Pēc vilkšanas manuāli atbrīvotā stāvbremze ir atkal jāaktivizē un jānoregulē pilnvarotā speciālistu darbnīcā.

Ja transportlīdzeklis ir aprīkots ar daudzdisku bremzēm, var būt nepieciešams stāvbremzi atbrīvot manuāli.

Sagatavošanās stāvbremzes atbrīvošanai

1. Izslēdziet aizdedzi un izņemiet aizdedzes atslēgu.
2. Nodrošiniet transportlīdzekli pret nevēlamu ripošanu, piem., paliekot apakšā ķīļus.
3. Zem atskrūvējamajām skrūvēm novietot trauku eļļai.

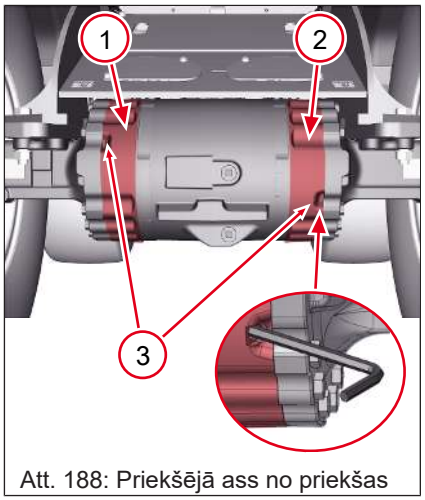

Att. 188: Priekšējā ass no priekšas

Poz.	Apzīmējums
1	Bremze labajā pusē
2	Bremze kreisajā pusē
3	Ārkārtas atvienošanas elementu noslēgskrūves

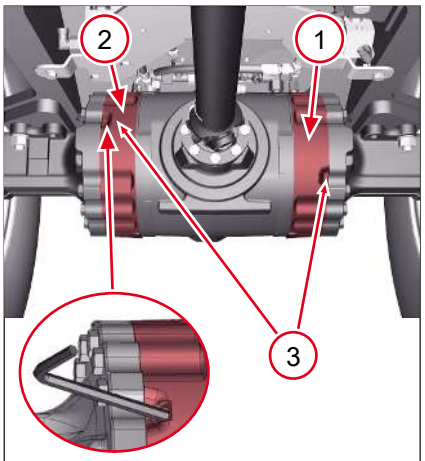

Att. 189: Priekšējā ass no aizmugures

Stāvbremzes atbrīvošana

Pie priekšējās ass atrodas divas bremzes, kas jāatbrīvo, **1** un **2**. Katra bremze aprīkota ar diviem avārijas atbrīvošanas elementiem **3**. Nav noteikts, kura no bremzēm tiek atbrīvota vispirms.

Nepieciešamais instruments: iekšējā sešstūra atslēga, platums 10 mm un iekšējā sešstūra atslēga, platums 8 mm.

1. Noslēgskrūvi noskrūvējiet ar 8 mm iekšējā sešstūra atslēgu, griežot pa kreisi, un uzglabājiet.
   ⇨ Kļūst pieejama vītņtapa ar iekšējo seškanti, atslēgas platums 10 mm. Uzmanību! Neizskrūvējiet vītņtapu.
2. Vītņtapu ieskrūvējiet ar iekšējā sešstūra atslēgu, platums 10 mm, ar roku, griežot pa labi, līdz jūtama pretestība.
   ⇨ Ārkārtas atbrīvošanas elements atrodas pie stāvbremzes virzuļa.
3. Šīs darbības izpildiet arī otrajam bremžu ārkārtas atbrīvošanas elementam.
   ⇨ Bremzes ir gatavas atbrīvošanai.
4. Abas vītņtapas ar iekšējā sešstūra atslēgu, platums 10 mm, ieskrūvējiet, griežot pa labi, ik pa 1/4 apgrieziena.
   ⇨ Pēc 5/4 apgriezieniem uz vītņtapu stāvbremze ir atbrīvota.
5. Ievietojiet noslēgskrūves un pievelciet tās ar pievilkšanas griezes momentu 30 Nm.

⇨ Bremze ir atbrīvota.

- Veiciet iepriekš minētās darbības arī otrai bremzei.

⇨ Kad abas bremzes ir atbrīvotas, transportlīdzekli var vilkt.

7.1.5 Transportlīdzekļa vilkšana

Ievērojiet vilkšanas drošības norādījumus: skatīt Vilkšana, iekraušana un transports lappusē 27

Vilkšanas sagatavošana

✓ Braukšanas piedziņa ir īsslēgumā.

1. Aizveriet un nobloķējiet dzinēja pārsegu.
2. Pirms vilkšanas noņemiet ķīļus.
   ⇨ Transportlīdzekli var vilkt.
3. Vilkšanai atbrīvot stāvbremzi.

Vilkšana

1. Velkošo transportlīdzekli ar pietiekamu vilkšanas spēku un drošu bremžu iekārtu novietojiet pozīcijā.
2. Transportlīdzekļa vilkšanai izmantojiet vilkšanas līdzekli.
3. Pie transportlīdzekļa pievienojiet piemērotu vilkšanas līdzekli (vilkšanas stieni) pie vilkšanas aprīkojuma (cilpas, vilkšanas ierīce).
4. Ņemiet vērā transportlīdzekļa izmērus un svaru.
5. Atbrīvojiet stāvbremzi.
6. Transportlīdzekli evakuēt ar maksimāli 5 km/h. Evakuēšanas laikā, ja iespējams, dzinējam ļaujiet darboties tukšgaitā.

7.1.6 Vilkšanas ierīce



⚠ BRĪDINĀJUMS

Negadījumu risks, velkot piekabes kravas!

Piekabes kravas vilkšana maina bremzēšanas efektu un transportlīdzekļa vadību. Tas var novest pie nelaimes gadījumiem, kas var izraisīt nopietnus savainojumus vai pat nāvi.

- ► Vilkšanas ierīci neizmantot piekabes kravas vilkšanai.
- ► Piekabes kravas drīkst pievienot tikai tad, ja transportlīdzeklim ir piekabes āķis.

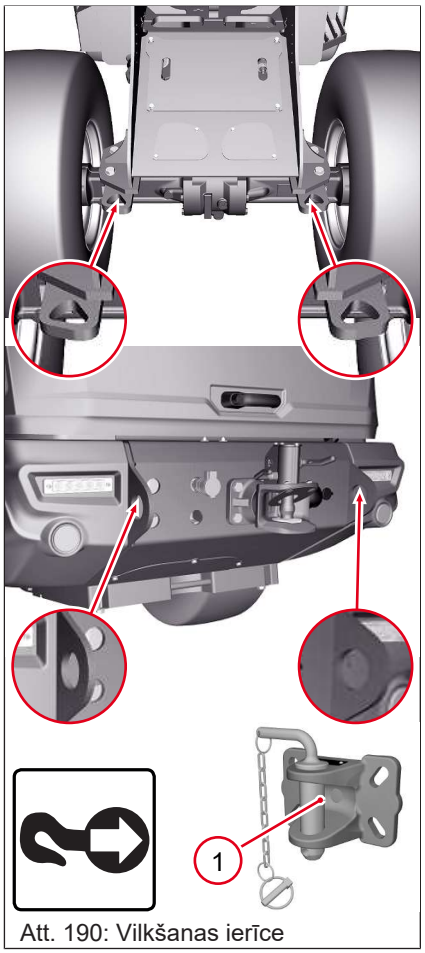

Att. 190: Vilkšanas ierīce

Lai glābtu transportlīdzekli no bīstamas zonas, izmantojiet stiprinājuma osas priekšā un aizmugurē. Vilkšanas līdzekļus (ķēdes, siksnas, virves utt.) droši piestipriniet pie abām cilpām.

Lai vilktu transportlīdzekli, jābūt aktivizētiem regulējamā sūkņa apvada vārstiem un atlaistai stāvbremzei.

Pēc izvēles transportlīdzeklis var būt aprīkots ar vilkšanas jūgstieni **1**. Vilkšanas jūgstieni nedrīkst izmantot piekabes vilkšanai.

1. Atbrīvojiet bultu.
2. Izvelciet bultu.
3. Ievietojiet vilkšanas līdzekli (piem., vilkšanas stieni) vilkšanas ierīcē.
4. Ievietojiet un nostipriniet tapas.

⇨ Transportlīdzekli var vilkt.

Ja transportlīdzeklis aprīkots ar manevrēšanas sakabi vai automātisku jūgstieni, tas izmantojams kā vilkšanas ierīce.

7.2 Iekraušana

7.2.1 Norāde par transportlīdzekļa iekraušanu



⚠ BRĪDINĀJUMS

Negadījuma risks nepareizas iekraušanas dēļ!

Nepareiza iekraušana var izraisīt, piemēram, transportlīdzekļa apgāšanos. Tas var novest pie nelaimes gadījumiem, kas var izraisīt nopietnus savainojumus vai pat nāvi.

- ► Pirms iekraušanas vai transportēšanas transportlīdzekli notīrīt.
- ► Izmantot transportēšanas līdzekli ar piemērotu celtspēju.
- ► Ievērot transportlīdzekļa ekspluatācijas svaru.
- ► Iekraujot ledus un sniega apstākļos, rīkoties īpaši uzmanīgi.

Lai novērstu negadījumu un savainošanas risku, transportlīdzekļa iekraušanas laikā jāievēro sekojošie norādījumi.

- Iekraujamā transportlīdzekļa svars un izmēri skatīt Tehniskie dati lappusē 246.
- No riteņiem ir jānotīra dubļi, sniegs un ledus, lai bez riska var uzbraukt uz rampas.
- Kraušanas platformai jābūt tīrai un neslidenai.
- Transportlīdzekli uz iekraušanas virsmas novietojiet tā, lai kravas smagumpunkts pēc iespējas atrastos transportlīdzekļa gareniskajā asī.
- Nedrīkst pārsniegt transportējošā transportlīdzekļa atļauto kopējo masu vai atļautās asu slodzes.
- Krava ir jānovieto tā vai jānofiksē ar piemērotiem pasākumiem, lai parastos ceļu satiksmes apstākļos tā nevar noslīdēt, aizripot, nokrist, apkrist vai izraisīt transportlīdzekļa sagāšanos.
  - Pēc pilnīgas bremzēšanas, asiem izvairīšanās manevriem vai nelīdzenumiem uz brauktuves jāpārbauda transportlīdzekļa krava.
  - Palīglīdzekļi ir, piem., neslīdīgi paliktņi, spriegošanas siksnas un ķēdes, spaiļu traverss, aizsargspilvens, tīkli, stūru aizsargi, utt.
  - Principā jāizmanto ierīkotie stiprināšanas punkti.

7.2.2 Transportlīdzekļa pārkraušana

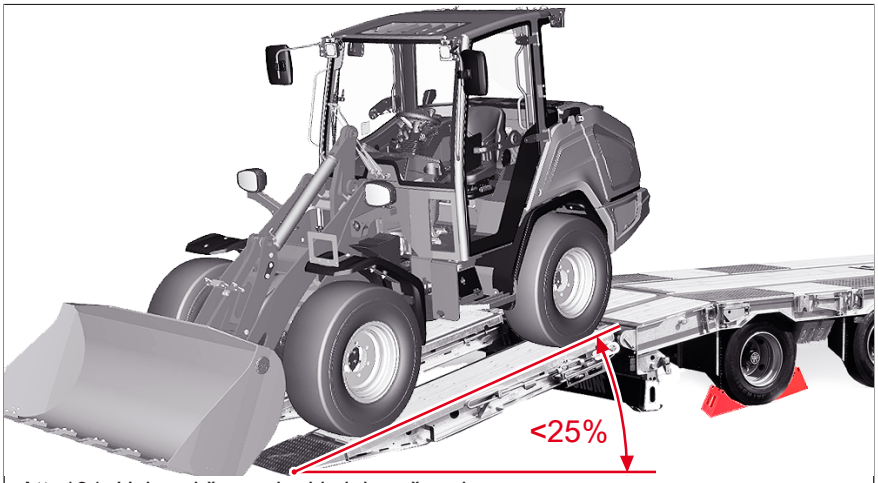

Att. 191: Uzbraukšanas leņķis iekraušanai

Turpmāk norādītas prasības iekraušanai:

- Ar ķīļiem nodrošiniet transportējošo transportlīdzekli pret aizripošanu.
- Uzbraukšanas rampas novietot tā, lai izveidotos pēc iespējas mazāks uzbraukšanas leņķis.
  - Nepārsniedziet norādīto maksimālo slīpumu.
  - Izmantojiet tikai tādas rampas, kuru virsma pārklāta ar neslīdošu virsmu.

Sagatavošanās iekraušanai

1. Iedarbiniet transportlīdzekļa dzinēju.
2. Paceliet kraušanas iekārtu tik augstu, ka ar agregātu nav iespējams pieskarties uzbraukšanas rampai.
3. Pārliecinieties, ka agregāts ir droši nofiksēts.

Iekraušanas norise

1. Uzbrauciet transportlīdzekli uz transportējošā automobiļa tieši pa vidu.
2. Nolaidiet kraušanas iekārtu pavisam Agregātam jāpieguļ transportējošā transportlīdzekļa kravas platformai.
3. Transportlīdzekļa braukšanas piedziņu iestatīt nulles pozīcijā un izslēgt visus elektriskos patērētājus.
4. Aktivizējiet stāvbremzi.
5. Izslēdziet aizdedzi un izvelciet atslēgu.
6. Ja transportlīdzeklis ir aprīkots ar pretaizdzīšanas sistēmu, aktivizējiet to.
7. Atstājiet operatora kabīni, aizveriet kabīnes durvis un dzinēja pārsegu, droši nobloķējiet un aizslēdziet tos.
8. Nobloķējiet šarnīrveida stūri.
9. Nostipriniet transportlīdzekli.

7.2.3 Šarnīrveida stūres bloķēšana

NORĀDE

Transportlīdzekļa bojājumi.

Transportlīdzekli var sabojāt, veicot stūrēšanas kustības, ja pārlēciena-svārstīgo šarnīrs ir bloķēts.

- ► Pārlēciena- svārstīgā šarnīra bloķēšanas gadījumā nedarbināt stūri.
- ► Vispirms novietojiet transportlīdzekli uz transportēšanas līdzekļa un tad bloķējiet.
- ► Pēc transportēšanas vispirms atbrīvojiet bloķētāju, pēc tam nobrauciet transportlīdzekli no transportēšanas līdzekļa.

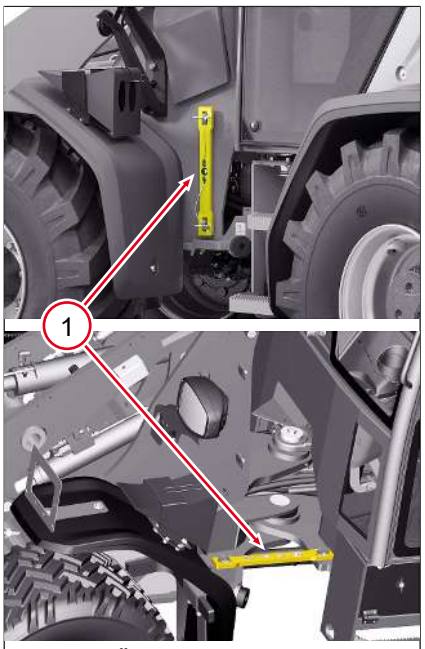

Att. 192: Šarnīrveida stūres bloķēšana

Bloķētājs **1** ir piestiprināts pie priekšējā posma un nostiprināts ar šķelttapām.

1. Taisni apturēt transportlīdzekli,.
2. Izņemiet šķelttapu.
3. Pārlieciet bloķētāju.
4. Bloķētāju aizmugurējam posmam uzlieciet uz četrkanta un vajadzības gadījumā ar izslēgtu dzinēju pieregulējiet ar stūri, līdz bloķētājs pieguļ priekšējās daļas četrkantim.
5. Bloķētāju nofiksēt ar šķelttapām.

Bloķētāju atbrīvot pretējā secībā.

7.2.4 Drošības norādījumi attiecībā uz iekrāvēja celšanu ar celtni

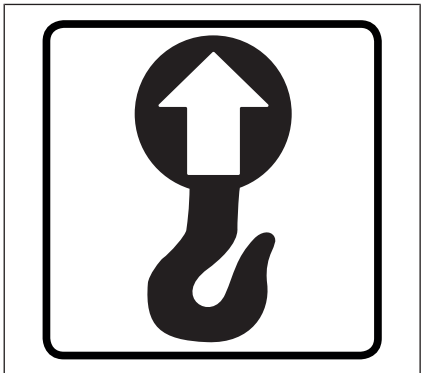

Att. 193: Norādījumu uzlīme: Celtņa cilpas

Kravas pievienošanas palīgierīci izmantot tikai ar uzlīmēm apzīmētās celtņa cilpas.

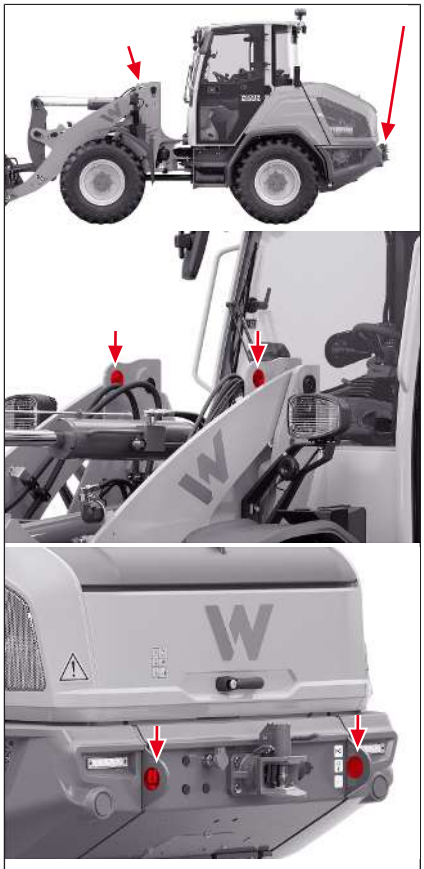

Att. 194: Celtņa cilpas uz transportlīdzekļa

Lai novērstu negadījumu un savainošanas risku, transportlīdzekļa pārkraušanas laikā jāievēro sekojošie norādījumi.

- Plaši norobežojiet bīstamo zonu.
- Iekraušanas celtnim un pacēlājam jābūt pietiekama izmēra.
- Ņemt vērā transportlīdzekļa kopējo svaru.
- Stiprināšanai izmantot tikai pārbaudītas troses, siksnas, āķus, saisteņus (skrūves un spraudtapas ar aizveramu loku).
- Tikai pieredzējušiem speciālistiem atļauts stiprināt kravas un instruēt autoceltņu vadītājus.
- Instruktoram ir jāuzturas celtņa operatora redzamības lokā vai jāuztur ar viņu sarunas kontakts.
- Kravas iekabināšana nedrīkst tikt veikta ar celšanas troses vai celšanas ķēžu apvīšanu.
- Pievienojot pacēlāju, pievērsiet uzmanību slodzes sadalījumam. Ievērojiet smaguma centru.
- Transportlīdzekli ir atļauts iekraut tikai bez agregāta vai ar tukšu standarta kausu transportēšanas stāvoklī.
- Transportlīdzeklī vai uz tā nedrīkst atrasties neviena persona.
- Nenostāties zem paceltas kravas.

7.2.5 Transportlīdzekļa iekraušana ar celtni



⚠ BĪSTAMI

Risks dzīvībai, ko izraisa krītoši priekšmeti vai krītošs transportlīdzeklis!

Nenostiprināti priekšmeti vai nepareizi piestiprināts transportlīdzeklis var nokrist. Ja šīs daļas vai transportlīdzeklis skar personas, var rasties nopietni vai letāli savainojumi.

► Izmantot pārbaudītus, nebojātus un pietiekama izmēra kravas pievienošanas līdzekļus.
► Kontrolēt, vai kravas pievienošanas ierīces ir droši nostiprinātas.
► Zem paceltā transportlīdzekļa neviens nedrīkst uzturēties.
► Šarnīrveida stūres mehānismu vienmēr bloķēt, pirms transportlīdzeklis tiek pacelts.



Att. 195: Krāna iekraušana ar takelāžu

Sagatvošanās darbi iekraušanai ar celtni

1. Pievienot standarta kausu un droši nofiksēt.
2. Iztukšojiet standarta kausu un nolaidiet transportēšanas pozīcijā (apm. 30 cm virs zems).
3. Visas sviras un slēdžus novietot nulles pozīcijā.
4. Izslēdziet aizdedzi un izvelciet atslēgu.
5. Novelciet stāvbremzi.
6. Nobloķējiet šarnīrveida stūri.
7. Atstājiet operatora kabīni, aizveriet kabīnes durvis un dzinēja pārsegu, droši nobloķējiet un aizslēdziet tos.

Iekraušana ar celtni

1. Transportlīdzekli ar pievienošanas ierīci nostiprināt pie celtņa cilpām. Transportlīdzekli pievienojiet pie celtņa cilpām ar pārbaudītiem un pietiekama izmēra kravas pievienošanas līdzekļiem.
2. Transportlīdzekli uzmanīgi pacelt ar celtni, lēnām novietot virs izkraušanas vietas un uzmanīgi nolaist.

7.3 Transportēšana

7.3.1 Transportlīdzekļa nostiprināšana

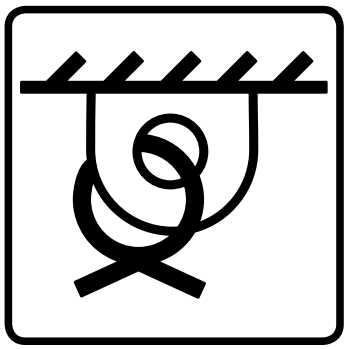

Att. 196: Norādījumu uzlīme: Stiprinājuma cilpas

Izmantot tikai ar uzlīmēm apzīmētās stiprinājuma cilpas, lai piestiprinātu stiprinājuma siksnas vai ķēdes.

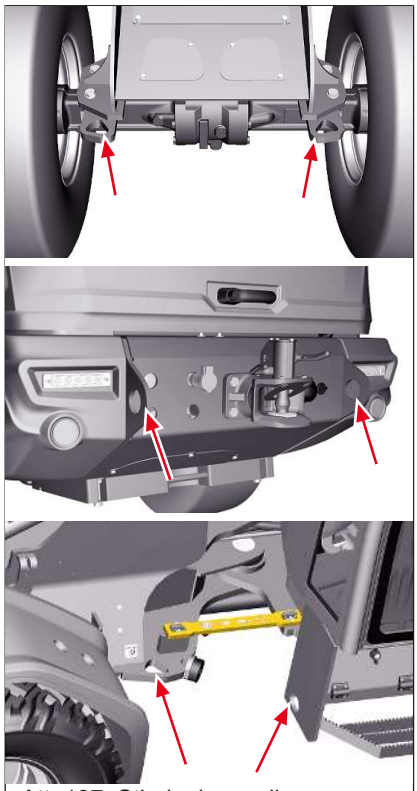

Att. 197: Stiprinājuma cilpas uz transportlīdzekļa

Drošības norādījumi par nostiprināšanu

- Transportlīdzeklim ir jābūt ar pietiekamu celtspēju un iekraušanas laukumu.
- Transportējošā transportlīdzekļa iekraušanas virsmai jābūt tīrai.
- Nedrīkst pārsniegt atļauto transportēšanas transportlīdzekļa kopējo svaru.
- Izmantojiet tikai atļautos celšanas un stiprinājuma līdzekļus. Ievērojiet pārbaudes intervālus.
- Neizmantojiet netīrus, bojātus vai nepietiekama izmēra celšanas un stiprināšanas līdzekļus.
- Transportlīdzekli stiprinot pie uzlādes laukuma, izmantojiet tikai tam paredzētos stiprinājuma punktus.
- Transportēšanas laikā neviena persona nedrīkst būt uz un pie transportlīdzekļa.
- Ievērot kravas drošināšanas noteikumus.
- Ņemiet vērā laika apstākļus (piem., ledus, sniegs).
- Sliežu un jūras transporta gadījumā transportlīdzeklis ir papildus jānostiprina, izmantojot pretslīdes paklājiņus, pilnīgi mehāniski saslēdzot vai ar ķīļiem pret aizslīdēšanu.

Transportlīdzekļa nostiprināšana



⚠ BRĪDINĀJUMS

Negadījumu risks, nepareizi nostiprinot!

Nepareizas nostiprināšanas gadījumā transportlīdzeklis transportēšanas laikā var slīdēt, apgāzties vai nokrist. Tas var novest pie nelaimes gadījumiem, kas var izraisīt smagas traumas vai pat nāvi.

► Vienmēr nostipriniet transportlīdzekli tā priekšējā **un** aizmugurējā daļā.

► Papildus nodrošiniet ar atbalsta ķīļiem uz transportēšanas transportlīdzekļa kravas platformas.

► Jāievēro norādītais savilkšanas leņķis (± 5°) un garumi (± 0,2 m).

► Stiprināšanas līdzekļiem jābūt piemērotiem norādītajam nospriegošanas spēkam.

► Izmantojiet norādītās stiprināšanas līdzekļu nospriegošanas spēka vērtības.

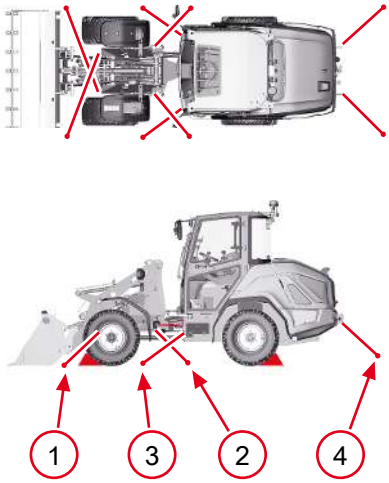

Att. 198: Pareizi nostiprināt transportlīdzekli

1. Novietot un nostiprināt transportlīdzekli.
2. Nobloķējiet šarnīrveida stūri.
3. Visus transportlīdzekļa riteņus attiecīgi no priekšas un aizmugurē nodrošināt ar ķīļiem.
4. Transportlīdzekli nostiprināt, kā attēlots.
5. Ar uzmavu vai piemērotu līmlenti aizveriet atgāzu trokšņu slāpētāja izplūdes atveri, ja transportlīdzeklis tiek transportēts atmuguriski, lai tajā lietus laikā nevarētu iekļūt ūdens.
6. Pirms uzsākt braukšanu, pārliecinieties, vai transportēšanas līdzekļa vadītājs pirms izbraukšanas zina sava transportēšanas līdzekļa kopējo augstumu, kopējo platumu un kopējo svaru, ieskaitot iekraujamo transportlīdzekli.
7. Pārliecinieties, ka vadītājs pārzina pārvadāšanas noteikumus tajā valstī vai tajās valstīs, kur pārvadāšana paredzēta.

8 Apkope

8.1 Norādes par apkopi

8.1.1 Atbildība un nosacījumi

- Apkopes un pārbaužu darbus veiciet tikai ar piemērotu aizsargaprīkojumu.
- Veiciet tikai tādus apkopes un pārbaudes darbus, kuri ir aprakstīti šajā lietošanas instrukcijā.
- Ja rodas papildu jautājumi par apkopes un kopšanas darbiem, jebkurā laikā vērsieties pie sava servisa partnera.

8.1.2 Drošības norādes

Norādījumi par transportlīdzekli un palīgagregātu

Apkopes un pārbaudes darbus veiciet tikai tad, ja transportlīdzeklis ir nodrošināts.

- Pacelta kraušanas iekārta var pēkšņi nolaisties un izraisīt smagus savainojumus. Ja nav iespējams izvairīties no tā, ka jāstrādā zem paceltas kraušanas iekārtas, kraušanas iekārta jānodrošina ar piemērotu balstu.
- Palīgagregātu novietojiet uz zemes tā, lai, atbrīvojot mehāniskos vai hidrauliskos savienojumus, nesāktos kustības.
- Notīrīt pakāpienus un rokturus, lai tos uzturētu drošā stāvoklī.

Norādījumi par rīcību ar degošiem šķidrumiem

- Rīkojoties ar degošiem šķidrumiem, nesmēķējiet un izvairieties no atklātas liesmas.
- Degošus šķidrumus nedrīkst dzēst ar ūdeni.
- Izmantot piemērotu dzēšanas līdzekli, piem., pulvera, oglekļa dioksīda vai putu ugunsdzēšamo aparātu.
- Ugunsgrēka gadījumā vienmēr izsauciet ugunsdzēsējus.

Norādījumi par rīcību ar degvielu, eļļām un smērvielām

- Ar karsto smērvielu un hidraulikas eļļu pastāv apdedzināšanās risks.
- Izvairieties no ādas un acu saskares ar eļļām un smērvielām.
- Lietojiet aizsargaprīkojumu.
- Ādas tīrīšanai neizmantojiet degvielu un šķīdinātājus.
- Nekavējoties novērsiet eļļas un degvielas nehermētiskumu.
- Eļļa un eļļu saturošie atkritumi nedrīkst nonākt augsnē vai ūdenī.
- Iztecējušu eļļu vai degvielu uzreiz savākt ar saistvielu un utilizēt videi draudzīgi, atdalīti no citiem atkritumiem.
- Arī bioloģiski degradējama, "videi draudzīga eļļa" ir jāutilizē dalīti, kā jebkāda cita eļļa.

Norādījumi par skrūvēm, cauruļvadiem, hidraulikas šļūtenēm

- Uzreiz lieciet novērst šļūteņu sistēmas nehermētiskumu.
- Smalka, zem augsta spiediena esoša hidraulikas eļļas strūkla var iespiesties cauri ādai. Uzreiz vērsties pie ārsta, ja acīs vai ādā nonāk eļļa.
- Noplūdes vietas nemeklējiet ar rokām.
- Noplūdes meklēšanai izmantojiet kartonu vai papīru, uz kura var ieraudzīt eļļas lāses.
- Bojātus cauruļvadus un hidraulikas šļūtenes nelabojiet, bet gan uzreiz nomainiet pret jaunām.

Norādījumi par dzinēja izplūdes gāzēm

- Dzinēja izplūdes gāzes ir kaitīgas veselībai. Neieelpojiet dzinēja izplūdes gāzes.
- Apkopes un pārbaudes darbu laikā, kuri jāveic slēgtās telpās ar strādājošu dzinēju, izplūdes gāzes nosūciet ar nosūkšanas iekārtu un telpu labi vēdiniet.

8.2 Apkopes piekļuves vietas

8.2.1 Dzinēja pārsegs



⚠ BRĪDINĀJUMS

Savainošanās risks ar karstām un kustīgām dzinēja detaļām!

Ja dzinējs darbojas, pēc neilga laika dzinēja nodalījuma daļas var būt karstas vai vēl var kustēties. Saspiedumu risks, kas var izraisīt nāvi vai smagas traumas.

► Dzinēja pārsegu neatveriet, ja darbojas dzinējs.
► Ļaujiet dzinējam atdzist.
► Lietojiet aizsargaprīkojumu.



NORĀDE

Dzinēja bojājumi vaļīgu priekšmetu dēļ dzinēja nodalījumā!

► Visus instrumentus un priekšmetus pirms dzinēja pārsega aizvēršanas izņemt no dzinēja telpas.

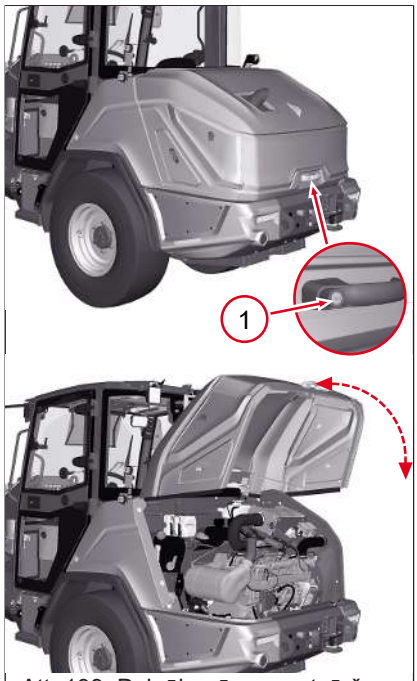

Att. 199: Dzinēja pārsega atvēršana

Dzinēja pārsega atvēršana

Dzinēja pārsegu atveriet ar tam paredzēto rokturi.

✓ Izslēdziet aizdedzi un izvelciet atslēgu.

1. Atslēdziet dzinēja pārsegu ar atslēgu.
2. Dzinēja pārsega aizslēgu atvērt, nospiežot pogu **1**.
   ⇨ Dzinēja pārsegs ir atbloķēts.
3. Dzinēja pārsegu atvērt pavelkot aiz roktura.
   ⇨ Dzinēja pārsegs ar pneimatiskajām atsperēm tiek atspiests uz augšu.

Dzinēja pārsega aizvēršana

1. Dzinēja pārsegu satveriet aiz roktura un aizveriet.
2. Dzinēja pārsega aizslēgs nofiksējas, spiežot dzinēja pārsegu uz leju.
3. Pavelkot rokturi, pārbaudīt, vai dzinēja pārsega aizslēgs ir nofiksējies.
4. Aizslēdziet dzinēja pārsegu ar atslēgu.

8.2.2 Apkopes aizvars pie kabīnes

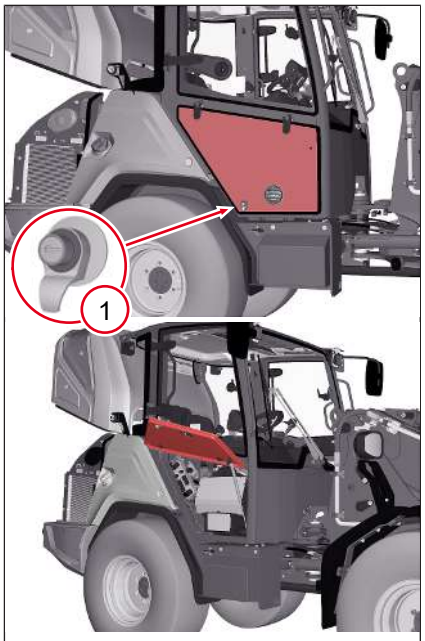

Att. 200: Apkopes aizvars labajā pusē

Atveriet apkopes aizvaru

✓ Izslēdziet aizdedzi un izvelciet atslēgu.

1. Ar atslēgu atslēdziet slēdzeni 1 (atslēga nav aizdedzes atslēga).
2. Nospiediet slēdzeni 1.
   ⇨ Apkopes aizvars tiek spiests uz augšu ar pneimatisko atsperi.

Apkopes vāka aizvēršana

1. Spēcīgi spiediet apkopes aizvaru lejup, līdz slēdzene 1 dzirdami nofiksējas.
2. Aizslēdziet slēdzeni 1 ar atslēgu.

8.3 Tehniskā apkopes plāns

8.3.1 Ikdienas un iknedēļas tehniskā apkope

Tehniskās apkopes cikls	Darbinieki	Papildinformācija	
Katru dienu	Apkalpojošais personāls	[▶ 176]	Komponentu pārbaude
		[▶ 182]	Dzinēja eļļas līmeņa kontrole
		[▶ 184]	Dzesētājvielas līmeņa pārbaude

Tehniskās apkopes cikls	Darbinieki	Papildinformācija	
		[▶ 186]	Hidraulikas eļļas līmeņa kontrole
		[▶ 194]	Notīriet transportlīdzekli no ārpuses
		[▶ 196]	Pedāļu un grīdas tīrīšana
		[▶ 198]	Dzesētāja tīrīšana
		[▶ 199]	Gaisa filtra tīrīšana
		[▶ 201]	Pārbaudiet darba bremzes un stāvbremzes
		[▶ 202]	Kontrolēt stūrēšanu
		[▶ 211]	Pārbaudīt apgaismojumu
		[▶ 225]	Sēdekļa kontaktslēdža darbības pārbaude
		[▶ 226]	Riepu pārbaude
Katru nedēļu	Apkalpojošais personāls	[▶ 176]	Komponentu pārbaude
		[▶ 176]	Hermētiskuma kontrole
		[▶ 180]	Ūdens separatora tehniskā apkope
		[▶ 182]	Dzinēja eļļas līmeņa kontrole
		[▶ 186]	Hidraulikas eļļas līmeņa kontrole
		[▶ 188]	Bremžu šķidruma līmeņa pārbaude
		[▶ 188]	Priekšējā stikla tīrītāja ūdens līmenis
		[▶ 189]	Ieeļļot transportlīdzekli
		[▶ 193]	Agregātu eļļošana
		[▶ 193]	Ieeļļot piekabes āķi
		[▶ 194]	Notīriet transportlīdzekli no ārpuses
		[▶ 195]	Iztīriet kabīni
		[▶ 196]	Pedāļu un grīdas tīrīšana
		[▶ 196]	Kabīnes ventilācijas filtra pārbaude un atjaunošana
		[▶ 196]	Dzinējs un dzinēja nodalījuma tīrīšana
		[▶ 198]	Dzesētāja tīrīšana
		[▶ 198]	Kondicioniera kondensatora tīrīšana
		[▶ 199]	Gaisa filtra tīrīšana
		[▶ 201]	Gaisa ieplūdes vada pārbaude
		[▶ 203]	Pārbaudīt stūres statņa regulēšanu
		[▶ 212]	Pārbaudīt priekšējā stikla tīrītāju un priekšējā stikla apskalošanas sistēmu
		[▶ 212]	Akumulatora apkope
		[▶ 214]	Pārbaudīt vadības sviras bloķēšanas funkciju
		[▶ 214]	Agregātu bloķētāja pārbaude
		[▶ 214]	Hidraulisko vadības kontūru pārbaude
		[▶ 215]	Siksnas pārbaude un nospriegošana
		[▶ 225]	Sēdekļa pārbaude
		[▶ 225]	Drošības jostas pārbaude
		[▶ 226]	Pārbaudīt durvis un logus
		[▶ 226]	Pārbaudīt drošības uzlīmes un norādījumu uzlīmes

Tehniskās apkopes cikls	Darbinieki	Papildinformācija	
		[▶ 226]	Pārbaudiet apkures, ventilācijas un gaisa kondicionēšanas sistēmu
		[▶ 226]	Riepu pārbaude

8.3.2 Apskates intervāli

NORĀDE

Tehniskie bojājumi, ko rada novēlotas vai neveiktas pārbaudes.

Regulāri veiktas pārbaudes un tehniskās apkopes ir priekšnoteikums transportlīdzekļa uzturēšanai tehniski nevainojamā stāvoklī. Ja pārbaudes un tehniskās apkopes netiek veiktas vispār, laicīgi vai profesionāli, tas var izraisīt tehniskus transportlīdzekļa bojājumus.

- ► Ievērojiet apskates intervālus.
- ► Laicīgi ieplānojiet pārbaudes un uzticiet to izpildi pilnvarotai speciālistu darbnīcai.

Transportlīdzeklim ir jāveic apskates noteiktos intervālos. Apskates darbi veicami pēc noteikta laika vai noteiktām darba stundām, atkarībā no tā, kuru intervālu sasniedz pirmo.

Apskate jāveic pilnvarotā speciālistu darbnīcā.

8.3.2.1 Pārbaudes rādījums

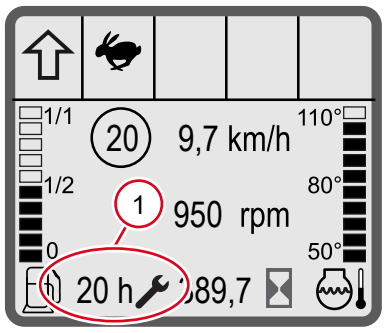

Att. 201: Pārbaudes rādījums

Simbols norāda, ka pārbaudes rādījums ir aktīvs. Pārbaudes rādījums ekrāna pozīcijā **1** rāda atlikušo laiku darba stundās **(h)** vai nedēļās **(w)**. Ja līdz nākamajai pārbaudei atlikušas mazāk nekā 30 darba stundas, atlikušais stundu skaits ekrānā redzams nepārtraukti.

Ja pārbaudes laiks tiek pārsniegts, displejā parādās kopš plānotā pārbaudes laika pagājušo stundu skaits ar (+) zīmi priekšā.

Kad plānotā pārbaude ir izpildīta, pilnvarotā speciālistu darbnīca atiestata pārbaudes rādījumu.

8.3.2.2 Veicamās apskates

Minētās apskates drīkst veikt tikai pilnvarota specializētā darbnīcā.

Intervālu un simbolu paskaidrojumi

Intervāls vai simbols	Paskaidrojums
Apskašu intervālu iedalījums	
A	Vienu reizi pēc pirmajām 100 darba stundām
B	Ik pēc 500 darba stundām
C	Ik pēc 1500 darba stundām vai reizi gadā
Apskašu plāna marķējumu skaidrojums	
◊	Šī darbība nav veicama visos apskates intervālos. Intervāls norādīts darbības aprakstā.

Intervāls vai simbols	Paskaidrojums
♦	Šī darbība ir veicama visos apskates intervālos.



Informācija

Norādījums par apskašu plānu

Tabulā redzamās darbības un intervāli atbilst apskašu plāna redakcijai brīdī, kad drukāšanai sagatavota lietošanas instrukcija. Vēlākas apskašu plāna izmaiņas šeit nav ietvertas.

Darba un stāvbremzes

Darbība	A	B	C
Darba bremžu un stāvbremzes darbības pārbaude	♦	♦	♦
Bremžu eļļas (ATF) pārbaude	♦	♦	♦
Bremžu eļļas (ATF) nomaiņa jāveic ik pēc **3000 darba stundām**			◊
Gāzes pedāļa un pakāpeniskās bremzēšanas pedāļa darbības pārbaude	♦	♦	♦

Stūres mehānisms

Darbība	A	B	C
Pārbaudīt stūres cilindru un tā gultņus	♦	♦	♦
Stūres statņa regulēšanas pārbaude	♦	♦	♦

Elektriskā sistēma

Darbība	A	B	C
Apgaismojuma un elektriskās sistēmas pārbaude (ja ir)	♦	♦	♦
Stiklu tīrīšanas/mazgāšanas iekārtas pārbaude (ja ir)	♦	♦	♦
Akumulatora uzlādes stāvokļa pārbaude	♦	♦	♦

Darba hidraulika

Darbība	A	B	C
Vadības svira (kursorsvira): pārbaudīt, vai ir nofiksēta braukšanai pa ceļiem	♦	♦	♦
Līmeņa pārbaude hidrauliskās eļļas tvertnē	♦	♦	♦
Hidrauliskās iekārtas ventilācijas filtra piesārņojuma pārbaude	♦	♦	
Hidrauliskās iekārtas ventilācijas filtra nomaiņa			♦
Hidrauliskās eļļas piesārņojuma pārbaude, iesk., augstspiediena un atgaitas filtru	♦	♦	
Hidrauliskās eļļas filtra nomaiņa	♦		♦
Atjaunojiet hidraulisko eļļu ik pēc **1500 darba stundām** (ne vēlāk kā reizi 3 gados, atkarībā no tā, kas piepildās ātrāk)			◊
Pie katras eļļas maiņas vai eļļas noliešanas skrūvju nomaiņas atjaunojiet šo skrūvju blīves.			♦

Asis un pārnesumkārba

Darbība	A	B	C
Transmisijas eļļas līmeņa pārbaude sadales kārbā	♦	♦	♦

Darbība	A	B	C
Transmisijas eļļas līmeņa pārbaude priekšējās ass un aizmugurējās ass diferenciāļos	♦	♦	♦
Pārnesumkārbas eļļas nomaiņa sadales kārbā			♦
Pie **katras eļļas maiņas** vai eļļas noliešanas skrūvju nomaiņas atjaunojiet šo skrūvju blīves.			◊
Transmisijas eļļa priekšējās ass un aizmugurējās ass diferenciāļos			♦
Transmisijas eļļas nomaiņa priekšējās ass un aizmugurējās ass planetārajos pārvados kreisajā un labajā pusē	♦	♦	♦
Transmisijas eļļas nomaiņa priekšējās ass un aizmugurējās ass planetārajos pārvados kreisajā un labajā pusē			♦

Dīzeļdzinējs

Darbība	A	B	C
Motoreļļas nomaiņa		♦	♦
Motoreļļas izplūdes skrūves vara gredzena nomaiņa		♦	♦
Nomainīt dzinēja eļļas filtru		♦	♦
Visu degvielas filtru nomaiņa	♦	♦	♦
Visu dzesētāju tīrības pārbaude	♦	♦	♦
Dzesēšanas šķidruma līmeņa pārbaude	♦	♦	♦
Atjaunojiet dzesēšanas šķidrumu ik pēc **3000 darba stundām**			◊
Siksnas nodiluma un priekšspriegojuma pārbaude	♦	♦	♦
Siksnas nomaiņa			♦
Kartera atgaisošanas sistēmas pārbaude		♦	♦
Degvielas, smēreļļas, dzesēšanas šķidruma cauruļu, kā arī atgaisošanas caurules un gaisa filtra sistēmas cauruļu pārbaude		♦	♦
Degvielas, smēreļļas, dzesēšanas šķidruma caurules, kā arī atgaisošanas caurules un gaisa filtra sistēmas caurules nomainiet ik pēc **3000 darba stundām**			◊
Turbokompresora pārbaude			♦
Gaisa filtra un tā drošības patronas tīrīšana	♦	♦	♦
Nomainiet gaisa filtru		♦	♦
Gaisa filtra drošības patronas nomaiņa			♦
Pārbaudiet dzinēja gultņus			♦
Ūdens sūkņa un termostata pārbaude			♦
Startera pārbaude			♦
Trīsfāzu ģeneratora pārbaude			♦
Dīzeļdegvielas daļiņu filtra pārbaude (ņemot vērā displejā norādītās prasības, vajadzības gadījumā ar “Engine Inspector” palaižot reģenerāciju)			♦

Kabīne un šasija

Darbība	A	B	C
Pārbaudiet operatora sēdekļa un drošības jostas nodilumu, darbību un nostiprinājumu	♦	♦	♦
Sēdekļa kontaktslēdža darbības pārbaude	♦	♦	♦
Slēdzeņu, durvju fiksatora, šarnīru utt. pārbaude, tīrīšana, eļļošana	♦	♦	♦

Darbība	A	B	C
Pārbaudiet kabīnes gaisa filtru, iztīriet to (ja tāds ir) un nomainiet, ja vajadzīgs	♦	♦	♦
Reizi gadā atjaunojiet kabīnes gaisa filtru (ja tāds ir)			◊
Pārbaudiet apsildi, ventilāciju (vadītāja kabīnē)	♦	♦	♦
Pārbaudiet, vai brīdinājuma un norāžu plāksnītes nav bojātas vai pazudušas	♦	♦	♦

Riepas

Darbība	A	B	C
Pārbaudiet riepu bojājumus, gaisa spiedienu, profila dziļumu	♦	♦	♦

Kraušanas iekārta

Darbība	A	B	C
Agregātu bloķēšanas pārbaude	♦	♦	♦

Izvēles iespējas

Darbība	A	B	C
Papildu vadības ķēžu darbības pārbaude	♦	♦	♦
Nolaišanas bremžu vārstu (ja ir) darbības pārbaude	♦	♦	♦
Gaisa kondicionēšanas iekārtas darbības pārbaude, kondensatora tīrīšana, kabīnes gaisa filtra piesārņojuma pārbaude	♦	♦	♦
Sakabes ierīces (ja ir) darbības, bojājumu un nodiluma pārbaude	♦	♦	♦

Eļļošana

Darbība	A	B	C
Eļļojiet atbilstoši eļļošanas plānam	♦	♦	♦
Kardānvārpstu šarnīrsajūgu eļļošana, ja ir nipeļi	♦	♦	♦
Šarnīru, furnitūras (piem., durvju atduru) pārbaude un eļļošana	♦	♦	♦
Priekšējās svārstīgās ass gultņu eļļošana	♦	♦	♦

Citas darbības

Darbība	A	B	C
Vizuāla visu gaisa un šķidruma vadu hermētiskuma pārbaude	♦	♦	♦
Skrūvēm un uzgriežņiem vai skrūvsavienojumiem pārbaudiet fiksāciju	♦	♦	♦

8.4 Vizuāla pārbaude

8.4.1 Komponentu pārbaude

Turpmākās detaļas pārbaudiet reizi nedēļā:

- Pārbaudīt visas tērauda detaļas un atbrīvotos skrūvsavienojumus, it īpaši ROPS/FOPS aizsargkonstrukcijām.
- Pārbaudīt drošības jostas stāvokli un darbību.
- Pārbaudīt agregātu ātrās nomaiņas sistēmu.
- Pārbaudīt visus šarnīrpirkstus, vai tie ir pareizā vietā un drošināti, pārbaudīt ar fiksācijas ierīci.
- Pārbaudīt, vai pakāpieni un rokturi ir noteikumos paredzētā stāvoklī.
- Pārbaudīt kabīnes logus, vai tie nav salūzuši, ieplīsuši un nav akmens trāpījumu pēdu.
- Pārbaudīt apgaismojuma un darba lukturu stāvokli.
- Pārbaudīt riepas, vai nav iespiedušies asi priekšmeti un vai nav bojājumu.
- Pārbaudīt, vai riepas nav nodilušas.
- Pārbaudīt visu drošības marķējumu un brīdinājuma uzlīmju stāvokli.

8.4.2 Hermētiskuma kontrole



⚠ BRĪDINĀJUMS

Savainošanās risks ar spiedienu!

Smalka, zem augsta spiediena izplūstoša hidraulikas eļļas strūkla var iespiesties ādā. Tas var izraisīt smagus savainojumus.

► Lietojiet aizsargcimdus un aizsargbrilles.

► Nekad nemeklējiet sūces ar kailām rokām.

► Noplūdes meklēšanai izmantojiet kartona gabalu vai papīru, uz kura var ieraudzīt izplūstošās eļļas lāses.

► Nekavējoties sazinieties ar ārstu, ja hidraulikas eļļa nokļūst uz ādas vai acīs.

Šādu komponentu hermētiskuma pārbaude:

- Pārbaudīt gaisa uzsūkšanas cauruļvadu no gaisa filtra uz dzinēju.
- Pārbaudīt dzesēšanas sistēmas šļūtenes.
- Pārbaudīt dzinēja eļļas filtru.
- Pārbaudīt degvielas padeves caurules.
- Pārbaudīt šļūtenes un stūres sistēmas cilindra hidraulisko cilindru.
- Pārbaudīt hidraulisko sistēmu, vadības vārstu, bremžu vārstus, hidraulikas šļūtenes un hidraulisko cilindru.
- Pārbaudīt visu vadības ķēžu hidraulikas pieslēgumus.
- Pārbaudīt bremžu sistēmas šļūtenes un bremžu šķidruma tvertni.
- Pārbaudīt priekšējo un aizmugurējo asi.

Defekti un noplūdes nekavējoties jānovērš pilnvarotā specializētā darbnīcā.

8.5 Ekspluatācijas vielas

8.5.1 Ekspluatācijas vielu un uzpildes daudzumu pārskats



Informācija

Eļļas uzpildei saistošs ir eļļas līmenis līdz mērstieņa vai kontrolskrūves marķējumam!

Pozīcija	Uzpildes līmenis	Šķidrums	Specifikācija
Visa hidrauliskā sistēma	68,0 l	Hidraulikas eļļa HVLPD 46 (HV)	EVVA: Hyd M 46 D-HV
Hidraulikas eļļas tvertne	32,0 l		
Priekšējais tilts	5,2 l	Transmisijas eļļa SAE 75W80	TE-ML 05G / 05G
	8,5 l		
Aizmugurējais tilts	5,4 l		
Bremžu iekārta	0,2 l	ATF Öl	Transmission Oil
Gaisa kondicionēšanas iekārta	0,85 kg	Dzesētājviela R134a	DIN8960:1998-11
Eļļošanas vietas		Universālā smērviela	ūdensizturīga

Dzinēja ekspluatācijas vielas



NORĀDE

Dzinēja bojājumi, kas radušies nepareizas uzpildes daudzuma vai nepareizas ekspluatācijas vielu specifikācijas dēļ!

Transportlīdzeklis var būt aprīkots ar dažādiem dzinēja variantiem. Uzpildes līmeņi un ekspluatācijas vielu specifikācija var atšķirties.

► Pārliecinieties, ka esat izlasījis pareizās tabulas datus.

⇨ Lai identificētu dzinēju, tehnisko datu plāksnītē nolasiet kW skaitu. Tabulas virsrakstā iekavās norādīts atbilstošā dzinēja kW skaits.

► Nejauciet kopā dažādas specifikācijas dzinēju eļļas!



NORĀDE

Dzinēja bojājumi sajauktas dzesētājvielas dēļ

Sajaucot dažādas dzesētājvielas, transportlīdzekļa dzinējs var tikt bojāts.

► Nejauciet dažādas dzesētājvielas savā starpā.

► Papildiniet tikai vienas un tās pašas krāsas dzesētājvielu.

8

Informācija

Degvielu jaucamība

Specifikācijās norādītās degvielas ir jaucamas ar HVO degvielām.

Transportlīdzekļi, kuru izgatavošanas datums ir pēc 2024. gada 1. janvāra, ir apstiprināti HVO degvielai.

Pozīcija	Uzpildes līmenis	Šķidrums	Specifikācija
Degvielas tvertne	80,0 l	Dīzeļdegviela ar ļoti zemu sēra saturu (<15 mg/kg)	EU: EN590/DIN 51628 / GB BS 2869:2010 A2 / US: ASTM D975 2D S15 / JA: JIS K 2204
		Hydrotreated Vegetable Oil (HVO)	EU: EN15940
Motoreļļa ar filtru	11,5 l	Dzinēja eļļa SAE 10W40 Apkārtējās vides temperatūra: -20 °C līdz +40 °C	Zema pelnu satura dzinēja eļļa API CJ-4 / API CK-4
Dzesēšanas sistēmas tilpums	13,0 l	Ūdens ar tirdzniecībā pieejamu HD dzesētājvielu/antifrīzu	DQC CD14 / ASTM D6210 / ASTM D3306

8.5.2 Degvielas uzpildes līmenis

⚠ UZMANĪBU

Veselības apdraudējums degvielas dēļ!

Degviela un tās tvaiki ir kaitīgi veselībai.

- ► Izvairieties no saskares ar ādu, acīm un muti.
- ► Ja noticis negadījums ar degvielu, nekavējoties vērsieties pie ārsta.
- ► Lietojiet aizsargaprīkojumu.

⚠ UZMANĪBU

Ugunsbīstamība degvielas dēļ!

Degviela veido degošus tvaikus. Tas var izraisīt ugunsgrēkus, kas var radīt traumas.

- ► Nesmēķēt un izvairīties no atklātas gaismas un liesmas.
- ► Dīzeļdegvielas maisījumi ir aizliegti.
- ► Transportlīdzekli uzturiet tīru un nekavējoties savāciet izlijušo degvielu.

NORĀDE

Bojājumi, ko rada pārāk augsts sēra saturs dīzeļdegvielā!

Nepietiekamas kvalitātes degviela var sabojāt dzinēju.

- ► Neizmantot apkures degvielu.
- ► Nepiejauciet benzīnu.

8.5.2.1 Degvielas uzpilde

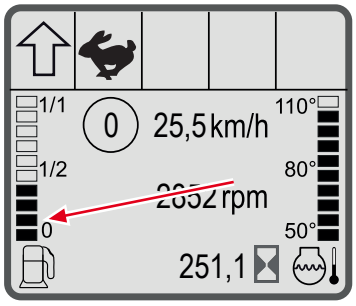

Att. 202: Dīzeļdegvielas tvertnes uzpildes līmeņa rādījums

Degvielas uzpildes līmeņa rādījums

Displejā redzams degvielas tvertnes uzpildes līmeņa rādījums. Uzpildiet degvielu, kad displeja rādījumā redzams pēdējais stabiņš.

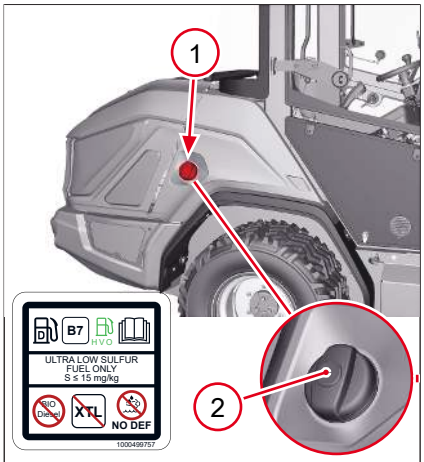

Att. 203: Iepildes īscaurules pozīcija

Iepildes īscaurule atrodas pozīcijā **1** pie transportlīdzekļa.

1. Nolaist kraušanas iekārtu uz zemes.
2. Izslēdziet aizdedzi un izvelciet atslēgu.
3. Aizgrieziet lietus uzmavu **2** prom no bākas vāka.
4. Atslēdziet iepildes atveres vāku.
5. Atskrūvējiet uzpildes atveres vāku.
6. Veiciet degvielas uzpildīšanu.
7. Pēc degvielas uzpildes rūpīgi aizveriet uzpildes atveri.

Vide

Degviela ir videi bīstama!

- ► Izvairīties no nonākšanas apkārtējā vidē.
- ► Iztecējusi, pārtecējusi vai izlijusi degviela uzreiz ir jāsavāc ar saistvielu.
- ► Degvielu vai saistvielu utilizēt videi draudzīgi, dalīti no citiem atkritumiem.
- ► Izplūstot lielam daudzumam degvielas, informēt atbilstošās iestādes (piem., vides aizsardzības dienestu, ugunsdzēsējus, utt.).

8.5.2.2 Ūdens separatora tehniskā apkope

Dzinēja telpas apkopes darbu sagatavošana

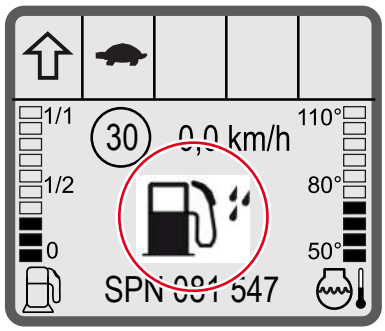

Att. 204: Ūdens separatora simbols displejā

1. Novietojiet transportlīdzekli uz izturīgas, līdzenas un sausas pamatnes.
2. Nofiksējiet transportlīdzekli ar stāvbremzi.
3. Nolaist kraušanas iekārtu uz zemes.
4. Izslēdziet aizdedzi un izvelciet atslēgu.
5. Ļaujiet dzinējam atdzist.
6. Atveriet dzinēja pārsegu.

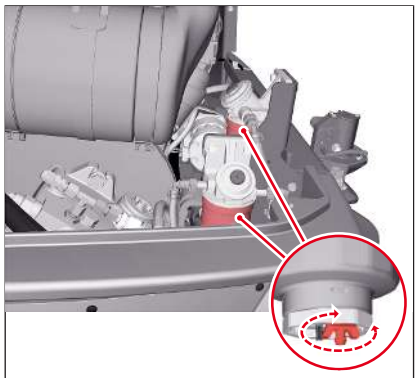

Att. 205: Transportlīdzekļa degvielas filtri

Degvielas filtru pozīcija

Transportlīdzeklis ir aprīkots ar diviem degvielas filtriem Abi degvielas filtri ir aprīkoti ar ūdens separatoru. Ūdens degvielā var radīt darbības traucējumus un bojājumus. Regulāri pārbaudīt degvielas filtra ūdens separatoru.

Ūdens notecināšana

1. Novietojiet zem ūdens separatora savākšanas tvertni.
2. Palaist filtra iztecināšanas skrūvi.
   ⇨ Savāktais ūdens izplūst
3. Atkal pievilkt iztecināšanas skrūvi.
4. Atgaisojiet degvielas sistēmu.
5. Iedarbiniet dzinēju un pārbaudiet degvielas filtra hermētiskumu.

8.5.2.3 Degvielas sistēmas atgaisošana

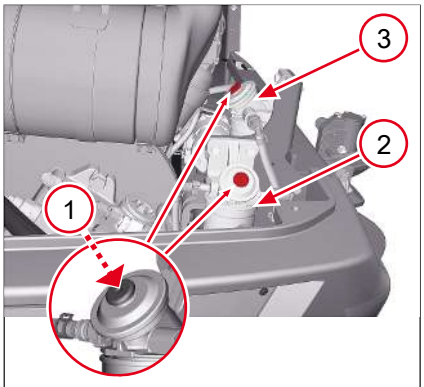

Att. 206: Dīzeļa daļiņu filtra rokas sūknis

Poz.	Apzīmējums
1	Manuālās padeves sūknis
2	Rupjais degvielas filtrs
3	Galvenais degvielas filtrs

Ja no ūdens separatora tika izlaists ūdens vai transportlīdzekļa tvertne tika iztukšota, var būt nepieciešams atgaisot degvielas sistēmu.

Abi degvielas filtri jāatgaiso. Vispirms atgaisot priekšfiltru, pēc tam galveno filtru.

✓ Ūdens tika izvadīts no degvielas filtra.

1. Pārbaudiet uzpildes līmeni transportlīdzekļa ekrānā un, ja nepieciešams, uzpildiet degvielu.
2. Sūknējiet ar manuālo padeves sūkni **1**.
   ⇨ Sūknējot rodas pretspiediens.
3. Sūknējiet vēl trīs līdz četras reizes, ja ir jūtams pretspiediens.
   ⇨ Dzinējs ir gatavs darbam.
4. Aizveriet dzinēja pārsegu.
5. Palaidiet dzinēju, ļaujiet tam aptuveni piecas minūtes darboties tukšgaitā, lai pabeigtu atgaisošanu.

8.5.3 Dzinēja eļļas uzpildes līmenis



NORĀDE

Dzinēja bojājumi, kas radušies nepareizas dzinēja eļļas uzpildes līmeņa dēļ!

► Eļļas līmenis nedrīkst nolaisties zem atzīmes MIN uz eļļas mērstieņa.

► Eļļas līmenis nedrīkst būt virs atzīmes MAX uz eļļas mērstieņa.

Dzinēja telpas apkopes darbu sagatavošana

1. Novietojiet transportlīdzekli uz izturīgas, līdzenas un sausas pamatnes.
2. Nofiksējiet transportlīdzekli ar stāvbremzi.
3. Nolaist kraušanas iekārtu uz zemes.
4. Izslēdziet aizdedzi un izvelciet atslēgu.
5. Ļaujiet dzinējam atdzist.
6. Atveriet dzinēja pārsegu.

8

8.5.3.1 Dzinēja eļļas līmeņa kontrole

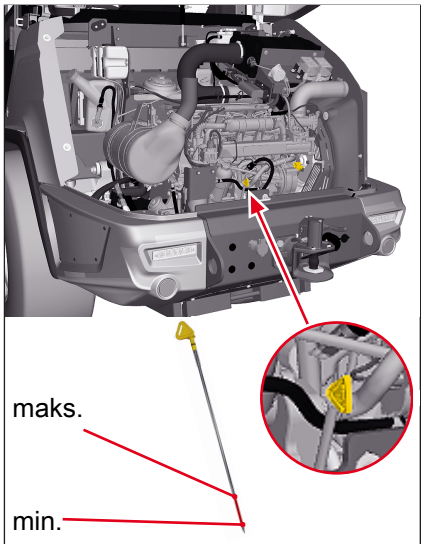

Att. 207: Dzinēja eļļas līmeņa kontrole

✓ Ievērojiet dzinēja telpas apkopes sagatavošanas darbus!

1. Izvelciet eļļas mērstieni.
2. Noslaukiet eļļas mērstieni ar tīru un neplūksnājošu lupatu.
3. Iebāziet eļļas mērstieni atpakaļ.
4. Atkārtoti izvelciet eļļas mērstieni.
5. Pārbaudiet eļļas līmeni.
   ⇨ Eļļas līmenim ir jābūt starp atzīmēm "min" un "max".
6. Iebāziet eļļas mērstieni atpakaļ.

8.5.3.2 Dzinēja eļļas uzpildīšana

NORĀDE

Nepareiza dzinēja eļļa var sabojāt dzinēju!

► Izmantojiet tikai dzinēja eļļu ar pareizu specifikāciju.

► Piltuvi ar šļūtenes pagarinātāju izmantot kā iepildīšanas palīdzību.

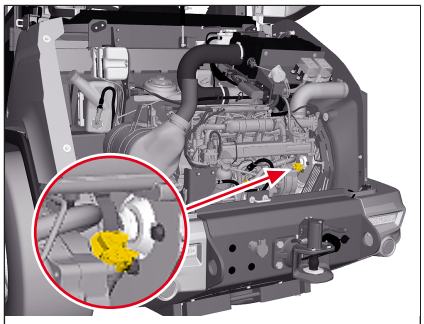

Att. 208: Dzinēja eļļas uzpildīšana

Ja eļļas līmenis ir zemāks par atzīmi “min”, dzinēja eļļa jāpapildina, lejot to uzpildes atverē **1**.

✓ Pārbaudīt dzinēja eļļas līmeni.

1. Atvērt dzinēja eļļas uzpildes atveres vāku.
   ⇨ Grieziet vāku pretēji pulksteņrādītāja kustības virzienam.
2. Uzpildīt dzinēja eļļu.
3. Pārbaudīt dzinēja eļļas līmeni.
   ⇨ Atzīme “max” ir sasniegta.
4. Aizveriet iepildīšanas atveri.
   ⇨ Pagrieziet vāku pulksteņrādītāja virzienā.

8.5.4 Dzesēšanas šķidruma uzpildes līmenis



⚠ BRĪDINĀJUMS

Applaucēšanās risks ar karstu dzesētājvielu!

Pēc dzinēja apstādināšanas dzesēšanas sistēma ir zem spiediena. Dzesētājviela ir uzkarsusi un izpletusies. Atverot uzpildes atveri, spiediens atbrīvojas un karstais šķidrums var izplūst. Tas var izraisīt smagus applaucējumus.

- ► Nekad neatveriet uzpildes atveri, kad dzinējs ir karsts vai dzesēšanas sistēma atrodas zem spiediena.
- ► Ļaujiet dzinējam pietiekami atdzist.
- ► Lietojiet aizsargaprīkojumu.



NORĀDE

Tehniskie bojājumi nepareizas vai pārāk maza daudzuma dzesētājvielas dēļ!

- ► Izmantojiet tikai dzesētājvielu ar pareizu specifikāciju. Skatīt ekspluatācijas vielu un uzpildes daudzuma tabulas.
- ► Dzesētājvielai jābūt no vienādām daļām ūdens un antifrīza. Šis maisījums nodrošina optimālu attiecību starp dzesēšanas jaudu un pretkorozijas aizsardzību.
- ► Neuzpildiet dzesētājvielu pārāk ātri. Uzpildiet maksimāli piecus litrus minūtē. Ja dzesēšanas sistēma tiek uzpildīta par ātru, sekas var būt gaisa burbulīši dzesēšanas sistēmā, kas izraisa dzinēja pārkaršanu.

Dzinēja telpas apkopes darbu sagatavošana

1. Novietojiet transportlīdzekli uz izturīgas, līdzenas un sausas pamatnes.
2. Nofiksējiet transportlīdzekli ar stāvbremzi.
3. Nolaist kraušanas iekārtu uz zemes.
4. Izslēdziet aizdedzi un izvelciet atslēgu.
5. Ļaujiet dzinējam atdzist.
6. Atveriet dzinēja pārsegu.

8.5.4.1 Dzesētājvielas līmeņa pārbaude

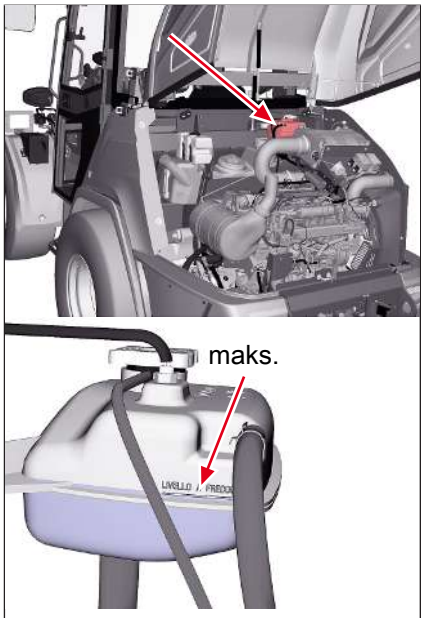

Att. 209: Dzesētājvielas izlīdzināšanas tvertne

Regulāri pārbaudiet dzesēšanas šķidruma līmeni.

Pievērsiet uzmanību tam, lai dzesēšanas līdzeklim pietiekamā daudzumā ir piejaukts antifrīzs, arī vasarā. Antifrīzs nepieļauj dzesētāja un dzinēja iekšējo koroziju.

Pārbaudiet dzesētājvielas līmeni izlīdzināšanas tvertnē dzinēja telpā. Līmenim jābūt starp marķējumiem MIN un MAX.

8.5.4.2 Dzesētājvielas uzpilde



⚠ BRĪDINĀJUMS

Applaucēšanās risks ar karstu dzesētājvielu!

Pēc dzinēja apstādināšanas dzesēšanas sistēma ir zem spiediena. Dzesētājviela ir uzkarsusi un izpletusies. Atverot uzpildes atveri, spiediens atbrīvojas un karstais šķidrums var izplūst. Tas var izraisīt smagus applaucējumus.

- ► Nekad neatveriet uzpildes atveri, kad dzinējs ir karsts vai dzesēšanas sistēma atrodas zem spiediena.
- ► Ļaujiet dzinējam pietiekami atdzist.
- ► Lietojiet aizsargaprīkojumu.



NORĀDE

Tehniskie bojājumi nepietiekama uzpildes līmeņa dēļ!

- ► Pārbaudiet vai papildiniet līmeni atbilstoši šajā lietošanas instrukcijā norādītajiem apkopes intervāliem.
- ► Uzpildiet ar dzesētājvielu, ja starp apkopes intervāliem displejā parādās simbols .

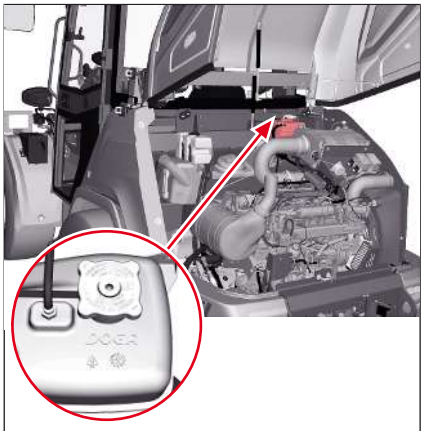

Att. 210: Dzesētājvielas iepildīšanas atvere

Ja dzesētājvielas līmenis ir zemāks par atzīmi MIN, dzesētājviela jāpapildina, lejot to uzpildes atverē **1**.

✓ Dzinēja telpas apkopes darbu sagatavošana ir veikta.

✓ Uzlikts aizsargaprīkojums.

1. Atvērt dzesētājvielas uzpildes atveres vāku.
2. Uzpildiet dzesētājvielu līdz atzīmei MAX.
3. Aizvērt dzesētājvielas uzpildes atveres vāku.

Vide

Iespējams kaitējums apkārtējai videi.

► Izvairīties no antifrīza un dzesētājvielas izplūšanas.

► Antifrīzu un dzesētājvielu savākt un utilizēt videi draudzīgi.

8.5.4.3 Pārbaudīt antifrīzu



Att. 211: Antifrīza pārbaude

Antifrīza līdzeklis novērš dzesētājvielas sasalšanu pie mīnus grādiem un aizsargā dzinēja bloku un dzesētāju no iekšējās korozijas. Normālos apstākļos pietiek ar antifrīza saturu no -20 °C līdz -30 °C. Antifrīza saturu var noteikt ar antifrīza mērītāja palīdzību.

Dzesēšanas līdzekļa jaukšanas tabula

Āra temperatūra[1)]	Ūdens saturs	Antifrīza saturs[2)]
-37 °C	50 %	50 %

1) Arī ar siltāku āra temperatūru ir jāizvēlas maisījuma proporcijas 1:1, lai nodrošinātu aizsardzību pret koroziju, kavitāciju un nogulsnēm.

2) Dzesētājvielu nedrīkst jaukt ar citām dzesētājvielām.

8.5.5 Hidraulikas eļļas uzpildes līmenis

NORĀDE

Hidraulikas sistēmas bojājumi nepareiza uzpildes līmeņa dēļ!

► Hidraulikas eļļas līmenis nekad nedrīkst būt zemāks par MIN atzīmi uz mērstieņa.

► Uzpildes laikā nedrīkst pārsniegt MAX atzīmi uz mērstieņa.

► Regulāri pārbaudiet uzpildes līmeni.

► Nelietojiet transportlīdzekli, ja uzpildes līmenis nav pareizs.

NORĀDE

Hidraulikas sistēmas bojājumi nepareizas vai piesārņotas hidraulikas eļļas dēļ!

- ► Izmantojiet tikai apstiprinātu hidraulikas eļļu.
- ► Eļļas duļķes nozīmē, ka hidraulikas sistēmā ir ūdens vai gaiss, kas var sabojāt hidraulikas eļļas sūkni. Pilnvarotā darbnīcā likt novērst kļūdas.
- ► Izmantojiet transportlīdzekli tikai tad, ja defekts ir novērsts.

Dzinēja telpas apkopes darbu sagatavošana

1. Novietojiet transportlīdzekli uz izturīgas, līdzenas un sausas pamatnes.
2. Nofiksējiet transportlīdzekli ar stāvbremzi.
3. Nolaist kraušanas iekārtu uz zemes.
4. Izslēdziet aizdedzi un izvelciet atslēgu.
5. Ļaujiet dzinējam atdzist.
6. Atveriet dzinēja pārsegu.

8.5.5.1 Hidraulikas eļļas līmeņa kontrole

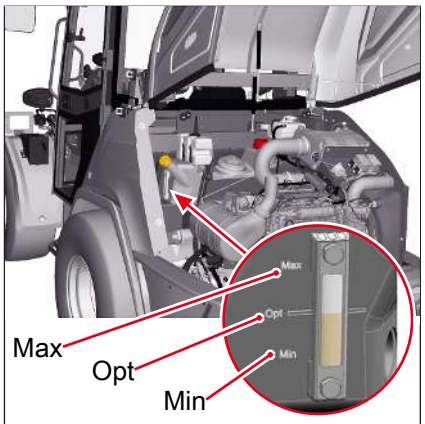

Att. 212: Hidraulikas eļļas tvertnes skatu lodziņš

Hidraulikas eļļas tvertne atrodas zem dzinēja pārsega. Hidraulikas eļļas tvertnei kreisajā pusē ir skatu lodziņš eļļas līmeņa kontrolei.

✓ Dzinēja telpas apkopes darbu sagatavošana ir veikta.

- Pārbaudiet hidrauliskās eļļas līmeni hidraulikas eļļas tvertnes skatu lodziņā.

⇨ Hidraulikas eļļas līmenim ir jābūt redzamam skatlodziņa vidū.

Hidraulikas eļļas līmenis nedrīkst būt zem sarkanā marķējuma skatu lodziņa apakšā. Tādā gadījumā papildiniet hidraulikas eļļu, līdz hidraulikas eļļas līmenis atkal ir pareizs. Hidraulikas eļļas līmenis nedrīkst būt virs marķējuma skatu lodziņa augšpusē. Tādā gadījumā izlaidiet hidraulikas eļļu, līdz hidraulikas eļļas līmenis atkal ir pareizs.



Att. 213: Hidraulikas eļļas tvertnes ventilēšanas filtrs

Hidraulikas eļļas tvertnes ventilēšanas filtrs

Tas nodrošina hidraulikas eļļas tvertnes ventilēšanu un atgaisošanu ar mainīgu hidraulikas eļļas līmeni. Ventilēšanas filtram ir filtra elements, kas neļauj iekļūt putekļiem un netīrumiem un izplūst eļļas pilieniem. Ventilēšanas filtrā atrodas vārsts, kas tvertnes spiedienu notur pie zema spiediena. Šis spiediens izplūst, ja tiek atvērta hidraulikas eļļas iepildes īscaurule.

8.5.5.2 Hidraulikas eļļas uzpilde

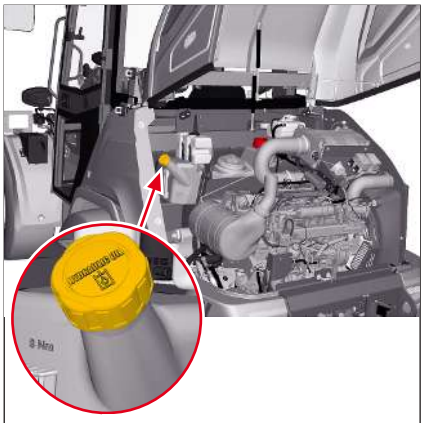

Att. 214: Hidraulikas eļļas iepildīšanas atvere

Ja pārbaudes skatu lodziņā hidraulikas eļļu nevar redzēt vai tās ir par maz, hidraulikas eļļa ir jāuzpilda.

✓ Pārbaudiet hidrauliskās eļļas līmeni.

1. Atveriet iepildīšanas atveres vāku (pagriežot to pretēji pulksteņrādītāja virzienam).
2. Uzpildiet hidraulisko eļļu.
3. Pārbaudiet hidraulikas eļļas uzpildes līmeni.
4. Aizveriet iepildīšanas atveres vāku (pagriežot to pulksteņrādītāja virzienā).

8.5.5.3 Hidraulikas sistēmas atgaisošana



⚠ BRĪDINĀJUMS

Savainošanās risks kraušanas iekārtas nekontrolētu kustību dēļ!

Ar gaisa pūslīšiem hidraulikas sistēmā var tikt izraisītas nekontrolētas kraušanas iekārtas kustības spiediena krituma dēļ. Tas var novest pie nelaimes gadījumiem, kas var izraisīt nopietnus savainojumus vai pat nāvi.

► Hidrauliskās sistēmas darbības traucējumu gadījumā vai pēc ilgstošas bezdarbības iztukšojiet hidraulisko sistēmu.

► Hidraulisko sistēmu atgaisojiet tikai no sēdekļa.

► Atgaisojiet hidraulisko sistēmu tikai tad, kad transportlīdzeklis stāv.

► Pārliecināties, ka riska zonā starp neuzturas neviena persona.

✓ Eļļas līmenis hidraulikas eļļas tvertnē ir pareizs.

1. Apsēdieties sēdeklī.
2. Iedarbiniet transportlīdzekli un ļaujiet dzinējam darboties tukšgaitā dažas minūtes.
3. Ar galveno vadības sviru vairākkārt sabīdiet un izbīdiet visu hidraulikas cilindru virzuļkātus.
4. Aktivizējiet stūri abos virzienos līdz atdurei. Atkārtojiet šo procedūru, līdz stūre darbojas nevainojami un bez trokšņiem.
5. Pārbaudiet eļļas līmeni hidraulikas eļļas tvertnē un papildiniet hidraulikas eļļu, ja nepieciešams.

8

8.5.6 Bremžu šķidruma līmeņa pārbaude



⚠ BRĪDINĀJUMS

Negadījumu risks bojātu bremžu dēļ!

Bremžu sistēma ir drošības iekārta. Neprofesionāla bremžu apkope var izraisīt bremžu sistēmas atteici. Tas var novest pie nelaimes gadījumiem, kas var izraisīt nopietnus savainojumus vai pat nāvi.

Visus bremžu apkopes un remonta darbus jāveic apmācītam personālam pilnvarotā specializētā darbnīcā.

- ► Katru dienu pārbaudīt bremžu funkciju.
- ► Ja bremžu šķidruma līmenis no vienas pārbaudes reizes līdz nākamajai krītas vai deg kontrollampiņas, bremžu sistēmā ir bojājums.
- ► Nebraukt ar bojātām bremzēm.
- ► Veiciet apkopi atbilstoši servisa intervāliem.

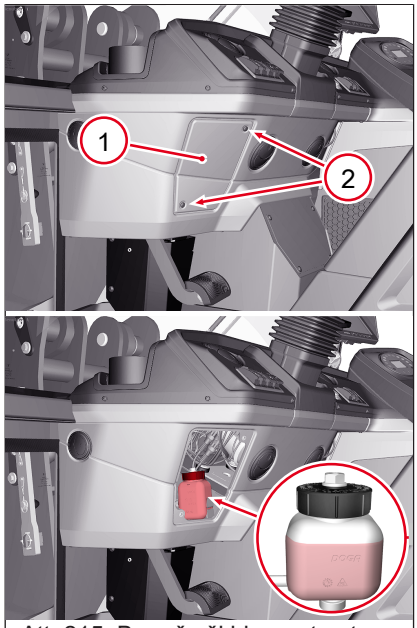

Att. 215: Bremžu šķidruma tvertne

Pārbaudīt bremžu šķidrumu

Bremžu šķidruma līmenis tiek uzraudzīts ar slēdzi pašā tvertnē. Bremžu šķidruma līmenim nokrītoties pārāk zemu, displejā parādās šāda informācija:

Simbols	Nozīme
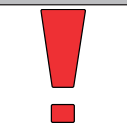	Brīdinājuma lampiņa “transportlīdzekļa elektronika” deg nepārtraukti. Papildus atskan brīdinājuma signāls.
	Simbols parādās displejā.

Tvertne ir pieejama, noņemot pārsegu **1**. Lai noņemtu pārsegu, atskrūvējiet skrūves **2**. Pēc bremžu šķidruma līmeņa pārbaudes pielieciet pārsegu atpakaļ.

Ja bremžu šķidruma līmenis bremžu šķidruma tvertnē ir nokrities pārāk zemu, ar transportlīdzekli vairs nebrauciet. Tikai pēc tam, kad pilnvarota darbnīca ir pārbaudījusi transportlīdzekli un atļāvusi to lietot, atkal drīkst braukt ar transportlīdzekli.

8.5.7 Priekšējā stikla tīrītāja ūdens līmenis

Stikla tīrītāja ūdens tvertne atrodas kabīnē pa kreisi blakus operatora sēdeklim.

Nodrošiniet, lai logu mazgāšanas iekārtā šķidrums vienmēr būtu pietiekamā daudzumā. Iepildiet tikai tīru krāna ūdeni. Nepieciešamības gadījumā var pievienot speciālu logu tīrīšanas līdzekli. Ziemā ūdenim piemaisiet antifrīzu.



Att. 216: Priekšējā stikla tīrītāja ūdens tvertnes novietojums

Logu tīrītāju ūdens pārbaude un uzpilde

✓ Novietojiet transportlīdzekli uz izturīgas, līdzenas un sausas pamatnes.

1. Nofiksējiet transportlīdzekli ar stāvbremzi.
2. Nolaist kraušanas iekārtu uz zemes.
3. Izslēdziet aizdedzi un izvelciet atslēgu.
4. Atveriet dzinēja pārsegu.
5. Pārbaudiet stikla tīrītāja ūdens uzpildes līmeni tvertnē.

Ja nepieciešams, uzpildiet stikla tīrītāja ūdeni:

1. Atveriet tvertnes iepildīšanas atveri.
   ⇨ Ja nepieciešams, izmantojiet uzpildes palīgaprīkojumu, piem., šļūteni.
2. Uzpildiet ūdeni, ja nepieciešams, sajauciet ar logu tīrīšanas līdzekli vai antifrīzu.
3. Aizveriet iepildīšanas atveri.

8.6 Transportlīdzekļa un pielietošanas instrumenta eļļošana

8.6.1 Ieeļļot transportlīdzekli

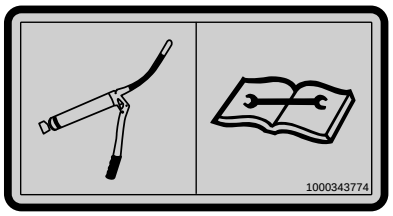

Att. 217: Uzlīme: Ieeļļot eļļojamās vietas

Transportlīdzeklī ir dažādi eļļošanas punkti, kas ik pēc 20 darba stundām jāieeļļo ar ūdensizturīgu daudzfunkciju smērvielu. Tālāk norādītajā eļļošanas tabulā redzami transportlīdzekļa eļļošanas punkti.

Smērnipeļu skaits ir norādīts zem eļļošanas diagrammas kvadrātiekavās. Piemērs: **1** automātiskais jūgstienis [1]
Tas nozīmē, ka automātiskā jūgstieņa pozīcijā 1 atrodas smērnipelis.

Atkarībā no aprīkojuma varianta smērnipeļu skaits var būt atšķirīgs. Ja ir iespējams dažāds smērnipeļu skaits, tad skaits tiek parādīts šādi:[1]/[2]. Standarta versijā ir viens smērnipelis, variantam ir divi smērnipeļi.

Attālās eļļošanas gadījumā smērnipelis neatrodas tieši pie eļļojamās vietas, bet gan labi pieejamā vietā un ir ar šļūteni savienots ar eļļojamo vietu.

Eļļošanas laikā pārbaudiet kraušanas iekārtas un hidraulikas cilindru balstus. Nolietojušās gultņu bukses ir jānomaina pilnvarotā speciālistu darbnīcā.

Kustīgas daļas bez smērnipeļa, kā šarnīrus, sviras, Boudena kabeļus utt., ieeļļojiet, izmantojot eļļas kanniņu.

Sagatavošana eļļošanai

1. Novietojiet transportlīdzekli uz līdzenas pamatnes.
2. Aktivizējiet stāvbremzi.
3. Kraušanas iekārtu paceliet tikai tik tālu, līdz bez riska var sasniegt visus smērnipeļus.
4. Apturiet dzinēju un izņemiet aizdedzes atslēgu.

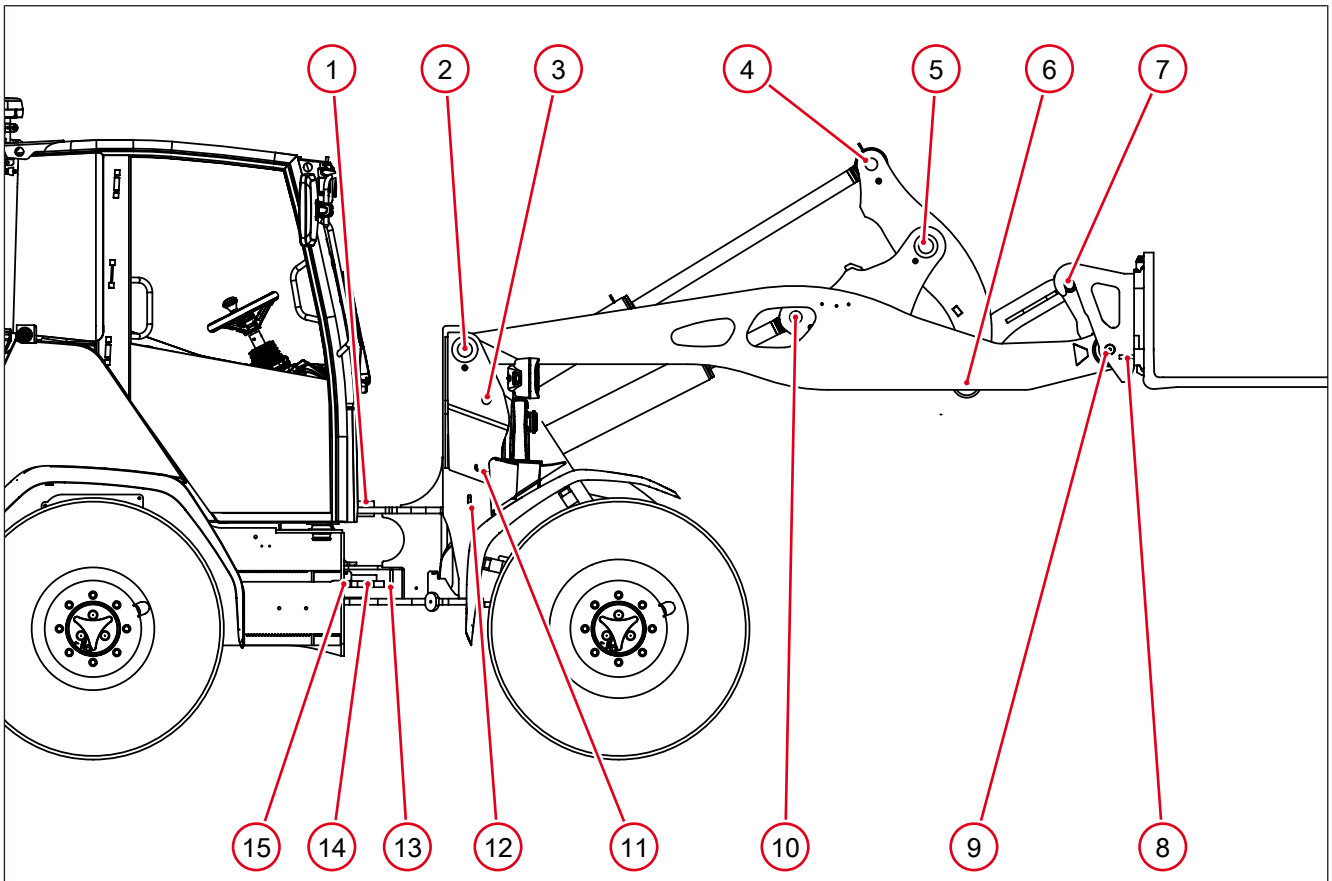

Att. 218: Eļļošanas plāns

Eļļošanas vieta un skaits [x]		
1	Vidus šarnīra gultņi augšā priekšā	[1]
2	Kraušanas iekārtas gultņi	[2]
3	Sagāšanas cilindra gultņi aizmugurē	[1]
4	Sagāšanas cilindra gultņi priekšā	[1]
5	Lielās apgriešanas sviras gultņi	[1]
6	Vilcējstieņa gultņi aizmugurē	[1]
7	Vilcējstieņa gultņi priekšā	[2]
8	Agregāta hidrauliskās bloķēšanas bultskrūve	[2]
9	Instrumentu iestiprināšanas griešanās punkts	[2]
10	Celšanas cilindra gultņi priekšā	[2]
11.	Celšanas cilindra gultņi aizmugurē	[2]
12	Priekšējā stūres cilindra gultņi (automātiskā eļļošana)	[1]
13	Stūres cilindra gultņi aizmugurē	[1]
14	Vidus šarnīra gultņi apakšā	[1]
15	Vidus šarnīra gultņi augšā aizmugurē (attālā eļļošana)	[1]

8.6.2 Centrālā eļļošanas sistēma

Ar centrālo eļļošanas sistēmu transportlīdzekļa eļļošanas punkti tiek automātiski periodiski ieeļļoti. Iebūvētajā elektroniskajā vadības ierīcē ir uzstādīta datu atmiņa. Tā ir paredzēta iestatītā vai pagājušā laika

saglabāšanai. Ja aizdedze eļļošanas vai pauzes laikā tiek pārtraukta, laiks tiek apstādināts un saglabāts. Pēc atkārtotas aizdedzes ieslēgšanas, atlikušais eļļošanas laiks vai pauzes laiks tiek nolasīts atmiņā un darbība tiek turpināta tajā vietā, kur tā tika pārtraukta.

Eļļošanas laika vadīšanas darba norise



NORĀDE

Ūdens iekļūšana var sabojāt centrālās eļļošanas sistēmas vadību!

► Vienmēr pareizi aizveriet centrālās eļļošanas sistēmas vāku.

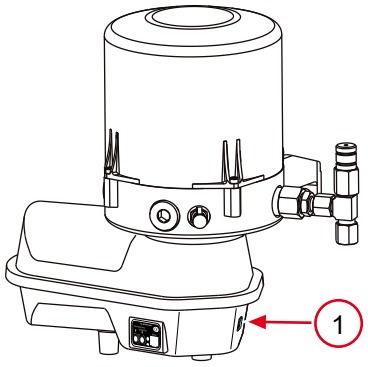

Att. 219: Starpeļļošanas slēdzis

Centrālās eļļošanas sistēmas vadības ierīcei, kas darbojas sasaistē ar laika iestatījumu, iespējams iestatīt pārtraukuma un eļļošanas laiku. Pārtraukuma laiks ir laika sprīdis starp diviem eļļošanas laikiem.

Ar ieslēgtu aizdedzi jebkurā laikā, nospiežot slēdzi **1**, sūkņa sānos var palaist starpeļļošanu. Šo starpeļļošanu var izmantot kā funkciju pārbaudi.

Sūknis uzreiz sāk eļļošanas ciklu. Līdz tam beidzies vai saglabātais eļļošanas vai pauzes laiks tiek attiestatīts un sākas no jauna.

Nospiežot starpeļļošanas slēdzi **1**, var atiestatīt arī centrālās eļļošanas sistēmas darbības traucējumus. Sūknis atsāk eļļošanas ciklu.

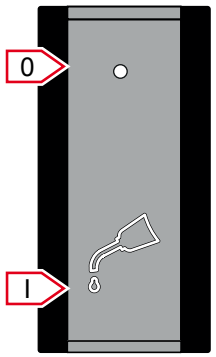

Att. 220: Eļļošanas sākšana ar slēdzi

Sākt eļļošanu manuāli ar slēdzi

Transportlīdzeklis var būt aprīkots ar attēlā redzamo slēdzi kabīnē. Slēdzis atrodas sānu konsoles slēdžu joslā, un tam ir divas pozīcijas. Izmantojot šo slēdzi, ir iespējams laika posmā starp automātiskās eļļošanas reizēm manuāli aktivizēt papildu eļļošanu, nepieceļoties no sēdekļa.

1. Pārslēdziet slēdzi pozīcijā **I** un turiet to.
   ⇨ Papildu eļļošana tiek sākta.
2. Atlaidiet slēdzi.
   ⇨ Slēdzis atgriežas pozīcijā **0**.

Pēc slēdža iedarbināšanas notiek pilns eļļošanas cikls.

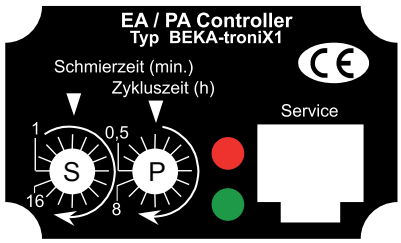

Att. 221: Centrālās eļļošanas sistēmas darbība

Eļļošanas laiks un pauzes laiks

Pauzes un eļļošanas laiku var iestatīt ar rastra slēdžiem **S** un **P** vadības pults ekrānlodziņā.

1. Laika iestatīšanai noņemiet centrālās eļļošanas sistēmas sūkņa rāmi ar plakanu skrūvgriezi.
2. Atskrūvējiet atvērtās skrūves.
   ⇨ Aizsargvāku var noņemt.
3. Pauzes laiku **P** un eļļošanas laiku **S** iestatiet ar plakano skrūvgriezi.
4. Uzstādiet no jauna aizsargvāku un rāmi.

Eļļošanas laiku **S** var regulēt intervālā no vienas līdz 16 minūtēm. Ir pieejamas 16 aiztures, katra vienu minūti.

Pauzes laiku **P** var regulēt no 30 minūtēm līdz astoņām stundām. Ir pieejamas 16 aiztures, katra 30 minūtes.

Gaismas diodes signalizē dažādus centrālās eļļošanas sistēmas darba stāvokļus.

- Ieslēdzot aizdedzi, abas gaismas diodes iedegas pašpārbaudei 1,5 sekundes.
- Eļļošanas procesa laikā zaļais gaismas diode deg pastāvīgi.
- Ja centrālajā eļļošanas sistēmā rodas traucējumi, mirgo sarkanā gaismas diode.

Jāievēro centrālās eļļošanas sistēmas oriģinālās lietošanas instrukcijas. Tās ir pievienotas transportlīdzeklim vai var lejupielādēt, izmantojot QR kodu uz centrālās eļļošanas sistēmas.

Remontdarbi



NORĀDE

Transportlīdzekļa bojājumi eļļošanas punktu neeļļošanas rezultātā!

Ja no centrālās eļļošanas sistēmas izplūst smērviela, tad netiek eļļota viena vai vairākas eļļošanas vietas.

► Iespējamo kļūdu nekavējoties novērsiet pilnvarotā servisā.

Centrālās eļļošanas iekārtas remontdarbus drīkst veikt tikai pilnvarots serviss!

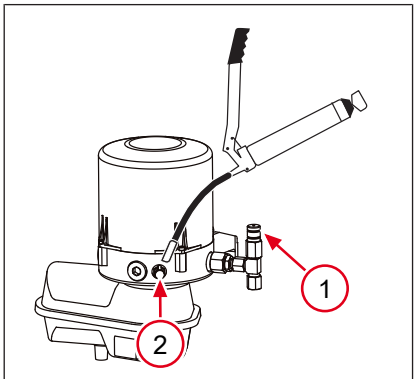

Att. 222: Centrālās eļļošanas sistēmas uzpilde

Centrālās eļļošanas sistēmas uzpilde

Centrālo eļļošanas sistēmu var piepildīt caur smērnipeli **2** vai caur uzpildīšanas savienojumu ar manuālo vai pneimatisko smērēšanas presi.

8.6.3 Agregātu eļļošana

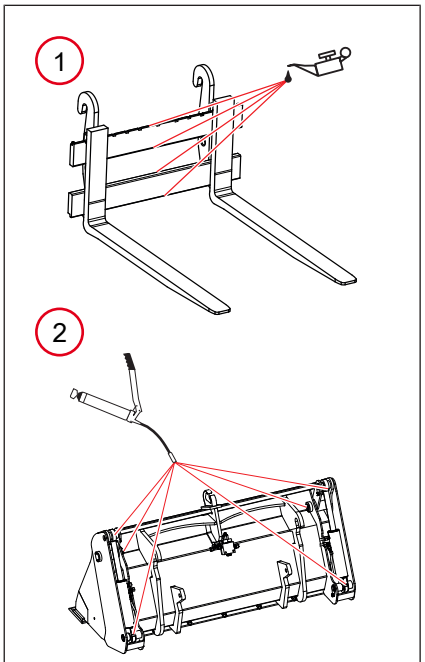

Att. 223: Agregātu eļļošanas vietas

Poz.	Apzīmējums
1	Palešu dakša
2	Kauss “četri vienā”

Lai nodrošinātu agregātu lietošanu bez traucējumiem un ilgu kalpošanas laiku, profesionāla aprūpe un tehniskā apkope ir būtiska. Jāievēro eļļošanas, tehniskās apkopes un kopšanas norādījumi attiecīgajās agregātu lietošanas instrukcijās.

Agregātus pēc lietošanas notīriet un pārbaudiet, vai nav bojājumu. Jebkurus bojājumus lieciet novērst pilnvarotā specializētā darbnīcā. Nestrādājiet ar bojātiem agregātiem.

Ieeļļojiet agregātu eļļošanas vietas reizi nedēļā vai ik pēc 20 darba stundām ar daudzfunkcionālu ūdensizturīgu smērvielu. Visas citas kustīgās detaļas iesmērējiet, izmantojot eļļas kanniņu.

8.6.4 Ieeļļot piekabes āķi

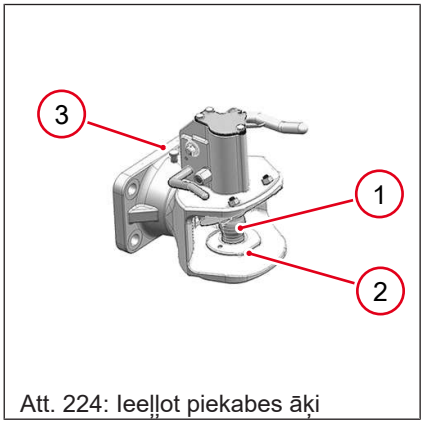

Att. 224: Ieeļļot piekabes āķi

Lai saglabātu jūgstieņa funkcionalitāti, tīrot transportlīdzekli ar augstspiediena mazgātāju, jūgstieņa bultai **1** jābūt aizvērtai.

1. Aizveriet piekabes āķi.
2. Pēc āķa tapas **1** un balstgredzena **2** tīrīšanu iesmērēt ar viskozu, ūdensizturīgu daudzfunkcionālu smērvielu.
3. Ieeļļot smērnipeli **3** pie grozāmā šarnīra.

8.7 Tīrīšana un kopšana

8.7.1 Norāde par tīrīšanas un kopšanas darbiem



NORĀDE

Transportlīdzekļa bojājumi tīrīšanas darbu ietekmē!

- ► Tīrot transportlīdzekli, pievērsiet īpašu uzmanību transportlīdzekļa apakšdaļai. Pie dzinēja un pārvadmehānisma nedrīkst sakrāties netīrumi.
- ► Jutīgas elektriskās detaļas, piem., armatūras kārbu, ģeneratoru, kompakto spraudni, vadības sviru, utt., netīrīt ar augstspiediena tīrītāju.



Vide

Novērst apkārtējās vides piesārņojumu!

► Transportlīdzekli tīrīt piemērotā vietā, kurā piesārņoto notekūdeni var savākt videi draudzīgā veidā.

► Kontaminēto ūdeni savākt un utilizēt videi draudzīgi.

Norāde par tīrīšanas darbiem

- Gumiju un elektriskās daļas nedrīkst tīrīt ar šķīdinātājiem un tvaiku. Ūdens elektriskajā iekārtā var izraisīt īsslēgumu un radīt jaunus riskus.
- Neizmantojiet tīrīšanas līdzekļus, kas veido veselībai kaitīgus vai viegli uzliesmojošus tvaikus.
- Izvairīties no tīrīšanas līdzekļu saskares ar ādu!
- Lietojiet aizsargaprīkojumu.

Tīrot transportlīdzekli ar augstspiediena tīrītāju, ievērot:

- Maksimālais ūdens spiediens 130 bāri.
- Maksimālā ūdens temperatūra 80°C.

Lai novērstu uzlīmju, durvju un logu blīvējumu un citu jutīgu daļu bojājumus, augstspiediena tīrītāja sprauslas neturēt pārāk tuvu transportlīdzeklim.

Sagatavošanās tīrīšanai

1. Transportlīdzekli novietojiet uz līdzenas un stingras virsmas.
2. Aktivizējiet stāvbremzi.
3. Kraušanas iekārtu ar agregātu bez spiediena novietojiet uz zemes.
4. Izslēdziet aizdedzi un izvelciet atslēgu.

8.7.2 Notīriet transportlīdzekli no ārpuses



NORĀDE

Tīrīšanas darbu radīti transportlīdzekļa bojājumi!

Kabīne un elektriskie komponenti ir veidoti tā, lai tie būtu izturīgi pret lietu un šļakatām.

Tīrot ar augstspiediena tīrītāju vai tvaika strūklu, augstais ūdens strūklas spiediens var sabojāt transportlīdzekļa detaļas.

► Durvju un logu blīvējumus nepakļaujiet augstspiediena tīrītāja ūdens strūklai.

► Netīriet jutīgus elektriskos komponentus ar augstspiediena tīrītāju.

► Tīrīšanas laikā neturiet augstspiediena tīrītāju pārāk tuvu dzesētāja lamelēm.



NORĀDE

Krāsas, savienojumu, skrūvju, u.c. bojājumi.

Sālsūdens vide var veicināt rūsas veidošanos uz krāsas, savienojumiem un skrūvju savienojumiem, utt.

► Rūpīgi nomazgājiet transportlīdzekli ar ūdeni pēc braukšanas sālsūdenī, pa ceļiem, kas ir kaisīti ar sāli un pēc pārvietošanās braucieniem!

Tīrīšanai tiek ieteikti šādi palīglīdzekļi:

- Ūdens ar ziepju šķīdumu
- Sūklis, suka
- Saspiestais gaiss

Notīriet transportlīdzekli no ārpuses

1. Tīriet transportlīdzekli no ārpuses un apakšā ar augstspiediena tīrītāju.
2. Notīriet norādījuma un brīdinājuma uzlīmes.
3. Pārliecinieties, ka dzinējs un pārnesumkārba nav piesārņoti.
4. Notīriet dubļu aizsargus un telpu ap riteņiem.
5. Notīrīet kabīnes stiklus un spoguļus.

8.7.3 Iztīriet kabīni



NORĀDE

Vadības elementu un transportlīdzekļa elektroiekārtas/ elektronikas bojājums

Veicot tīrīšanu ar ūdeni ar augstu spiedienu, blīvējumi var tikt bojāti un vadības elementi var pārtraukt darboties. Ūdens ar augstu spiedienu var iespiesties transportlīdzekļa elektrosistēmā/elektronikā un izraisīt īsslēgumu.

► Nemazgājiet kabīnes iekšpusi ar augstspiediena tīrītāju, tvaika strūklu vai stipru ūdens strūklu.

Tīrīšanai tiek ieteikti šādi palīglīdzekļi:

- slotas
- putekļu sūcēji
- mitras drānas
- saru sukas
- viegls ziepjūdens

Drošības jostas tīrīšana

1. Pārbaudiet, vai drošības josta nav piesārņota vai bojāta.
2. Drošības uzstādīta stāvoklī notīriet ar vieglu ziepjūdeni. Neizmantojiet ķīmisko tīrīšanu, jo tā var sabojāt audumu.
3. Bojātas jostas nekavējoties jānomaina pilnvarotā servisā.

8.7.3.1 Pedāļu un grīdas tīrīšana

1. Rūpīgi notīriet pedāļus.
2. Notīriet grīdas laukumu zem pedāļiem.
3. Rūpīgi iztīriet kāju telpu.

8.7.3.2 Kabīnes ventilācijas filtra pārbaude un atjaunošana

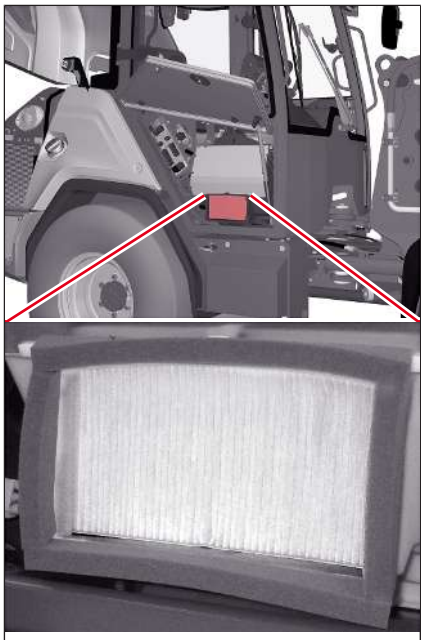

Att. 225: Kabīnes ventilācijas filtrs

Kabīnes ventilācijā ieplūstošais gaiss tiek attīrīts, izmantojot filtrus.

Ventilācijas filtru pārbaudiet vai iztīriet reizi nedēļā. Lai filtrus iztīrītu, viegli izpuriniet vai uzmanīgi izpūtiet tos ar saspiestu gaisu.

Nomainiet ventilācijas filtrus katru gadu. Izmantojot putekļainos apstākļos mainīt biežāk. Izmantojiet tikai transportlīdzekļa ražotāja oriģinālos ventilācijas filtrus.

Ventilācijas filtrs atrodas kabīnē aiz apkopes vāka.

1. Atveriet apkopes vāku.
2. Izvelciet filtru.
3. Iztīriet filtru vai nomainiet ar jaunu.
4. Aizveriet apkopes vāku.

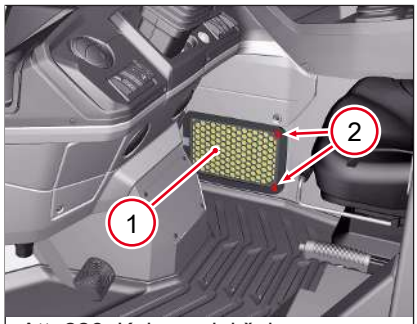

Att. 226: Kabīnes iekšējās ventilācijas filtrs

Iekšējās ventilācijas filtrs atrodas kabīnē labajā pusē pie kājām.

✓ Kabīnes durvis ir atvērtas.

1. Noskrūvējiet rievotās galvas skrūves **2**.
2. Pārsega rāmi aizlokiet projām.
3. Izņemiet pārsegrežģi **1**.
4. Izvelciet iekšējo filtru.
5. Iztīriet filtru vai nomainiet to pret jaunu.
6. Ievietojiet pārsegrežģi atpakaļ.
7. Pieskrūvējiet pārsega rāmi ar rievotās galvas skrūvēm **2**.

8.7.4 Dzinējs un dzinēja nodalījuma tīrīšana



⚠ BRĪDINĀJUMS

Savainošanās risks ar karstām un kustīgām dzinēja detaļām!

Ja dzinējs darbojas, pēc neilga laika dzinēja nodalījuma daļas var būt karstas vai vēl var kustēties. Saspiedumu risks, kas var izraisīt nāvi vai smagas traumas.

- ► Dzinēja pārsegu neatveriet, ja darbojas dzinējs.
- ► Ļaujiet dzinējam atdzist.
- ► Lietojiet aizsargaprīkojumu.

NORĀDE

Dzinēja bojājumi, kas radušies elektronikas mitruma dēļ pēc tīrīšanas!

Dzinēja tīrīšana ar ūdens vai tvaiku strūklu izraisa mitruma iekļūšanu elektronikā un tās atteici un attiecīgi dzinēja bojājumus!

- ► Tīrot dzinēju ar ūdens vai tvaika strūklu, caurplūstošs mitrums izraisa elektronikas bojājumus un līdz ar to arī dzinēja bojājumus.
- ► Elektriskās daļas, piemēram, ģeneratoru, kabeļu savienotājus, relejus, u.c., aizsargājiet no mitruma.

Dzinējs un dzinēja nodalījuma tīrīšana

- ✓ Dzinējs ir apstādināts un nodrošināts pret iedarbināšanu.
- ✓ Dzinējs ir atdzisis.
- ✓ Elektriskās sastāvdaļas ir aizsargātas pret ūdeni.
- ✓ Izpildīti tīrīšanas sagatavošanās darbi.

1. Dzinēju un dzinēja nodalījumu uzmanīgi tīriet ar ūdens strūklu.
2. Ja elektroniskie komponenti dzinēja nodalījumā nonāk saskarē ar ūdeni, tad tos nosusiniet ar saspiestu gaisu un apsmidziniet tos ar kontakta aerosolu.

8.7.5 Dzesētājs

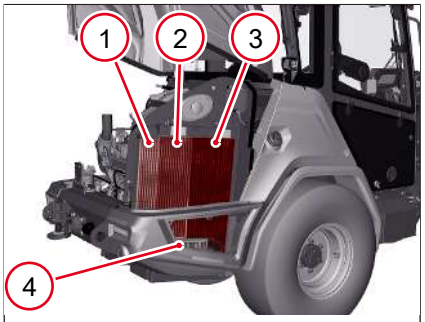

Att. 227: Dzesētājs dzinēja nodalījumā

Poz.	Apzīmējums
1	Starpdzesētājs:
2	Hidrauliskās eļļas dzesētājs
3	Dzinēja dzesētājs
4	Degvielas dzesētājs

Dzesētājs atrodas dzinēja nodalījumā un ir pieejams, atverot dzinēja pārsegu.

Ja transportlīdzeklis aprīkots ar gaisa kondicionēšanas iekārtu, gaisa kondicionēšanas iekārtas kondensators atrodas pirms kombinētā dzesētāja.

Ja transportlīdzeklis augstā āra temperatūrā, vai to ilgāku laiku lietojot, kļūst pārāk karsts, pārbaudiet šādas pozīcijas:

- Vai dzesētājā ir pietiekami daudz dzesētājvielas?
- Vai dzesētājvielas maisījuma attiecība ir ievērota?
- Vai dzesētājs visās vietās ir viscaur tīrs?
- Vai dzesētāja zonā ir uzmontētas visas blīves?
- Vai ventilatora hidrauliskā piedziņa darbojas?

8.7.5.1 Dzesētāja tīrīšana

NORĀDE

Tehnisko bojājumu risks!

- ► Jo lielāks putekļu saturs gaisā, jo biežāk ir jāpārbauda un jātīra visi dzesētāji.
- ► Pirms tīrīšanas pārklāt gaisa filtra iesūkšanas īscaurules.
- ► Tīrot dzesētāju, nesabojāt dzesētāja lāpstiņas.
- ► Saliektas dzesētāja lāpstiņas uzmanīgi iztaisnot.

Vide

Novērst apkārtējās vides piesārņojumu!

- ► Transportlīdzekli tīrīt piemērotā vietā, kurā piesārņoto notekūdeni var savākt videi draudzīgā veidā.
- ► Kontaminēto ūdeni savākt un utilizēt videi draudzīgi.



Att. 228: Dzesētāju iztīrīt ar saspiesto gaisu

Piesārņotu dzesētāju iztīriet ar saspiesto gaisu. Spēcīgi piesārņotu dzesētāju var tīrīt arī ar ūdeni un zemu spiedienu.

Notīriet šādas sastāvdaļas:

- Dzinēja dzesētājs
- Hidrauliskās eļļas dzesētājs
- Starpdzesētājs:
- Degvielas dzesētājs

8.7.6 Kondicioniera kondensatora tīrīšana

NORĀDE

Dzinēja bojājumi pārkaršanas dēļ, ja modelis ir aprīkots ar kondicionieri!

Ja transportlīdzeklis ir aprīkots ar kondicionieri, tad dzesētāja un kondicioniera kondensatora tīrīšanai ir jānoņem kondensators.

- ► Ar kondensatoru rīkoties uzmanīgi. Kondensatora lāpstiņas ir ļoti jutīgas un tās var viegli sabojāt.

Sagatavošanās darbi tehniskajai apkopei dzinēja nodalījumā

1. Novietojiet transportlīdzekli uz izturīgas, līdzenas un sausas pamatnes.
2. Nofiksējiet transportlīdzekli ar stāvbremzi.
3. Nolaist kraušanas iekārtu uz zemes.
4. Izslēdziet aizdedzi un izvelciet atslēgu.
5. Ļaujiet dzinējam atdzist.
6. Atveriet dzinēja pārsegu.

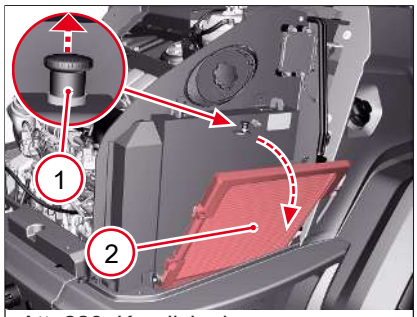

Att. 229: Kondicioniera kondensatora tīrīšana

Demontējiet gaisa kondicionēšanas iekārtas kondensatoru

Poz.	Apzīmējums
1	Bloķēšanas poga
2	Gaisa kondicioniera kondensators

1. Bloķēšanas pogu pavelciet uz augšu.
2. Kondicioniera kondensatoru aizlokiet projām.

⇨ Dzesētāju un kondensatoru var tīrīt.

Kondicioniera kondensatora montāža

1. Kondicioniera kondensatoru aizlokiet atpakaļ.
   ⇨ Gaisa kondicionēšanas iekārtas kondensators nofiksējas.
2. Pārbaudiet pareizu fiksāciju.
3. Aizveriet dzinēja pārsegu.

⇨ Transportlīdzeklis ir gatavs izmantošanai.

8.7.7 Gaisa filtra tīrīšana



NORĀDE

Dzinēja bojājumi netīras gaisa iesūkšanas iekārtas dēļ!

Ja dzinējs iesūc netīru gaisu, var rasties dzinēja bojājumi.

- ► Gaisa filtra tehnisko apkopi veikt atbilstoši šajā lietošanas instrukcijā norādītajiem tehniskās apkopes intervāliem.
- ► Dzinējam neļaut darboties, ja ir demontētas gaisa iesūkšanas iekārtas daļas.
- ► Uzreiz atjaunot bojātu gaisa filtru.
- ► Nedarbiniet dzinēju bez gaisa filtra elementa.

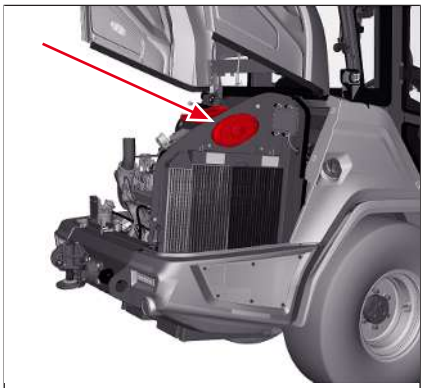
Att. 230: Gaisa filtra stāvoklis

Transportlīdzeklis ir aprīkots ar vienu dzinēja gaisa filtru dzinēja iesūktā gaisa filtrēšanai. Gaisa filtrs sastāv no viena galvenā filtra un drošības filtra.

Laicīgi nomainīt galveno filtru. Ja piesārņojums ir pārāk liels, palielinās dzinēja izplūdes gāzu emisijas.

Dzinēja telpas apkopes darbu sagatavošana

1. Novietojiet transportlīdzekli uz izturīgas, līdzenas un sausas pamatnes.
2. Nofiksējiet transportlīdzekli ar stāvbremzi.
3. Nolaist kraušanas iekārtu uz zemes.
4. Izslēdziet aizdedzi un izvelciet atslēgu.
5. Ļaujiet dzinējam atdzist.
6. Atveriet dzinēja pārsegu.

8.7.7.1 Gaisa filtra tehniskās apkopes indikācija

NORĀDE

Tehniski bojājumi netīra gaisa filtra dēļ!

- ► Gaisa filtra tehnisko apkopi veikt atbilstoši šajā lietošanas instrukcijā norādītajiem tehniskās apkopes intervāliem.
- ► Iztīriet vai nomainiet dzinēja gaisa filtru, ja starp tehniskās apkopes intervāliem displejā parādās simbols .

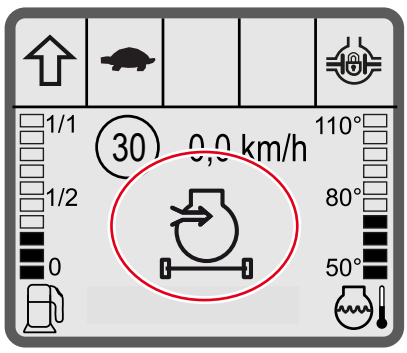

Att. 231: Gaisa filtra piesārņotības indikācija

8.7.7.2 Noņemt galveno filtru un notīrīt to

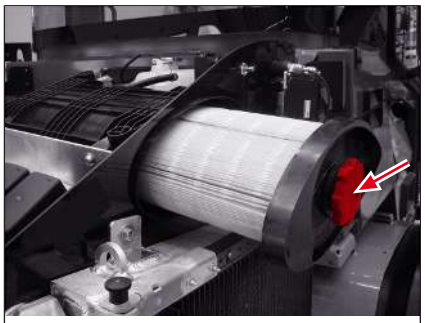

Att. 232: Noņemiet galveno filtru

Noņemiet galveno filtru

✓ Tika veikti sagatavošanās darbi tehniskajai apkopei dzinēja nodalījumā.

1. Atveriet vāku, griežot pa kreisi.
2. Izvelciet galveno filtru.
   ⇨ Drošības filtrs paliek korpusā.
3. Izpūtiet galveno filtru ar saspiestu gaisu virzienā no iekšpuses uz ārpusi.
4. Ja piesārņojums ir pārāk spēcīgs, nomainiet galveno filtru.

Galveno filtru uzstāda, veicot darbības pretējā secībā.

Galveno filtru nofiksējiet, griežot vāka noslēgu pa labi.

Pēc galvenā filtra tīrīšanas simbols displejā nedrīkst iedegties, kad dzinējs darbojas. Ja tas joprojām deg, nomainiet galveno filtru.

8.7.7.3 Drošības filtra pārbaude un nomaiņa

NORĀDE

Tehniski bojājumi, kurus rada nepareiza gaisa filtra salikšana!

- ► Drošības filtram jābūt stingri nostiprinātam korpusā.
- ► Nepiespiesta ar spēku galveno filtru korpusā.


Att. 233: Demontēt drošības filtru

Demontēt drošības filtru

✓ Tika veikti sagatavošanās darbi tehniskajai apkopei dzinēja nodalījumā.

1. Atveriet vāku, griežot pa kreisi.
2. Izvelciet galveno filtru.
   ⇨ Ir redzams drošības filtrs.
3. Izvilkt drošības filtru.
4. Ievietojiet jaunu drošības filtru.

Gaisa filtra montāža notiek apgrieztā secībā. Pārliecinieties, vai gaisa filtrs ir stingri novietots korpusā. Ja ir grūti uzstādīt galveno filtru, drošības filtrs neatrodas pareizi korpusā. Galvenais filtrs var tikt bojāts.

8.7.7.4 Gaisa ieplūdes vada pārbaude

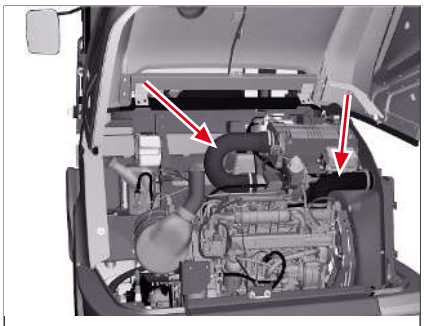
Att. 234: Gaisa iesūkšanas caurule

Pārbaudiet gaisa iesūkšanas vadu starp gaisa filtru, kraušanas gaisa dzesētāju un dzinēju:

- Caurules nedrīkst būt porainas, saplaisājušas vai bojātas.
- Caurulēm jābūt stingri piestiprinātām to pieslēguma uzgaļiem, tās nedrīkst no tiem noslīdēt. Stiprinājuma apskavām jābūt cieši savilktām.

8.8 Bremžu sistēma

8.8.1 Pārbaudiet darba bremzes un stāvbremzes



⚠ BRĪDINĀJUMS

Negadījumu risks bojātu bremžu dēļ!

Bremžu sistēma ir drošības iekārta. Neprofesionāla bremžu apkope var izraisīt bremžu sistēmas atteici. Tas var novest pie nelaimes gadījumiem, kas var izraisīt nopietnus savainojumus vai pat nāvi.

Visus bremžu apkopes un remonta darbus jāveic apmācītam personālam pilnvarotā specializētā darbnīcā.

► Katru dienu pārbaudīt bremžu funkciju.

► Ja bremžu šķidruma līmenis no vienas pārbaudes reizes līdz nākamajai krītas vai deg kontrollampiņas, bremžu sistēmā ir bojājums.

► Nebraukt ar bojātām bremzēm.

► Veiciet apkopi atbilstoši servisa intervāliem.

Pārbaudiet darba bremzes darbību

✓ Transportlīdzekļa tiešā tuvumā nedrīkst atrasties personas.

▪ Ar mazu ātrumu izmēģiniet bremzes.

⇨ Ja bremzes reaģē citādi, nekā ieraksts, nekavējoties apturiet transportlīdzekli.

⇨ Nekavējoties sazinieties ar autorizētu specializēto darbnīcu.

Pārbaudiet stāvbremzes darbību

1. Brauciet ar transportlīdzekli kāpumā/kritumā.

   ⇨ Kāpumam/Kritumam jābūt no 10% līdz 20%.

2. Aktivizējiet stāvbremzi un izslēdziet aizdedzi.
3. **Neatstājiet** vadītāja vietu un pagaidiet vienu minūti.

   ⇨ Transportlīdzeklis nedrīkst pārvietoties.

   ⇨ Ja transportlīdzeklis ripo, pārtrauciet tā ekspluatāciju.

⇨ Nekavējoties sazinieties ar autorizētu specializēto darbnīcu.

Citas darbības pie bremžu sistēmas

Visus bremžu apkopes un remonta darbus jāveic apmācītam personālam pilnvarotā specializētā darbnīcā. Izņēmums ir bremzu škidruma līmeņa un bremžu darbības pārbaude.

8.9 Stūres mehānisms

8.9.1 Kontrolēt stūrēšanu



⚠ BRĪDINĀJUMS

Negadījumu risks nepareizi strādājoša stūres mehānisma dēļ!

Braukšana ar bojātu stūrēšanas sistēmu var izraisīt nelaimes gadījumus un radīt traumas.

► Pirms braukšanas pārbaudiet stūrēšanas sistēmas darbību.

► Nebrauciet ar transportlīdzekli, ja stūrēšanas sistēma ir bojāta.

► Nepareizi strādājošas stūrēšanas sistēmas remontu lūdziet veikt pilnvarotā un specializētā darbnīcā, pirms atkārtotas transportlīdzekļa lietošanas.

Pirms braukšanas sākšanas pārbaudiet, vai stūres mehānisms darbojas pareizi. Rīkojieties šādi:

1. Iedarbiniet transportlīdzekļa dzinēju.
2. Transportlīdzeklim stāvot, stūri vienmērīgi pagrieziet pa kreisi un pa labi līdz atdurei.

   ⇨ Šeit nedrīkst rasties saraustītas kustības vai trokšņi.

⇨ Stūres sistēma ir funkcionāla.

Nelietojiet transportlīdzekli, ja tiek konstatētas saraustītas kustības vai trokšņi. Nekavējoties sazinieties ar autorizētu specializēto darbnīcu.

Visus stūres mehānisma apkopes darbus drīkst veikt apmācīts personāls pilnvarotā specializētā darbnīcā.

8.9.2 Pārbaudīt stūres statņa regulēšanu

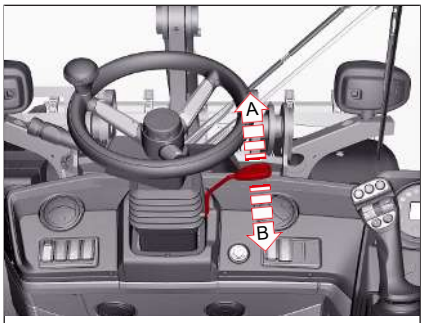

Att. 235: Pārbaudīt stūres statņa regulēšanu

1. Nospiediet un turiet nospiestu sviru.
2. Vienu reizi pagroziet stūres ratu visos iespējamos virzienos.
3. Atlaidiet sviru.
   ⇨ Stūre ir nobloķēta.
4. Pārliecinieties, ka tā ir, to viegli pakratot.

8.10 Elektriskā iekārta

8.10.1 Drošinātāji

NORĀDE

Bojājumi transportlīdzekļa elektrosistēmā!

Nomainot drošinātājus, aizdedzei esot ieslēgtai, var rasties kļūdas elektronikas kļūdu atmiņā.

► Pirms drošinātāju nomaiņas izslēdziet aizdedzi.

Ķēdes ir aizsargātas ar dažādu vērtību drošinātājiem un galvenajiem drošinātājiem.

Ja izdeg kāds no galvenajiem drošinātājiem vai kāds no relejiem, tad ir radies liels bojājums. Šādā gadījumā sazinieties ar autorizētu specializētu darbnīcu.un lieciet defektu novērst.

8.10.1.1 Drošinātāji un releji zem apkopes vāka

Drošinātāji un releji atrodas kabīnes labajā pusē zem apkopes vāka. Tie pieejami, apkopes vāku atverot.

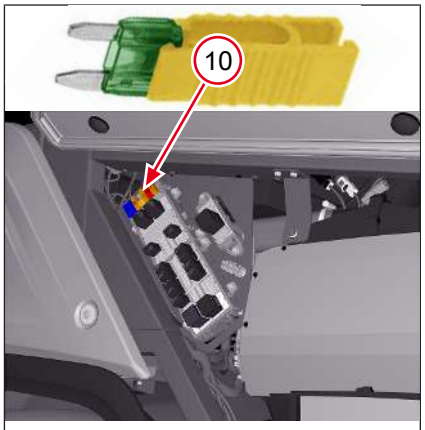

Att. 236: Drošinātāji un releji zem apkopes vāka

Drošinātāju kārbas pārskats

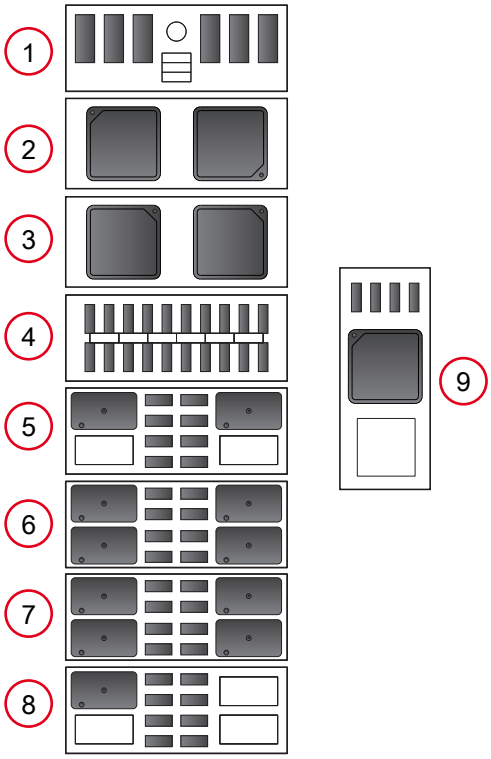

Operatora pultī esošo drošinātāju pārskats

Turētājs	Funkcija
1	Drošinātāji
2	Releji
3	Releji
4	Drošinātāji
5	Releji un drošinātāji
6	Releji un drošinātāji
7	Releji un drošinātāji
8	Releji un drošinātāji
9	Releji
10	Drošinātāju vilcējs

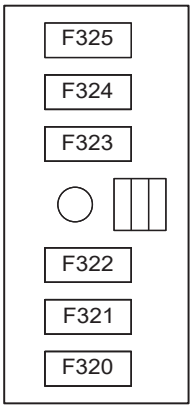

Att. 237: 1. turētājs: galvenie drošinātāji

1. turētāja izkārtojums

Galvenie drošinātāji

Poz.	Nodrošinātā funkcija	Ampēri
F320	Spaile 15.1 kabīnē	60
F321	Spaile 15.2 kabīnē	60
F322	Rezerve	---
F323	Apgaismojuma galvenais drošinātājs	40
F324	Apgaismojuma un 14 kontaktligzdu opcijas galvenais drošinātājs Kontaktligzda	50
F325	30. spailes galvenais drošinātājs	40

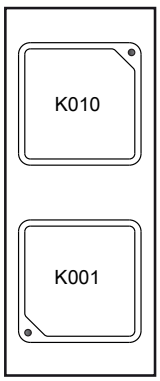

Att. 238: 2. turētājs: releji

2. turētāja izkārtojums

Releji

Poz.	Funkcija
K010	Mirgojošās gaismas releji
K001	1. atslodzes relejs 15. spaile

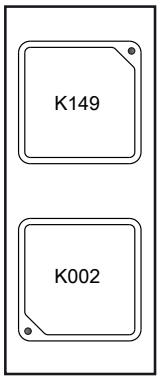

Att. 239: 3. turētājs: releji

3. turētāja izkārtojums

Releji

Poz.	Funkcija
K149	Logu tīrītāji, intervālu releji
K002	2. atslodzes relejs 15. spaile

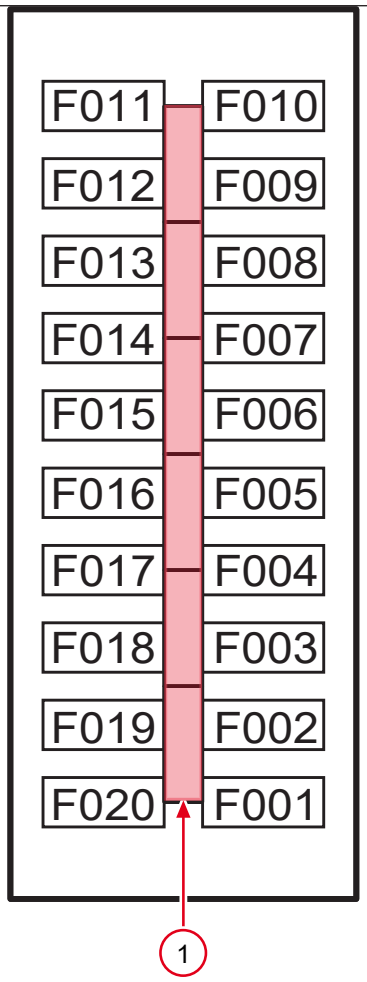

Att. 240: 4. turētājs: drošinātāji

4. turētāja izkārtojums

Poz.	Nodrošinātā funkcija	Ampēri
F001	Aizdedze	7,5
F002	Braukšanas piedziņas priekšdrošinātājs	30
F003	OBD KL30, Trackunit, Joystick 30. spaile, VCU CPU, CPU vadības ierīce 14 kontaktu ligzda, pretaizdzīšanas sistēma	5
F004	Power VCU	10
F005	Power VCU	10
F006	Power VCU	10
F007	12V kontaktligzda, radio 30. spaile	10
F008	Rezerve	---
F009	Rezerve	---
F010	Rezerve	---
F011	Rezerve	---
F012	Elektriskā funkcija 1	5
F013	Elektriskā funkcija 2	5
F014	Rezerve	---
F015	Bremžu šķidruma izlīdzināšanas tvertne, teleskopiskie sensori	5
F016	15. spaile DCU, 15. spaile OBD, Ignition Trackunit, 15. spaile vadības ierīcei ar 14 kontaktu ligzdu, 15. spaile VCU, daudzdisku bremžu spiediena slēdzis	2
F017	Sēdekļu apsilde, operatora sēdekļa kompresors	15
F018	Slēdžu apgaismojums, slēdža aktivizācija 14 kontaktu ligzdai, DDF reģenerācijas slēdzis	5
F019	stūres slēdzis, priekšējā un pakaļējā stikla tīrītāji	15
F020	Stabilitātes rādījuma displejs	7,5

1 rezerves drošinātāji

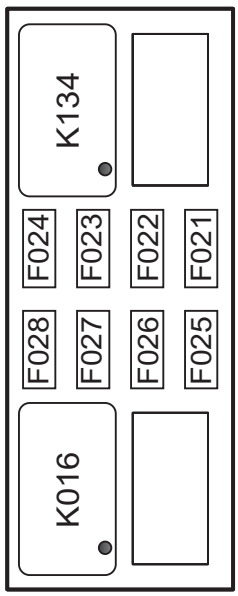

Att. 241: 5. turētājs: releji un drošinātāji

5. turētāja izkārtojums

Releji

Poz.	Funkcija
K016	Releji, E-funkcija 1
K134	Releji, E-funkcija 2

Drošinātāji

Poz.	Nodrošinātā funkcija	Ampēri
F021	12 V kontaktligzda	25
F022	Rezerve	---
F023	Rezerve	---
F024	ECU Power Stage 1 papildu kontrolieris 14 kontaktu ligzda	10
F025	ECU Power Stage 2 papildu kontrolieri 14 kontaktu ligzda	10
F026	ECU Power Stage 3 papildu kontrolieri 14 kontaktu ligzda	10
F027	Avārijas gaismas signalizācija	15
F028	Pagrieziena rādītāji	10

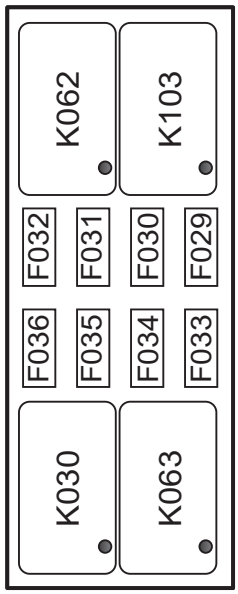

Att. 242: 6. turētājs: releji un drošinātāji

6. turētāja izkārtojums

Releji

Poz.	Funkcija
K030	Bremžu gaismas relejs
K062	Tuvās gaismas relejs
K063	Tālās gaismas relejs
K103	Kondicioniera relejs

Drošinātāji

Poz.	Nodrošinātā funkcija	Ampēri
F029	Gabarītu gaismu priekšdrošinātājs	15
F030	Gabarītu gaismas pa labi	7,5
F031	Gabarītu gaismas kreisajā pusē, numura zīmes apgaismojums	7,5
F032	Tālās gaismas	15
F033	Apgaismojums braukšanai pa ceļu	15
F034	Tuvās gaismas kreisajā pusē	7,5
F035	Tuvās gaismas labajā pusē	7,5
F036	Bremžu gaisma	10

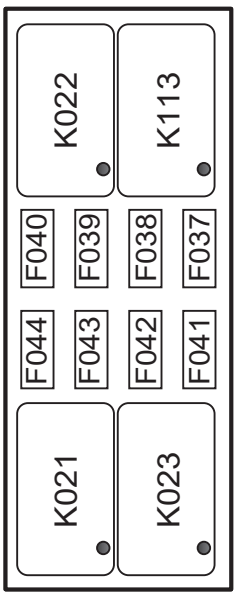

Att. 243: 7. turētājs: releji un drošinātāji

7. turētāja izkārtojums

Releji

Poz.	Funkcija
K021	Diferenciāļa bloķētāja relejs
K022	Slodzes svārstību slāpēšanas relejs
K023	Priekšējā stikla tīrītāja relejs
K113	Iedarbināšanas relejs

Drošinātāji

Poz.	Nodrošinātā funkcija	Ampēri
F037	Atpakaļgaitas brīdinājuma signāla devējs, atpakaļskata kameras monitors	7,5
F038	Rezerve	---
F039	Kabīnes apsildes ventilators	20
F040	Radio sp. 15; USB uzlādes kontaktligzda	10.
F041	Gaisa kondicionieris	7,5
F042	Centrālā eļļošanas sistēma	10
F043	Spiediena atslodze 3. vadības kontūrā, hidraulikas izvēles iespēju pārslēgvārsti, kraušanas svārstību slāpēšana	15
F044	Diferenciāļa bloķētājs	15

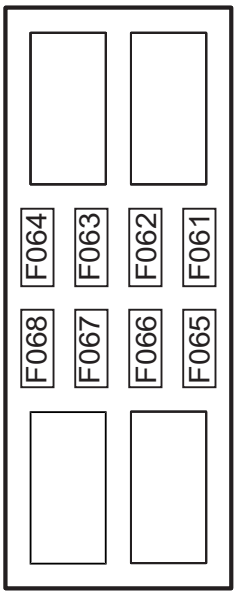

Att. 244: 8. turētājs: releji un drošinātāji

8. turētāja izkārtojums

Releji

Rezerve

Drošinātāji

Poz.	Nodrošinātā funkcija	Ampēri
F061	Rezerve	---
F062	Darba lukturi priekšā	10
F063	Darba lukturi aizmugurē	10
F064	Rezerve	---
F065	Rezerve	---
F066	Apaļā bākuguns	7,5
F067	Rezerve	---
F068	Rezerve	---

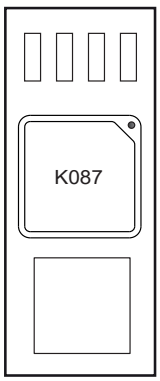

Att. 245: 9. turētājs: releji

9. turētāja izkārtojums

Releji

Poz.	Funkcija
K087	Slodzes svārstību slāpēšanas relejs

8.10.1.2 Drošinātāji dzinēja nodalījumā

Drošinātāji un releji atrodas zem dzinēja pārsega. Tie pieejami, dzinēja pārsegu atverot.

Drošinātāju kārbas pārskats

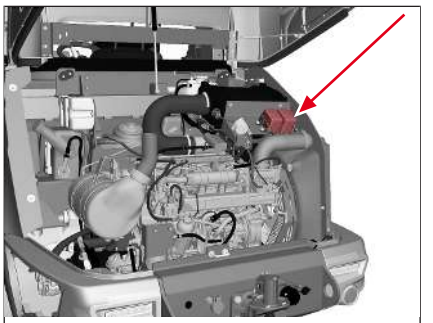
Att. 246: Drošinātāji zem dzinēja pārsega

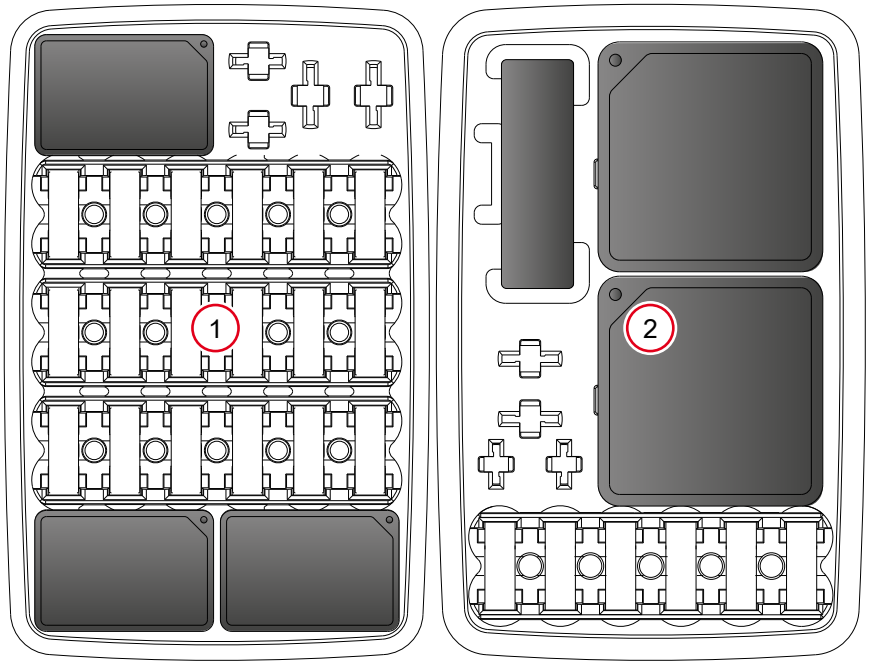

Dzinēta telpā esošo drošinātāju pārskats

1 1. turētājs: releji un drošinātāji

2 2. turētājs: releji un drošinātāji

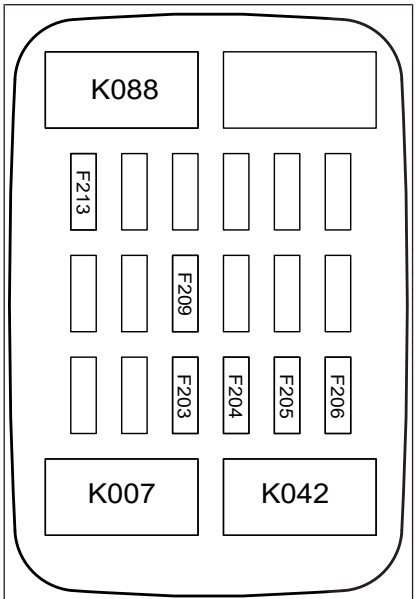

Att. 247: 1. turētājs: releji un drošinātāji

1. turētāja izkārtojums

Releji

Poz.	Aizsardzības ķēde
K007	Iedarbināšanas relejs
K042	Dzinēja jaudas relejs
K088	Degvielas sūkņa relejs

Drošinātāji

Poz.	Nodrošinātā funkcija	Ampēri
F203	Dzinēja elektronika ECU	5
F204	Dzinēja elektronika Power	25
F205	Dzinēja sensori	5
F206	Degvielas sūknis	7,5
F209	Startera sprieguma avots	15
F213	EGR vārsts	5

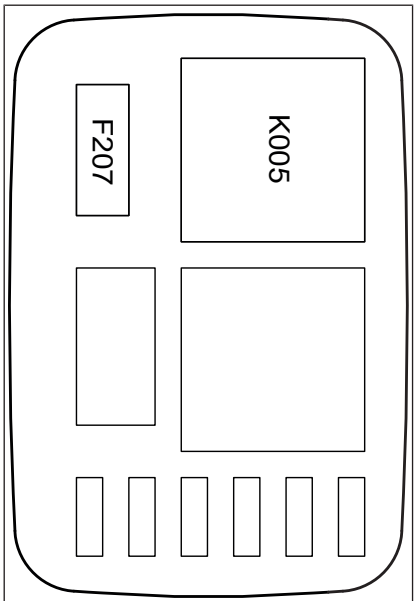

Att. 248: 2. turētājs: releji un drošinātāji

2. turētāja izkārtojums

Releji

Poz.	Aizsardzības ķēde
K005	Priekšuzsildes relejs

Drošinātāji

Poz.	Nodrošinātā funkcija	Ampēri
F207	Priekšapsilde ECU	50

8.10.1.3 Galvenie drošinātāji akumulatora nodalījumā

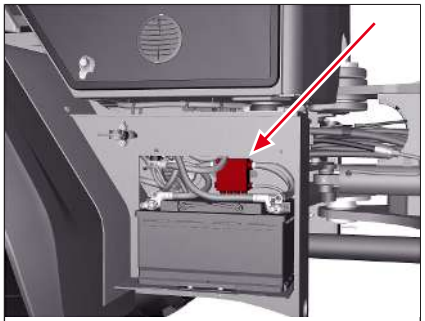

Att. 249: Galvenie drošinātāji akumulatora nodalījumā

Galvenie drošinātāji atrodas akumulatoru nodalījumā. Tie pieejami, akumulatoru pārsegu atverot. Ja kāds drošinātājs izdeg, elektroiekārtā ir kāds lielāks bojājums.

Šādā gadījumā vērsieties autorizētā specializētā darbnīcā.

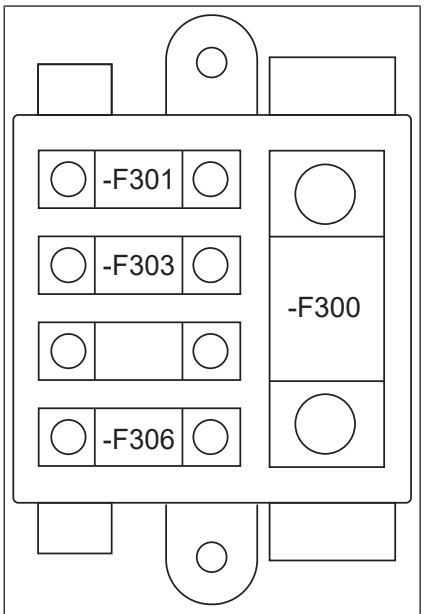

Att. 250: Galvenie drošinātāji

Galveno drošinātāju izkārtojums

Poz.	Nodrošinātā funkcija	Ampēri
F300	Starteris	500
F301	Dzinējs	100
F303	Kabīne	125
F305	14 kontaktu ligzda (izvēles iespēja)	60
F306	Ģenerators	125

8.10.2 Pārbaudīt apgaismojumu

Ieslēdziet šādu apgaismojumu un pārbaudiet, vai darbojas pareizi:

- Transportlīdzekļa apgaismojums
  - Stāvgaismas
  - Tuvās gaismas
  - Tālās gaismas
  - Atpakaļgaitas lukturi un aizmugurējie lukturi
  - Bremzēšanas signāllukturi
- Avārijas gaismas un pagrieziena rādītājs
- Darba lukturi:
  - Darba lukturis pie kabīnes priekšā
  - Darba lukturis pie kabīnes aizmugurē
  - Darba lukturis pie kraušanas iekārtas, ja ir uzstādīts
  - Apaļā bākuguns, ja ir.

Lukturu un gaismekļu izkliedētājstikls nedrīkst būt netīrs vai bojāts. Reflektoriem lukturos un gaismekļos jābūt pietiekami atstarojošiem.

Bojātus gaismekļus, bojātus izkliedētājstiklus un neatstarojošus reflektorus nomainīt.

8.10.3 Pārbaudīt priekšējā stikla tīrītāju un priekšējā stikla apskalošanas sistēmu

Ja slaucīšana kļūst nekvalitatīvāka, laikus nomainiet tīrītāja gumijas.

Nodrošiniet, lai šķidrums stikla tīrītāja ūdens tvertnē vienmēr ir pietiekamā daudzumā.

Pārbaudīt priekšējā stikla tīrīšanas sistēmu un priekšējā stikla apskalošanas sistēmu, veicot šādas funkcijas:

- Stikla tīrītājs priekšā
- Priekšējā stikla tīrītāja priekšpusē.
- Logu tīrītājs aizmugurē.
- Aizmugurējā stikla tīrīšanas mehānisms.

8.10.4 Akumulatora apkope



⚠ BRĪDINĀJUMS

Akumulatora skābes izraisīta ķīmiskā apdeguma risks!

Akumulatora skābe, nonākot kontaktā ar ādu, var izraisīt smagus apdegumus ar ķīmiskām vielām.

► Izvairieties no akumulatora skābes kontakta ar ādu, acīm un muti.

► Nonākot kontaktā ar akumulatora skābi, skartās ķermeņa daļas uzreiz noskalojiet ar lielu daudzuma tīra ūdens un uzreiz vērsieties pie ārsta.

► Lietojiet aizsargaprīkojumu.



⚠ BRĪDINĀJUMS

Sprādzienbīstamība ko var radīt akumulatori!

No akumulatora izplūst eksplozīvas gāzes, kas aizdegšanās gadījumā var izraisīt detonāciju.

► Nesmēķējiet, izvairieties no uguns un atklātas liesmas.

► Nenovietojiet uz akumulatora instrumentus vai metāliskus priekšmetus, kas var izraisīt īssavienojumu.



NORĀDE

Īssavienojums elektriskajā sistēmā nepareizas secības dēļ savienošanas un atvienošanas laikā!

► Atvienošana: no sākuma mīnusa pols, pēc tam plus pols.

► Pievienošana: no sākuma plus pols, pēc tam mīnusa pols.

Norādījumi par akumulatoru

- Pirms darbiem pie akumulatora vai elektriskās iekārtas vienmēr noņemiet metāla rotaslietas un pulksteņus.
- Veco akumulatoru vienmēr utilizējiet videi draudzīgi un dalīti no citiem atkritumiem.

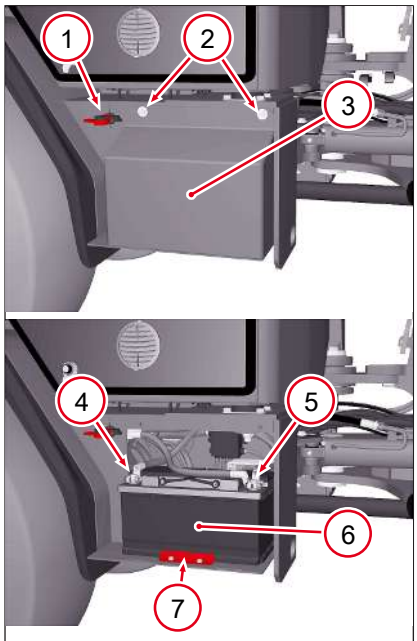

Att. 251: Akumulatora stāvoklis

Akumulatora izņemšana

Poz.	Apzīmējums
1	Akumulatora atvienošanas slēdzis
2	Skrūves, atslēgas platums SW 13
3	Akumulatora pārsegs
4	Mīnusa pols
5	Plusa pols
6	Akumulators
7	Akumulatora stiprinājums

Vajadzīgais instruments: uzgriežņu atslēga ar atslēgas platumu 13 mm.

Uzgriežņu atslēga ar 17 mm atslēgas platumu.

✓ Izslēgt akumulatora atvienošanas slēdzi.

1. Noskrūvējiet akumulatora pārsegu.
2. Noskrūvēt kabeli no mīnusa pola (-).
3. Noskrūvēt kabeli no plus pola (+).
4. Atskrūvēt akumulatora turētāju ar uzgriežņu atslēgu.
5. Izņemt akumulatoru.

Jauna akumulatora uzstādīšana notiek apgrieztā secībā. Pieskrūvējot nepārvelciet polu kabeļus. Veco akumulatoru vienmēr utilizējiet videi draudzīgi un atsevišķi no citiem atkritumiem.

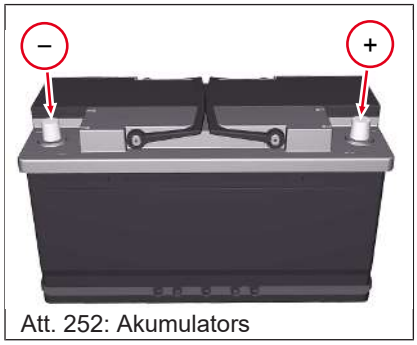

Att. 252: Akumulators

Akumulatora apkope

Ņemiet vērā akumulatora lietošanas instrukciju. Akumulatora lietošanas instrukcija ir piestiprināta akumulatora sānos.

- Akumulatora polu uzgaļus un pieslēguma vadu spailes vienmēr turēt tīrus un iesmērēt ar pretkorozijas aizsardzības smērvielu.
- Pievērst uzmanību tam, lai pārsega pluspols ir vienmēr pieejams un aizvērts.

8

8.11 Darba hidraulika

8.11.1 Hidraulikas cauruļu pārbaude

Svarīgs norādījums transportlīdzekļa īpašniekam

Regulāri jāpārbauda, vai hidraulikas caurules nav novecojušas un ir labā stāvoklī.

Transportlīdzekļa īpašniekam jāgādā par to, lai caurules tiktu nomainītas samērīgos laika intervālos, arī ja cauruļvadam nevar saskatīt drošības tehnikas defektus.



Att. 253: Hidrauliskās šļūtenes izgatavošanas datums

- Pirms pirmās lietošanas reizes šļūtenes jāpārbauda kvalificētam personālam (kvalificēta persona) un pēc tam vismaz reizi gadā, lai nodrošinātu drošus darba apstākļus.
- Nehermētiskums uzreiz jānovērš pilnvarotā servisā un jānomaina bojāti spiediena vadi.
- Ieteiktajos intervālos lieciet pilnvarotiem speciālistiem pārbaudīt hidraulikas caurules.
- Ievērojiet šādus pārbaudes intervālus:
  - Normāla nolietojuma gadījumā reizi 12 mēnešos.
  - Lielāka nolietojuma gadījumā (garākas darba stundas, darbs vairākaš maiņās, augsta āra temperatūr u. tml. reizi 6 mēnešos.
- Ja tiek konstatēti hidraulikas šļūteņu un cauruļvadu bojājumi, tos nekavējoties jānomaina pilnvarotā speciālistu darbnīcā.

Šajā kontekstā skatīt arī “Hidraulisko vadu drošības noteikumi”, ko izdevusi Centrālā nelaimes gadījumu novēršanas un arodveselības aģentūra, kā arī tādus attiecīgos normatīvus kā DIN 20066, TI.

Ražošanas datums (gada mēnesis vai ceturksnis) ir redzams uz cauruļvada.

Nolasīšanas piemērs:

- Norāde “**2 Q/22**” norāda uz ražošanu 2022. gada 2. ceturksnī.

8.11.2 Pārbaudīt vadības sviras bloķēšanas funkciju

Regulāri pārbaudiet vadības sviras bloķēšanas funkciju. Veikt funkcionālo pārbaudi tikai tad, kad transportlīdzeklis stāv.

Kad ir ieslēgta bloķēšanas funkcija, kraušanas iekārta nedrīkst kustēties, kad tiek nospiesta vadības svira. Ja tomēr kraušanas iekārta pārceļas, ir tehnisks defekts, kas jālabo pilnvarotai specializētai darbnīcai. Nesāciet transportlīdzekļa ekspluatāciju.

Vadības sviras bloķēšanas funkcijas darbībai sk.: skatīt Vadības sviras bloķēšanas funkcijas izmantošana lappusē 129 ,.

8.11.3 Agregātu bloķētāja pārbaude

Regulāri pārbaudiet agregātu bloķētāju. Veikt funkcionālo pārbaudi tikai tad, kad transportlīdzeklis stāv. Ja bloķētājs ir defekts, transportlīdzekli nelietojiet un sazinieties ar autorizētu specializētu darbnīcu.

Par bloķētāja apkalpošanu: skatīt Agregātu pievienošana lappusē 133

8.11.4 Hidraulisko vadības kontūru pārbaude

Lai pārbaudītu hidrauliskos vadības kontūrus, ir nepieciešams hidrauliski darbināms agregāts.

Šādas funkcijas jāpārbauda, un tām jābūt kārtībā:

- Visas esošās priekšējo hidraulikas pieslēgumu funkcijas skatīt Priekšējo hidraulikas pieslēgumu apkalpošana lappusē 139
- Visas esošās pakaļējo hidraulikas pieslēgumu funkcijas skatīt Pakaļējo hidraulikas pieslēgumu apkalpošana lappusē 142

8.12 Dzinējs

8.12.1 Siksnas pārbaude un nospriegošana

NORĀDE

Ieplaisājušas un spēcīgi izstieptas ķīļsiksnas bojā dzinēju!

- ► Siksnu tehnisko apkopi veikt atbilstoši šajā lietošanas instrukcijā norādītajiem tehniskās apkopes intervāliem.
- ► Ņemt vērā dzinēja lietošanas instrukciju.
- ► Siksnu nomaiņu var veikt tikai pilnvarota specializēta darbnīca.

Dzinēja telpas apkopes darbu sagatavošana

1. Novietojiet transportlīdzekli uz izturīgas, līdzenas un sausas pamatnes.
2. Nofiksējiet transportlīdzekli ar stāvbremzi.
3. Nolaist kraušanas iekārtu uz zemes.
4. Izslēdziet aizdedzi un izvelciet atslēgu.
5. Ļaujiet dzinējam atdzist.
6. Atveriet dzinēja pārsegu.

8.12.1.1 Dzinējs KDI2504TCR

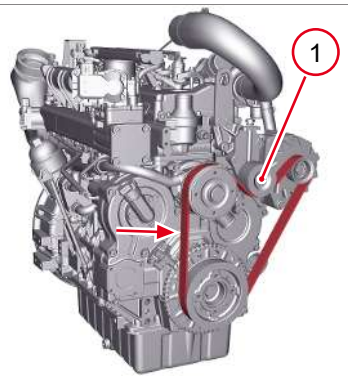

Att. 254: Ķīļsiksnas spriegojuma pārbaude

Siksnas pārbaude

Siksna ir izpildīta kā rievotā siksna.

✓ Dzinēja telpas apkopes darbu sagatavošana ir veikta.

1. Pārliecinieties, ka siksnas ribas pareizi iegulstas siksnas disku rievās.
2. Ar īkšķa spiedienu pārbaudiet, vai siksna starp siksnas diskiem nav iespiežama vairāk kā par apm. 10 mm.
3. Pārbaudiet, vai siksnās nav plaisu u. tml.

Konstatējot plaisas vai siksnas spriegojuma neatbilstību, nekavējoties nomainiet siksnu pilnvarotā specializētā darbnīcā.

Ķīļsiksnas spriegums

Siksnas spriegumu uztur spriegotājveltnis **1** . Regulāri pārbaudiet, vai spriegotājveltnis nav bojāts un vai pareizi sēž; spriegotājveltņa gultnim nedrīkst būt brīvgaita.

Konstatējot spriegotājveltņa bojājumus, lieciet autorizētā specializētā darbnīcā to pārbaudīt un aizvietot.

8.13 Izplūdes gāzu pēcapstrādes sistēma

8.13.1 Norādījumi par izplūdes gāzu pēcapstrādi

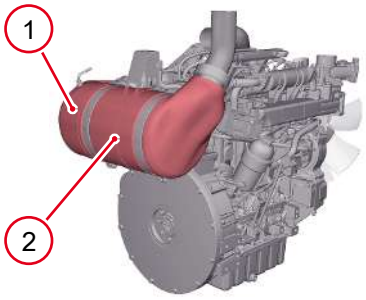

Att. 255: Izplūdes gāzu pēcapstrāde

Poz.	Apzīmējums
1	Dīzeļdegvielas oksidācijas katalizators (DOC)
2	Dīzeļdaļiņu filtra (DDF)

Transportlīdzeklis var būt aprīkots ar izplūdes gāzu pēcapstrādes sistēmu.

Dīzeļa oksidācijas katalizatora un dīzeļa daļiņu filtra tehniskās apkopes un remonta darbus drīkst veikt tikai pilnvarotā speciālistu darbnīcā. Dīzeļa daļiņu filtrs ir dilstošā detaļa un tas ik pēc 3000 darba stundām ir jāpārbauda pilnvarotā speciālistu darbnīcā.

8.13.2 Dīzeļdegvielas daļiņu filtra drošības norādījumi



⚠ BRĪDINĀJUMS

Izplūdes iekārta ļoti sakarst. Pastāv apdegumu risks!

Reģenerēšanas laikā pie izplūdes iekārtas, kā arī dzinēja tukšgaitā izplūdes gāzu temperatūra var sasniegt apm. 650 °C.

- ► Nepieskarieties izpūtēja savienojuma zonā.
- ► Līdz izplūdes iekārtai ievērojiet drošu attālumu.
- ► Neatveriet dzinēja pārsegu reģenerācijas laikā un neilgi pēc tam.



NORĀDE

Izplūdes iekārta ļoti sakarst. Rodas ugunsgrēka risks!

Karstās izplūdes gāzes var izraisīt ugunsgrēkus vidē ar viegli uzliesmojošiem materiāliem un radīt būtiskus bojājumus.

- ► Veicot dīzeļa daļiņu filtra reģenerāciju, pārliecinieties, ka tiešā izplūdes iekārtas atveres tuvumā nav viegli uzliesmojošu materiālu, piem., papīrs, sausā zāle, koks, koka griesti, eļļa, degvielas utt.
- ► Transportlīdzekli ar strādājošu dzinēju neapturēt tiešā viegli uzliesmojošu un degošu materiālu tuvumā.
- ► Izplūdes iekārtai neizmantot pretkorozijas aizsardzības līdzekļus. Tās var aizdegties izplūdes iekārtā.
- ► Apkārtējā vidē ar viegli uzliesmojošiem materiāliem pārtrauciet reģenerāciju.
- ► Apkārtējā vidē ar viegli uzliesmojošiem materiāliem neaktivizējiet reģenerāciju.

NORĀDE

Dīzeļdegvielas daļiņu filtra bojājumi

Dzinēja tukšgaitas apgriezienu skaits un pie transportlīdzekļa pieslēgti elektriskie patērētāji var pārtraukt notiekošu reģenerāciju.

► Reģenerācijas laikā ar dzinēja tukšgaitas apgriezienu skaitu izslēdziet visus transportlīdzekļa elektriskos patērētājus, piem., apaļo bākuguni, apgaismojumu, radio utt.

NORĀDE

Dīzeļdegvielas daļiņu filtra bojājumi!

Ja dīzeļdegvielas daļiņu filtra slodze sasniedz kritisko vērtību, tad tas var izraisīt dīzeļa daļiņu filtra vai dzinēja bojājumus. Drošības apsvērumu dēļ dzinēja jauda ir samazināta.

► Ja dzinēja jauda ir samazināta, nekavējoties veiciet manuālu reģenerāciju.

► Pagaidiet, kamēr manuālā reģenerācija ir pabeigta.

8.13.3 Izplūdes gāzu pēcapstrādes sistēmas apraksts

8.13.3.1 Dīzeļdegvielas daļiņu filtra skaidrojumi

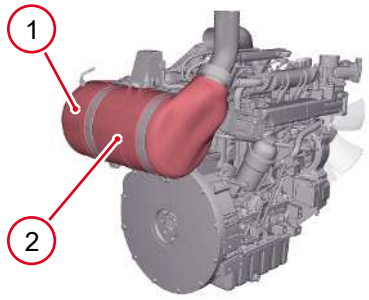

Att. 256: Izplūdes gāzu pēcapstrāde

Poz.	Apzīmējums
1	Dīzeļdegvielas oksidācijas katalizators (DOC)
2	Dīzeļdaļiņu filtra (DDF)

Dīzeļdegvielas sadegšana rada sodrējus. Sodrēji sakrājas dīzeļa daļiņu filtrā (DDF). Sākot ar noteiktu sodrēju daudzumu, to sadedzina. Degšanas laikā, kas pazīstama kā reģenerācija, pie izplūdes atveres izplūdes gāzes temperatūras sasniedz līdz pat 650 °C.

Dīzeļdegvielas daļiņu filtra sodrēju pielāde ir dīzeļdegvielas daļiņu filtra piesārņojuma pakāpe un to sauc par pielādi. Pielādi cita starpā ietekmē dzinēja slodze.

- Augsta dzinēja slodze nozīmē mazāk nosēdumu.
- Zema dzinēja slodze nozīmē vairāk nosēdumu.

Izplūdes gāzu pēcapstrādes sistēmas apkopes un remonta darbus atļauts veikt tikai pilnvarotai specializētai darbnīcai. Dīzeļa daļiņu filtrs ir dilstoša detaļa, un tas ik pēc 3000 darba stundām ir jāpārbauda pilnvarotā specializētā darbnīcā.

8.13.4 DDF pielādes statusa vaicājums

Sadegot sodrējiem, dīzeļa daļiņu filtrā sakrājas pelni. Dīzeļa daļiņu filtra pielādi ar pelniem un sodrējiem uzrauga elektroniski. Pēc pielādes statusa ar pelniem un sodrējiem var vaicāt displejā.

Statusa vaicājumu veiciet, transportlīdzeklim stāvot.

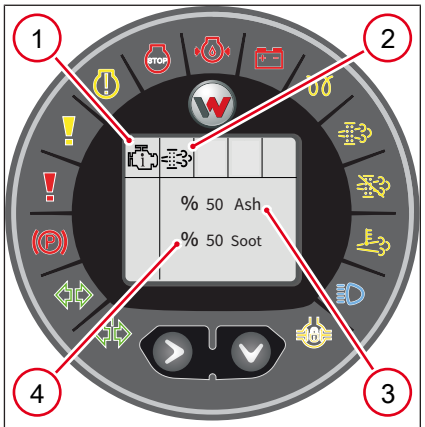

Att. 257: Rādījums displejā par pielādi ar pelniem un sodrējiem

Statusa vaicājums

Poz.	Apzīmējums
1	Dzinēja informācijas izvēlne
2	Apakšizvēlne DDF dati
3	Pelnu pielādes rādījums “Ash”, %
4	Sodrēju pielādes rādījums “Soot”, %

Simbols	Pozīcija
	parādās pozīcijā **1**
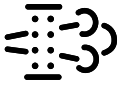	parādās pozīcijā **2**

✓ Transportlīdzeklis stāv.

1. Spiežot bultiņu taustiņu uz leju, atveriet dzinēja izvēlni.
2. Spiežot bultiņu taustiņu pa labi, atveriet apakšizvēlni ar datiem par dīzeļa daļiņu filtru.
   ⇨ Dzinēja izvēlnes apakšizvēlne ar datiem par dīzeļa daļiņu filtru ir atvērta.

⇨ Parādās dīzeļa daļiņu filtra pielāde ar pelniem un sodrējiem %.

8.13.5 Izplūdes gāzu pēcapstrādes sistēmas izmantošana

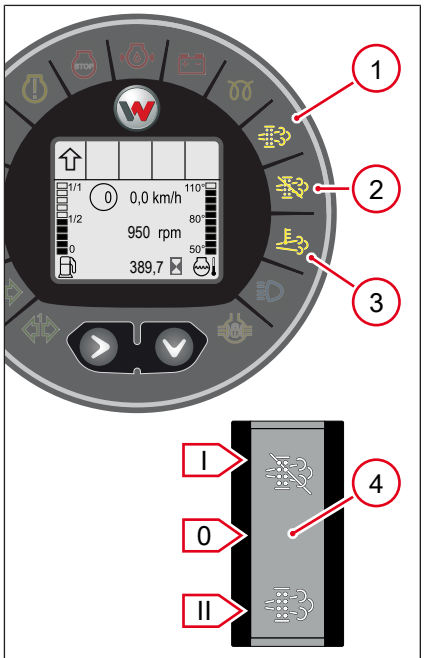

Att. 258: Kontrollampiņas un slēdzis izplūdes gāzu pēcapstrādei

Poz.	Nosaukums
1	Ja deg kontrollampiņa, ir nepieciešama aktīva dīzeļdegvielas daļiņu filtra reģenerācija.
2	Kontrollampiņa deg, ja reģenerāciju aiztur.
3	Kontrollampiņa deg, ja ir augsta izplūdes gāzu temperatūra.
4	Izplūdes gāzu pēcapstrādes sistēmas slēdzis. Pārslēgšanas pakāpe **0** = slēdzis neitrālā pozīcijā. Pārslēgšanas pakāpe **I** = pārtrauc notiekošo reģenerāciju. Pārslēgšanas pakāpe **II** = palaiž reģenerāciju dīkstāvē.

8.13.6 Kontrollampiņas reģenerācijas laikā

Simbols	Nozīme
 deg	Uzrāda augstu izplūdes gāzu temperatūru. Deg reģenerācijas laikā un pie lielas dzinēja slodzes. Nodziest, kad izplūdes gāzu iekārta atdzisusi. • Ja vide var aizdegties: Pametiet vidi, kas var aizdegties, vai pārtrauciet reģenerāciju.
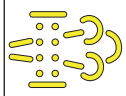 deg	Nepieciešama aktīva dīzeļa daļiņu filtra reģenerācija. • Vairāk noslogojiet transportlīdzekli.
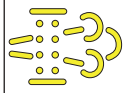 mirgo	Dīzeļa daļiņu filtra pielāde ar sodrēju daļīņām ir augsta. • Veiciet reģenerāciju dīkstāves laikā.
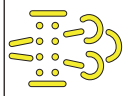 mirgo  deg	Sasniegta maksimālā sodrēju daļiņu pielāde dīzeļa daļiņu filtrā. Dzinēja jauda tiek samazināta par 50 %. Displeja apakšējā zonā parādās SPN kļūda 4781. Pēdējā iespēja veikt reģenerāciju, pirms rodas dīzeļa daļiņu filtra bojājumi. • Nekavējoties veiciet reģenerāciju dīkstāves laikā.
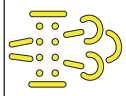 mirgo  deg  deg  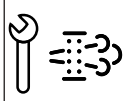	Sasniegta maksimālā sodrēju daļiņu pielāde dīzeļa daļiņu filtrā. Dzinēja jauda tiek samazināta par 70 %. Displeja apakšējā zonā pārmaiņus parādās SPN kļūda 4781 un simbols “Nomainiet dīzeļa daļiņu filtru (DDF)”. Dīzeļa daļiņu filtrs ir bojāts. • Paziņojiet pilnvarotai speciālistu darbnīcai.

8

Simbols	Nozīme
 deg	Reģenerācija tika pārtraukta. • Deg, ja reģenerācija aizturēta.

8.13.7 Reģenerācijas darba režīmi

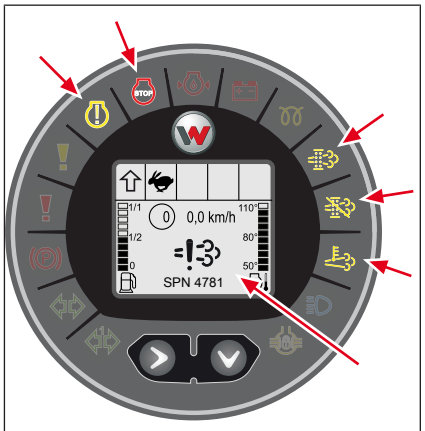

Att. 259: Rādījumi displejā par reģenerāciju

Transportlīdzekļa lietošanas laikā sodrēju daļiņas uzkrājas dīzeļa daļiņu filtrā. Ja dzinējs tiek darbināts ar pietiekamu slodzi, tad darbības laikā notiek pasīvā reģenerācija. Šī reģenerācija neietekmē transportlīdzekļa jaudu.

Nepietiekamas dzinēja noslodzes gadījumā dīzeļa daļiņu filtrā uzkrājas sodrēji.

1. Sasniedzot noteiktu sodrēju pielādi, kontrollampiņa iedegas un signalizē, ka nepieciešama aktīva reģenerācija.
   ⇨ Šajā gadījumā noslogojiet transportlīdzekli vairāk, lai aktīva reģenerācija notiktu. Degošā kontrollampiņa liecina par augstu izplūdes gāzu temperatūru.
2. Ja dzinēju tagad pietiekami nenoslogo vai aktīvu reģenerāciju pārāk bieži pārtrauc, sodrēju pielāde turpina pieaugt. Tad mirgojošā kontrollampiņa liecinās par to, ka nepieciešama reģenerācija dīkstāvē.
   ⇨ Reģenerācijas veikšana dīkstāves laikā skatīt Reģenerācija miera stāvoklī lappusē 224.
3. Ja reģenerāciju dīkstāvē neveic vai pārtrauc, sodrēju pielāde turpina pieaugt. Šādā gadījumā dzinēja jauda samazinās par 50 %. Kontrollampiņa mirgo, kontrollampiņa deg, un displeja apakšējā zonā parādās SPN kļūda 4781.
   ⇨ Nekavējoties veiciet reģenerāciju dīkstāves laikā, lai novērstu dīzeļa daļiņu filtra bojājumus.
4. Ja reģenerāciju dīkstāvē tagad neveic vai atkal pārtrauc, tad sodrēju pielāde pieaug tiktāl, ka dzinēja jauda samazinās par 70 %. Mirgo kontrollampiņa, un iedegas kontrollampiņas un . Vienlaikus displeja vidū parādās simbols . Displeja apakšējā zonā pārmaiņus parādās SPN kļūda 4781 un simbols . Tas signalizē, ka dīzeļa daļiņu filtra pielāde ir pārāk liela.

⇨ Dīzeļa daļiņu filtrs ir bojāts – sazinieties ar pilnvaroto specializēto darbnīcu.

8.13.8 Pasīvā reģenerācija

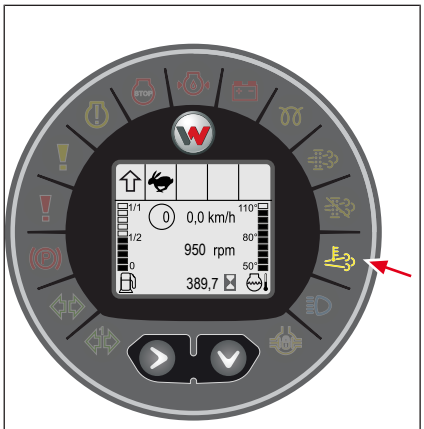

Att. 260: Pasīvās reģenerācijas kontrollampiņa

Pasīvās reģenerācijas gadījumā darba laikā ar transportlīdzekli dīzeļa daļiņu filtrs tiek automātiski reģenerēts, kad tas sasniedz noteiktu sodrēju pielādi un dzinējs – noteiktu darba temperatūru.

Augstu izplūdes gāze temperatūru gadījumā deg kontrollampiņa .

Pasīvās reģenerācijas laikā transportlīdzekli var darbināt bez ierobežojumiem, ja vien tā tiešā apkārtnē nav viegli uzliesmojošu materiālu. Ja iedegas kontrollampiņa , kamēr transportlīdzeklis ir tiešā viegli uzliesmojošu materiālu tuvumā, tad transportlīdzeklim šī viegli uzliesmojošā vide jāatstāj, vai arī reģenerāciju pārtrauc, izslēdzot slēdzi.

8.13.9 Aktīvā reģenerācija

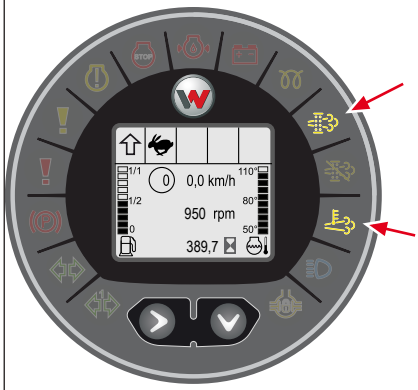

Att. 261: Aktīvās reģenerācijas kontrollampiņas

Ja deg kontrollampiņa , ir nepieciešama aktīva reģenerācija.

Aktīvās reģenerācijas priekšnosacījumi:

1. Kontrollampiņa deg.
2. Dzinēja temperatūrai jāpārsniedz 65 °C.
   ⇨ Lai dzinējs sasniegtu vajadzīgo temperatūru, noslogojiet transportlīdzekli vairāk.
3. Darbiniet transportlīdzekli drošā vidē, lai nevarētu aizdegties apkārt esoši materiāli.

Augstu izplūdes gāzes temperatūru gadījumā deg kontrollampiņa .

Pasīvās reģenerācijas laikā transportlīdzekli var darbināt bez ierobežojumiem, ja vien tā tiešā apkārtnē nav viegli uzliesmojošu materiālu.

Reģenerācija ilgst apt. 45 minūtes. Tas nozīmē: ja tiek aktivizēta reģenerācija, tad dzinējam jādarbojas tik ilgi, līdz reģenerācija pabeigta, arī ja darbs ar transportlīdzekli ir pabeigts pirms tam.

Ja reģenerācija ir pabeigta un izplūdes gāzu iekārta atdzisusi, kontrollampiņa nodziest .

8.13.10 Reģenerācijas pārtraukšana

NORĀDE

Vairākkārtēja reģenerācijas pārtraukšana var izraisīt bojājumus dīzeļa daļiņu filtrā/dzinējā.

- ► Aktivizētu reģenerāciju pēc iespējas jāpabeidz bez pārtraukšanas.
- ► Dzinēja izslēgšana pārtrauc reģenerāciju.
- ► Manuālu reģenerācijas pārtraukšanu jāveic tikai izņēmuma gadījumos, piem., ja transportlīdzeklis atrodas tiešā viegli uzliesmojošu materiālu tuvumā.
- ► Reģenerāciju nepārtraukt vairāk kā vienu reizi.
- ► Neizslēdziet dzinēju, kamēr nav nodzisušas visas reģenerācijas kontrollampiņas.

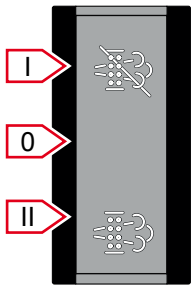

Att. 262: Reģenerācijas slēdzis

Izņēmuma gadījumos reģenerāciju var pārtraukt ar slēdzi. Slēdzis atrodas vadības panelī.

Slēdzim ir trīs slēdža pozīcijas. Standarta situācijā slēdzim darba laikā jābūt pozīcijā **0**.

- Pārslēgšanas pakāpe **0** = slēdzis neitrālā pozīcijā
- Pārslēgšanas pakāpe **I** (pārslēgšanas funkcija) = pārtrauc reģenerāciju
- Pārslēgšanas pakāpe **II** (taustiņu funkcija)= palaiž reģenerāciju dīkstāvē.

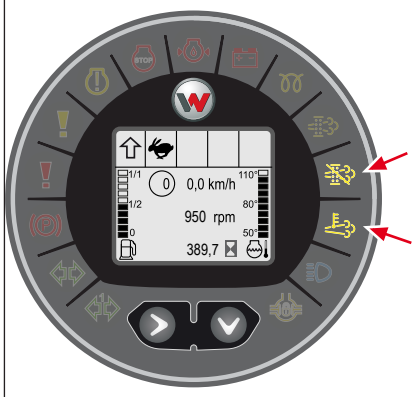

Att. 263: Kontrollampiņas, reģenerāciju pārtraucot

Reģenerācijas pārtraukšana:

- Pārslēdziet slēdzi pozīcijā **I**.
  - ⇨ Displejā deg kontrollampiņa .
  - ⇨ Kontrollampiņa displejā nodziest.

⇨ Reģenerācija pārtraukta.

Informācija

Augstas izplūdes gāzu temperatūras kontrollampiņa

Kontrollampiņa deg, ja ir augsta izplūdes gāzu temperatūra.

Augsta izplūdes gāzu temperatūra rodas dīzeļa daļiņu filtra reģenerācijas laikā, bet arī pie lielas dzinēja slodzes. Ja kontrollampiņa pēc reģenerācijas pārtraukšanas nenodziest, joprojām pastāv viegli uzliesmojošu materiālu aizdegšanās risks.

Ja reģenerācija pārtraukta, pastāv šādas iespējas:

- Pēc atkārtotas dzinēja iedarbināšanas atkal tiek aktivizēta pasīva reģenerācija, tiklīdz dzinējs ir sasniedzis darba temperatūru.
- Aktīvu reģenerāciju var izraisīt liela dzinēja slodze.
- Ja mirgo kontrollampiņa , jāveic reģenerācija dīkstāvē.

Pārtraukšanas sekas

Ja reģenerāciju pārtrauc vai izslēdz aizdedzi, reģenerācija apstājas. Pārtraukta reģenerācija noved pie tā, ka uzkrātās daļiņas vairs netiek iztīrītas no dīzeļdaļiņu filtra. Palielinātās pielādes dēļ nākamā reģenerācija būs ilgāka.

8.13.11 Samazināta dzinēja jauda

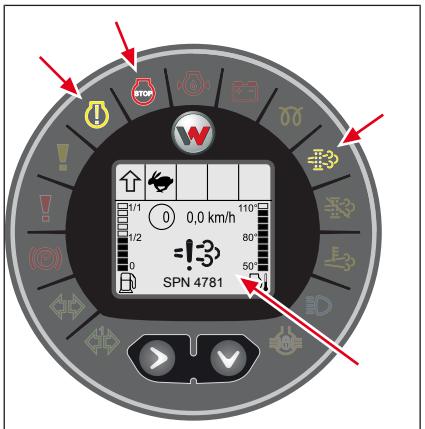

Att. 264: Samazinātas dzinēja jaudas kontrollampiņas un simboli

Vairākas reizes pārtraucot reģenerāciju, dīzeļa daļiņu filtra pielāde ar sodrēju daļiņām pārāk stipri pieaug.

Kad dīzeļa daļiņu filtra pielāde ir kritiska, dzinēja jauda samazinās par 50 %. Mirgo kontrollampiņa un iedegas kontrollampiņa . Vienlaikus displeja apakšējā daļā parādās SPN kļūda 4781 *(vai atskan arī brīdinājuja signāls?)* Tas sinalizē, ka šī ir pēdējā reģenerācijas iespēja pirms dīzeļa daļiņu filtrs tiek bojāts. Nekavējoties veiciet reģenerāciju dīkstāves laikā!

Pārsniedzot dīzeļa daļiņu filtra kritisko pielādi, dzinēja jauda samazinās par 70 %. Mirgo kontrollampiņa un deg kontrollampiņas un . Vienlaikus displeja vidū parādās simbols . Displeja apakšējā zonā pārmaiņus parādās SPN kļūda 4781 un simbols .

Dīzeļa daļiņu filtrs ir bojāts – sazinieties ar pilnvaroto specializēto darbnīcu.

8.13.12 Reģenerācija miera stāvoklī

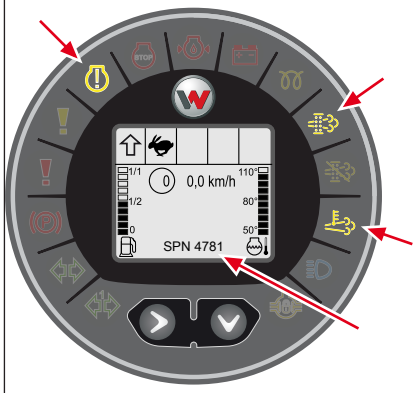

Att. 265: Kontrollampiņas, veicot reģenerāciju dīkstāvē

Sekojošu iemeslu dēļ veiciet reģenerāciju dīvstāvē tikai tādā gadījumā, ja to pieprasa simboli displejā.

- Reģenerāciju dīvstāvē var izsaukt tikai tad, ja pielāde pārsniedz 90 %.
- Bieža reģenerācija dīkstāvē stipri piesārņo dzinēja eļļu.

Ja mirgo kontrollampiņa, reģenerācija dīkstāvē jāveic. Vēlākais tad, kad papildus deg arī kontrollampiņa un parādās SPN kļūda 4781, ir pēdējā iespēja veikt reģenerāciju dīkstāvē, pirms tiks sabojāts dīzeļa daļiņu filtrs.

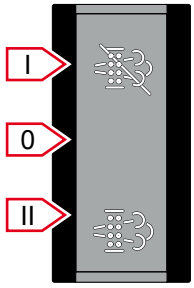

Att. 266: Reģenerācijas tumblers

Veiciet šos soļus reģenerācijai miera stāvoklī:

✓ Reģenerāciju dīvstāvē nedrīkst pārtraukt.

✓ Notiekot reģenerācijai miera stāvoklī, transportlīdzekli nedrīkst kustināt.

✓ Dzinēju nedrīkst izslēgt.

1. Novietojiet transportlīdzekli drošā vietā.
2. Nolaist kraušanas iekārtu uz zemes.
3. Ļaujiet darboties dzinējam.
4. Aktivizējiet stāvbremzi.
   ⇨ Braukšanas piedziņa ir deaktivizēta.
5. Ieslēdziet kraušanas iekārtas fiksāciju.
   ⇨ Hidrauliskās funkcijas ir deaktivizētas.
6. Slēdzi apmēram trīs sekundes turiet nospiestu pozīcijā **II**.
   ⇨ Dzinēja apgriezienu skaits palielinās automātiski.

⇨ Reģenerācija ir aktivizēta. Reģenerācija ilgst apt. 45 minūtes.

1. Reģenerācijas laikā transportlīdzekli nedrīkst kustināt vai izslēgt tā dzinēju.
2. Gaidiet, līdz kontrollampiņa nodziest.
   ⇨ Reģenerācija ir pabeigta.

⇨ Transportlīdzekli atkal var ekspluatēt.

8.14 Kabīne

8.14.1 Sēdekļa pārbaude

Vaļīgs vai bojāts sēdeklis var izraisīt negadījumus.

- Pārbaudiet pareizu sēdekļa montāžu, pārbaudiet stiprinājuma skrūves.

⇨ Sēdeklim nevajadzētu kustēties vai pacelties.

- Pārbaudiet visus sēdekļa iestatījumus un tā fiksāciju.

⇨ Pēc bloķēšanas ieslēgšanas sēdeklim nevajadzētu kustēties.

- Pārbaudiet sēdekļa balstiekārtu.

⇨ Amortizācijas regulēšanai un amortizācijai jādarbojas.

- Pārbaudiet sēdekļa polsterējumu.

⇨ Sēdekļu polsterējums nedrīkst būt nodilis vai bojāts.

Bojājumi vai defekti jānovērš pilnvarotā specializētā darbnīcā, pirms atsāk transportlīdzekļa ekspluatāciju.

8.14.2 Drošības jostas pārbaude

Bojātas drošības jostas vairs nepilda savas aizsargfunkcijas un ir jānomaina.

- Pārbaudīt, vai drošības josta nav piesārņota un bojāta.

⇨ Notīriet arī netīrumus, ja tādi ir.

⇨ Drošības josta nedrīkst būt bojāta.

- Pārbaudiet izvilkšanas apstāšanās funkciju.

⇨ Pavelkot strauji drošības jostu, jādarbojas apstāšanās funkcijai.

- Pārbaudiet drošības jostas ievilkšanas funkciju.

⇨ Drošības jostai ir jāievelkas automātiski.

- Drošības jostu pēc negadījuma jānomaina pilnvarotā servisā, pat ja nav nekādu redzamu bojājumu. Pārbaudiet sēdekļa stiprinājuma un pievienošanas punktu nestspēju.

Bojājumi vai defekti jānovērš pilnvarotā specializētā darbnīcā, pirms atsāk transportlīdzekļa ekspluatāciju.

8.14.3 Sēdekļa kontaktslēdža darbības pārbaude

Sēdekļa kontaktslēdzis ir drošības sastāvdaļa. Dzinēja darbības laikā pametot operatora sēdekli, pēc 5 sekundēm tiek deaktivizēta vilces piedziņa un darba hidraulika.

✓ Veiciet pārbaudi plašā un drošā teritorijā:

1. Apsēdieties sēdeklī.
2. Iedarbiniet dzinēju.
3. Pacelieties no sēdekļa.
4. Pēc 5 sekundēm veiciet kraušanas iekārtas vadību ar vadības sviru.

⇨ Kraušanas iekārta nedrīkst veikt nekādas kustības.

Tomēr, ja kraušanas iekārta pārvietojas, neskatoties uz sēdekļa atbrīvošanu, ir tehnisks defekts, kas jālabo pilnvarotai specializētai darbnīcai.

8.14.4 Pārbaudīt durvis un logus

- Pārbaudīt durvju un logu stiklus.

⇨ Stikli nedrīkst būt bojāti.

⇨ Stikliem jābūt stingri un droši nostiprinātiem blīvējumos un armatūrā.

⇨ Loga blīves nedrīkst būt bojātas.

- Pārbaudiet durvju un logu fiksatorus: Atveriet durvis un logus, aizveriet un nofiksējiet tos.

⇨ Durvīm un logiem stingri un droši jāiestiprinās un jāturas fiksatoros.

Bojājumi vai defekti jānovērš pilnvarotā specializētā darbnīcā, pirms atsāk transportlīdzekļa ekspluatāciju.

8.14.5 Pārbaudīt drošības uzlīmes un norādījumu uzlīmes

- Pārbaudiet drošības un norādījumu uzlīmes.

⇨ Uzlīmēm jābūt viegli lasāmām un pilnīgām.

- Ja nepieciešams, notīriet.

Ja uzlīmes vairs nav salasāmas, ir bojātas vai to nav, tās ir jānomaina.

8.14.6 Pārbaudiet apkures, ventilācijas un gaisa kondicionēšanas sistēmu

- Apkures, ventilācijas un gaisa kondicionēšanas nodošana ekspluatācijā, skatīt Apsilde, ventilācija un kondicionieris lappusē 124

⇨ Visām funkcijām jādarbojas pareizi.

Bojājumi vai defekti jānovērš pilnvarotā specializētā darbnīcā, pirms atsāk transportlīdzekļa ekspluatāciju.

8.15 Apriepojums

8.15.1 Riepu pārbaude

Pārbaude, kas jāveic operatoram

Pārbaudiet, vai apriepojums atbilst šādiem nosacījumiem:

- Vai ir saskatāmi riepu vai disku bojājumi?
- Vai riepas ir pietiekami un vienmērīgi piepildītas ar gaisu visiem četriem riteņiem?
- Vai ir pietiekams profils uz visiem četriem riteņiem?
- Pārbaudiet, vai riteņu skrūves ir pareizi pieskrūvētas un nepieciešamības gadījumā tās pieskrūvējiet.
- No riepām notīriet eļļas un smērvielu pēdas.
- Pārbaudiet, vai riteņu telpās nav svešķermeņu.

Šaubu gadījumā sazinieties ar autorizētu speciālistu darbnīcu.

8.15.2 Riepu uzpilde



⚠ BRĪDINĀJUMS

Savainošanās risks plīstot riepām!

Piepildot riepas var rasties negadījumi, kas izraisa smagus savainojumus vai nāvi.

- ► Riepu piepildīšanai izmantot tikai uzpildes ierīces ar kalibrētu manometru.
- ► Pievērst uzmanību tam, lai, piepildot riepas, riska zonā neuzturas neviena persona.
- ► Riepas piepildiet tikai ar spiedienu, kas norādīts gaisa spiediena tabulā.

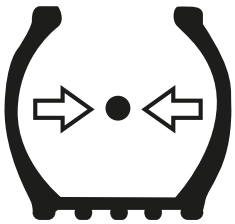

Att. 267: Ievērojiet riepu spiediena simbolu

Šī norāde attiecas arī uz piepildīšanu spiediena zuduma gadījumā. Ņemt vērā transportlīdzekļa riepām noteikto gaisa spiedienu, skatīt Gaisa spiediena tabula atļautajām riepām lappusē 228.

Pilnīga spiediena zuduma gadījumā šo darbu drīkst veikt tikai pilnvarota specializēta darbnīca.



Att. 268: Riepu spiediena manometrs

Sagatavošanās riepu uzpumpēšanai

✓ Saspiestā gaisa kompresors, riepu spiediena manometrs un saspiestā gaisa caurule ir vietā un funkcionāla.

1. Novietojiet transportlīdzekli uz izturīgas, līdzenas un sausas pamatnes.
2. Nofiksējiet transportlīdzekli ar stāvbremzi.
3. Sabīdiet kraušanas iekārtu un nolaidiet to zemē.
4. Izslēdziet aizdedzi un izvelciet atslēgu.

Riepu uzpilde

1. No riepu ventiļiem noskrūvēt aizsargvākus.
2. Uzpildīšanas iekārtas ventiļu pieslēgumus uzlikt uz riepas ventiļa tā, lai tas droši turas.
3. Riepas uzpildīt tikai ar noteikto spiedienu.
4. Uzpildīšanas iekārtas ventiļa pieslēgumu noņemt no riepas ventiļa.
5. Uz riepas ventiļa uzskrūvēt aizsargvāku.

8.15.3 Gaisa spiediena tabula atļautajām riepām

NORĀDE

Riepas var tikt bojātas nepareiza riepu gaisa spiediena dēļ!

- ► Ievērojiet riepu ražotāja informāciju.
- ► Regulāri pārbaudiet riepu gaisa spiedienu.

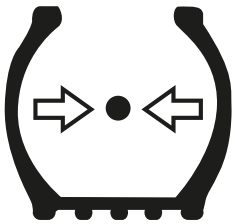

Att. 269: Ievērojiet riepu spiediena simbolu

Riepas	Gaisa spiediens, bar
405/70R18 Alliance 608 ET0	3,9
400/70R20 Alliance 585 ET0	3,2
400/70R20 Michelin Bibl. ET0	3,9
405/70R20 BKT MP513 ET+30	3,5
445/70R19.5 Alliance 624 ET0	4,0
400/70R20 Michelin XMCL ET0	3,0

8.15.4 Riepu maiņa

⚠ BRĪDINĀJUMS

Saspiešanas disks, noslīdot transportlīdzeklim, mainot riteņus!

Saspiešana zem transportlīdzekļa var izraisīt smagus savainojumus vai nāvi.

- ► Transportlīdzekli novietojiet uz horizontālas, izturīgas un līdzenas pamatnes.
- ► Izmantot tikai drošu un piemērotu domkratu ar pietiekamu celtspēju.
- ► Transportlīdzekļa drošināšanai izmantot paliekamos blokus.

⚠ BRĪDINĀJUMS

Risks dzīvībai nepareizi veiktu montāžas darbu dēļ!

Nepareiza riepu un disku montāža var radīt nelaimes gadījumus, kas var izraisīt nāvi vai smagas traumas.

- ► Montāžas darbus veikt tikai pilnvarotā darbnīcā.
- ► Disku metināšana vai griešana ir aizliegta.
- ► Bojātus diskus aizstājiet ar jauniem.

NORĀDE

Diferenciāļa bojājumi dažādu riteņu un riepu izmēru dēļ!

- ► Uz transportlīdzekļa montēt tikai tā paša ražotāja, tāda paša izmēra un tāda paša nodiluma stāvokļa riepas vai riteņus.

Sagatavošanās riteņa nomaiņai

1. Novietojiet transportlīdzekli uz izturīgas, līdzenas un sausas pamatnes.
2. Nofiksējiet transportlīdzekli ar stāvbremzi.
3. Nolaist kraušanas iekārtu uz zemes.
4. Izslēdziet aizdedzi un izvelciet atslēgu.

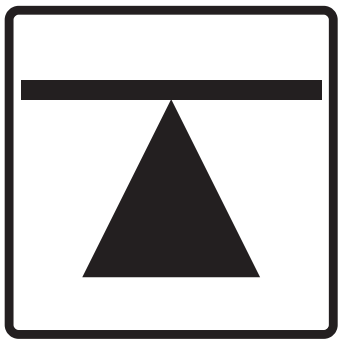

Att. 270: Uzlīme: domkrata pozīcija

Riepu maiņa

1. Zem ass blakus maināmajam ritenim nolieciet domkratu.
   ⇨ Atrašanās vietu, kur domkrats ir jānovieto, norāda blakus esošā uzlīme.
2. Pievērsiet uzmanību tam, lai transportlīdzeklis nevar noslīdēt no domkrata. Ja vajadzīgs, nodrošiniet transportlīdzekli ar papildus drošības līdzekļiem.
3. Atskrūvējiet riteņa skrūves.
4. Domkratu paceliet tikai tik augstu, līdz ritenis vairs nepieskaras pamatnei.
5. Noskrūvējiet riteņa skrūves.

⇨ Riteni var noņemt.

1. Uzlieciet jaunu riteni.
2. Ar roku pievelciet riteņa skrūves.
3. Nolaidiet domkratu.
4. Pretējās riteņu skrūves pārmaiņus pievelciet ar noteikto pievilkšanas griezes momentu.

⇨ Riteņa skrūves vēlreiz pievelciet pēc 2 darba stundām. Ja nepieciešams, atkārtojiet, līdz pievilkšanas griezes moments vairs nemainās.

8.15.5 Riteņu pievilkšanas griezes momenti

Vītne	Pievilkšanas griezes moments
M22x1,5	600 Nm

9 Darbības traucējumi

9.1 Traucējumi, cēloņi, risinājumi

9.1.1 Piezīmes par darbības traucējumiem



⚠ BRĪDINĀJUMS

Pārkāpums ignorējot traucējumu vai kļūdas ziņojumu

Traucējuma vai kļūdas ziņojuma neievērošana var izraisīt transportlīdzekļa bojājumus.

- ► Ja rodas darbības traucējumi vai kļūdu ziņojumi, kas ietekmē drošību, nekavējoties pārtrauciet transportlīdzekļa ekspluatāciju un nodrošiniet to pret atkārtotu nodošanu ekspluatācijā.
- ► Neekspluatējiet transportlīdzekli, kamēr pilnvarota autoservisa speciālists nav novērsis defektu.



NORĀDE

Ignorējiet traucējumu vai kļūdas ziņojumu

Traucējuma vai kļūdas ziņojuma neievērošana var izraisīt transportlīdzekļa bojājumus.

- ► Ja defektu nevar novērst ar aprakstītajiem pasākumiem, konsultējieties ar pilnvarotu specializētu darbnīcu un novērsiet bojājumu.

Transportlīdzekļa elektrisko un hidraulisko sistēmu remonta darbus drīkst veikt tikai pilnvarota specializēta darbnīca.

Gadījumam, ka pilnvarotajai darbnīcai jāziņo par kļūdu, turiet pa rokai kļūdas kodu, ja tāds parādījies.

9.1.2 Problēmu novēršana

Šīs nodaļas norādēm vajadzētu palīdzēt atrast kļūmes, kā arī tās ātri un ticami atpazīt, lai tās varētu novērst.

Ja kļūmes nevar novērst ar norādīto palīdzību, tad Jums jebkurā laikā palīdzēs tirdzniecības partneri.

Remontdarbus drīkst veikt tikai pilnvarotas darbnīcas un apmācīts personāls.

9.1.3 Iespējamās kļūdas un to novēršana dzinējā

Kļūda/traucējums	Iespējamais cēlonis	Novēršana
Dzinējs neiedarbinās	Stāvbremze nav iedarbināta.	Aktivizējiet stāvbremzi.
	Stāvbremzes slēdzis ir bojāts.	Lieciet nomainīt stāvbremzes slēdzi.
	Palaides apgriezienu skaits ir pārāk mazs.	Pārbaudiet un uzlādējiet akumulatoru.
		Pārbaudiet, vai akumulatora spailes ir cieši nostiprinātas.
	Starteris bojāts.	Dodieties uz pilnvaroto servisu.

Kļūda/traucējums	Iespējamais cēlonis	Novēršana
Dzinējs neiedarbinās Darbības laikā dzinējs apstājas	Operators nesēž uz sēdekļa.	Apsēdieties sēdeklī.
	Sēdekļa kontaktslēdzis bojāts.	Lieciet nomainīt sēdekļa kontaktslēdzi.
	Hidraulikas pieslēgumu ilgstoša darbība ir ieslēgta.	Izslēgt hidrauliskā pieslēguma ilgstošo režīmu.
	Tukša degvielas tvertne.	Uzpildīt tvertni un, iespējams, atgaisot degvielas sistēmu.
	Aizsērējis degvielas filtrs.	Nomainiet degvielas filtru.
	Parafīna izdalījumi ziemā	Izmantojiet ziemas dīzeļdegvielu.
	Degvielas līnijas noplūde.	Pievelciet visus skrūvsavienojumus un apskavas.
	Dīzeļdegvielas daļiņu filtrs pilns.	Dodieties uz pilnvaroto servisu.
Dzinējs par daudz uzkarst	Aizsērējis dzesētājs	Notīriet dzesētāju
	Dzesētājvielas līmenis ir par zemu.	Dzesētājvielas uzpilde
	Bojāts termostats	Sazinieties ar autorizētu specializēto darbnīcu
	Ķīļsiksnas spriegums par vieglu, ķīļsiksna bojāta	Pārbaudiet siksnas spriegojumu, ja nepieciešams, nospriegojiet. Vērsieties darbnīcā
	Blīves dzesētāja zonā ir bojātas vai pazaudētas	Pārbaudiet blīves un vajadzības gadījumā nomainiet
	Ventilatora visko savienojums ir bojāts	Pārbaudiet visko savienojumu un vajadzības gadījumā nomainiet
Dzinējam ir par maz jaudas	Netīrs gaisa filtrs	Gaisa filtra tīrīšana
	Degvielas filtrs aizsērējis	Nomainiet degvielas filtru
	Parafīna izdalījumi ziemā	Izmantojiet ziemas dīzeļdegvielu
	Degvielas līnijas noplūde	Pievelciet visus skrūvsavienojumus un apskavas.
	Reģenerācija pārtraukta pārāk bieži vai nav iespējama	Manuālās reģenerācijas veikšana
		Sazinieties ar autorizētu specializēto darbnīcu
	Ir ieslēgts hidraulikas pieslēguma ilgstošais režīms un darbojas pret spiedienu	Izslēgt hidrauliskā pieslēguma ilgstošo režīmu
	Dīzeļdegvielas daļiņu filtrs ir pārāk pilns	Reģenerācijas veikšana miera stāvoklī
Dzinēja apgriezienu skaits paaugstinās automātiski	Nav kļūdas/traucējuma	Tiek veikta reģenerācija

9.1.4 Iespējamās kļūdas un to novēršana braukšanas piedziņā

Kļūda/traucējums	Iespējamais cēlonis	Novēršana
Dzinējs darbojas, transportlīdzeklis nebrauc	Operators nav sēdeklī, bojāts sēdekļa kontaktslēdzis.	Iesēdieties operatora sēdeklī, nomainiet sēdekļa kontaktslēdzi.
	Ieslēdziet stāvbremzi	Stāvbremzes atlaišana
	Stāvbremzes slēdzis bojāts	Sazinieties ar autorizētu specializēto darbnīcu
	Collu patrona nav nulles pozīcijā	Sazinieties ar autorizētu specializēto darbnīcu
	Braukšanas sūkņa magnēti nesaņem strāvu	Pārbaudiet drošinātājus, vadības sviru un elektrisko sistēmu pilnvarotā specializētā darbnīcā
	Manuālā pakāpeniskā bremzēšana ir aktivizēta	Manuālās pakāpeniskās bremzēšanas izslēgšana
Transportlīdzeklim par maz jaudas	Pakāpeniskā bremzēšana ir iesprūdusi	Sazinieties ar autorizētu specializēto darbnīcu
	Manuālā pakāpeniskā bremzēšana ir aktivizēta	Manuālās pakāpeniskās bremzēšanas izslēgšana
	Ir ieslēgts hidraulikas pieslēguma ilgstošais režīms un darbojas pret spiedienu	Izslēgt hidrauliskā pieslēguma ilgstošo režīmu.

9.1.5 Iespējamās kļūdas un to novēršana hidrauliskajā sistēmā

Kļūda/traucējums	Iespējamais cēlonis	Novēršana
Hidrauliskā sistēma par daudz uzkarst	Ir ieslēgts hidraulikas pieslēguma ilgstošais režīms un darbojas pret spiedienu	Izslēgt hidrauliskā pieslēguma ilgstošo režīmu
	Aizsērējis dzesētājs	Notīriet dzesētāju
	Ķīļsiksnas spriegums par vieglu, ķīļsiksna bojāta	Pārbaudiet siksnas spriegojumu, ja nepieciešams, nospriegojiet. Vērsieties darbnīcā
	Nepareizs hidraulikas eļļas uzpildes līmenis	Labot hidraulikas eļļas uzpildes līmeni
	Slodze par lielu	Transportlīdzekli noslogot mazāk, ievērot pauzes

Kļūda/traucējums	Iespējamais cēlonis	Novēršana
Hidrauliskajai sistēmai par maz jaudas	Hidrauliskās eļļas līmenis par zemu	Veikt hidrauliskās sistēmas noplūžu meklēšanu, uzpildīt hidraulisko eļļu
	Hidraulikas eļļas filtrs aizsērējis	Pārbaudīt hidraulikas eļļas filtru un nepieciešamības gadījumā likt pārbaudīt / nomainīt darbnīcā
	Ir ieslēgts hidraulikas pieslēguma ilgstošais režīms un darbojas pret spiedienu	Izslēgt hidrauliskā pieslēguma ilgstošo režīmu
	Hidraulikas eļļas sūkņa bojājums	Vērsieties darbnīcā
	Hidrauliskās sistēmas vadības vārstu bojājums	
	Hidrauliskās sistēmas spiediena redukcijas vārstu regulējums nav pareizs vai bojājums	

9.2 Traucējuma rādījumi

9.2.1 Akustiskie brīdinājuma signāli

Īss brīdinājuma skaņas signāls ziņo par lielu kļūdu. Īss brīdinājuma skaņas signāls tiek apstiprināts automātiski. Kļūda tiek saglabāta.

Pastāvīgs brīdinājuma skaņas signāls ziņo par kritisku kļūdu. Ilgstošs brīdinājuma skaņas signāls paliek aktīvs, līdz tas tiek apstiprināts vai atiestatīts. Kļūda tiek saglabāta.

Apstiprināšanu veic, nospiežot displeja taustiņus.

9.2.2 Traucējumu simboli

Elektronikas darbības traucējumu indikācija

Elektronikas darbības traucējumu gadījumā transportlīdzekļa displejā iedegas šīs brīdinājuma lampiņas: (vienlaikus **1**. pozīcijā var tikt parādīts kļūdas kods).

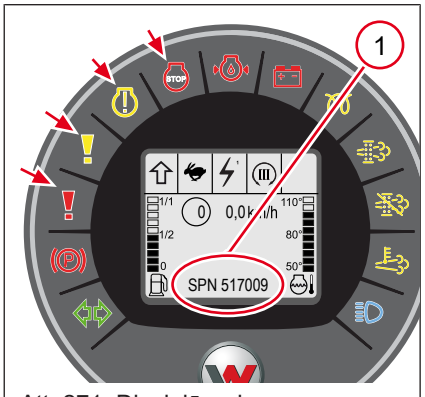

Att. 271: Displejā redzamas elektronikas brīdinājuma lampiņas

Simbols	Nozīme
	**Transportlīdzekļa elektronikas brīdinājuma lampiņas** Ja brīdinājuma lampiņa iedegas darbības laikā- izslēgt dzinēju un ieslēgt aizdedzi. • Ja transportlīdzekļa ekrānā neparādās kļūdas kods: – ieslēdziet dzinēju un turpiniet braukšanu. • Ja transportlīdzekļa ekrānā parādās kļūdas kods: ņemiet vērā kļūdas kodu un sazināties ar pilnvarotu specializētu darbnīcu.

Simbols	Nozīme
	**Transportlīdzekļa elektronikas brīdinājuma lampiņas** Ja brīdinājuma lampiņa iedegas darbības laikā- izslēgt dzinēju un ieslēgt aizdedzi. • Ja transportlīdzekļa ekrānā neparādās kļūdas kods: – ieslēdziet dzinēju un turpiniet braukšanu. • Ja transportlīdzekļa ekrānā parādās kļūdas kods: ņemiet vērā kļūdas kodu un sazināties ar pilnvarotu specializētu darbnīcu.
	**Dzinēja elektronikas brīdinājuma lampiņas** Deg vai mirgo, ja viena vai vairākas dzinēja ekspluatācijas vērtības ir ārpus dzinēja normālās zonas- dzinēju izslēgt. • Ja transportlīdzekļa ekrānā neparādās kļūdas kods: – ieslēdziet dzinēju un turpiniet braukšanu. • Ja transportlīdzekļa ekrānā parādās kļūdas kods: ņemiet vērā kļūdas kodu un sazināties ar pilnvarotu specializētu darbnīcu
	**Dzinēja elektronikas brīdinājuma lampiņas** Deg vai mirgo, ja ir viena vai vairākas dzinēja elektronikas kļūmes. Dzinējs automātiski izslēdzas. Ja dzinējs automātiski neizslēdzas - izslēgt dzinēju. • Ja transportlīdzekļa ekrānā neparādās kļūdas kods: – ieslēdziet dzinēju un turpiniet braukšanu. • Ja transportlīdzekļa ekrānā parādās kļūdas kods: ņemiet vērā kļūdas kodu un sazināties ar pilnvarotu specializētu darbnīcu.

Kļūdu ziņojumi displejā ar simbolu

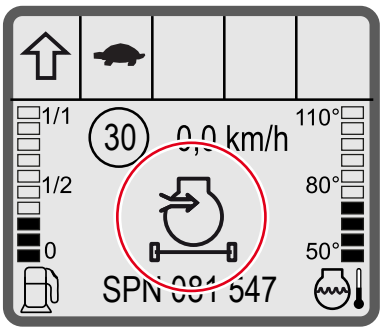

Att. 272: Kļūdu ziņojumi displejā ar simbolu

Simbols	Nozīme
	Simbols parādās, ja dzesētājvielas temperatūra ir pārāk augsta.
	Simbols tiek attēlots, ja bremžu šķidruma uzpildes līmenis ir pārāk zems.
	Simbols parādās, ja bremzes energoakumulatoram ir pārāk zems spiediens.
	Simbols parādās, ja dzinējs vai hidrauliskais dzinējs pārsniedz atļauto apgriezienu skaitu.
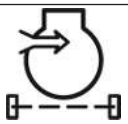	Simbols parādās, ja gaisa filtra piesārņojuma pakāpe ir pārāk augsta.

Simbols	Nozīme
	Simbols redzams, ja dzesētājvielas līmenis ir pārāk zems.
	Simbols parādās, ja degvielas padeves caurules spiediens ir pārāk zems.
	Simbols parādās, ja degvielas filtra ūdens separatorā uzkrājies pārāk daudz ūdens.
	Simbols parādās, kad ir sasniegta maksimālā pieļaujamā hidraulikas eļļas temperatūra.
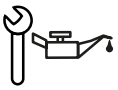	Simbols parādās, ja ir nepieciešama dzinēja eļļas nomaiņa.
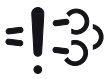	Simbols parādās, ja ir radusies kļūda izplūdes gāzu pēcapstrādes sistēmā.
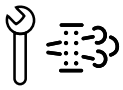	Simbols parādās, kad autorizētai darbnīcai jāpārbauda un vajadzības gadījumā jānomaina dīzeļa daļiņu filtrs.

9.2.2.1 Kļūdu kodi



NORĀDE

Tehniskie bojājumi, ja netiek ievērots kļūdas kods! Kļūdas koda neievērošana var izraisīt smagus tehniskos bojājumus!

Ja ekspluatācijā ir kļūme, tad darba stundu un dzinēja apgriezienu skaita indikācija tiek aizstāta ar kļūdas kodu.

- ► Veiciet pasākumus atbilstoši kļūmes kodu tabulai.
- ► Ja pēc pasākuma kļūme pastāv vēl joprojām, vērsieties darbnīcā.
- ► Kļūmes kodus, kas nav minēti, pierakstiet un paziņojiet darbnīcai.

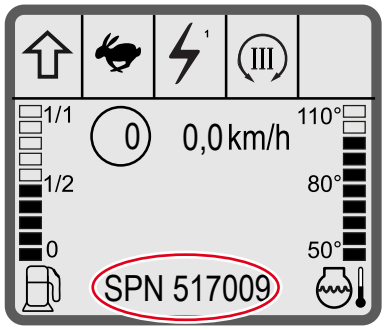

Att. 273: Kļūdu kodi ekrānā

Ja transportlīdzekļa elektronika ziņo par kļūdu, transportlīdzekļa displejā tiek parādīts kļūdas kods. Pirms dzinēja apturēšanas atzīmējiet kļūdas kodu. Daži kļūdas kodi pēc aizdedzes izslēgšanas vairs neparādās, kaut arī kļūda, iespējams, vēl joprojām pastāv. Ja parādās kļūdas kods, kas tabulā nav iekļauts, sazinieties ar pilnvarotu darbnīcu.

Ja kāds transportlīdzekļa komponents izdod kļūdas ziņojumu, sistēma izdod kļūdas kodu un saglabā to. Saglabātos kļūdas kodus var izgūt uz displeja, skatīt Kļūdu izvēlne lappusē 84

Kļūdas kods	Kļūdas apraksts	Pasākumi
SPN0097 FMI2	Ūdens degvielā	Ūdens separatora tehniskā apkope
SPN0107 FMI2	Netīrs gaisa filtrs	Gaisa filtra tīrīšana
SPN0110 FMI0	Temperatūra pārāk augsta	Izslēdziet dzinēju Pārbaudiet dzesēšanu
SPN4781 FMI 15	Nepietiekama dīzeļa daļiņu filtra reģenerācija	Sākt reģenerāciju miera stāvoklī Apmeklējiet specializēto darbnīcu

10 Lietošanas pārtraukšana

10.1 Pagaidu lietošanas izbeigšana

10.1.1 Transportlīdzekļa apturēšana

Minētie pasākumi attiecas uz transportlīdzekļa apturēšanu uz ilgāku laiku un ekspluatācijas atsākšanu pēc tam.

- Novietot un nostiprināt transportlīdzekli.
- Transportlīdzeklim palikt apakšā paliktņu, lai riepas vairs nepieskaras zemei.
- Atlaidiet stāvbremzi.
- Kraušanas iekārtu nolaidiet līdz galam.
- Noņemiet atlikušo spiedienu hidrauliskajā sistēmā un iedarbiniet sviru nulles pozīcijā.
- Transportlīdzekļa nepārklātās metāla detaļas (piem., hidraulikas cilindra virzuļkātus, ja tie nav iebīdīti) apsmidziniet ar pretkorozijas aizsarglīdzekli.
- Iekonservēt dzinēju.

10.1.2 Dzinēja konservēšana

Papildus ņemt vērā dzinēja lietošanas instrukciju!

- Piemērotā vietā tīrīt dzinēju ar augstspiediena tīrītāju.
- Uzsildiet dzinēju līdz darba temperatūrai.
- Izlaist un utilizēt videi draudzīgā veidā dzinēja eļļu.
- Dzinēja iepildīt pretkorozijas aizsargeļļu.
- No tvertnes izlaist degvielu.
- Uztaisīt maisījumu no 90 % degvielas un 10 % pretkorozijas aizsargeļļas un ar to piepildīt degvielas tvertni.
- Dzinējam ļaut padarboties tukšgaitā apmēram desmit minūtes un tad izslēgt.
- Dzinēju, cilindru un degšanas telpas konservēšanai, vairākas reizes izgriezt ar roku.
- Demontēt ventilatora siksnas un iepakot gaisu un gaismu necaurlaidīgi, lai varētu uzglabāt.
- Siksnas disku darba virsmu apsmidzināt ar pretkorozijas aizsardzības līdzekli.
- Aizvērt dzinēja iesūkšanas un izplūdes gāzu atveres.

10.1.3 Akumulatora uzglabāšana

- Izņemiet akumulatoru.
- Notīrīt akumulatoru.
- Uzlādēt akumulatoru.
- Akumulatoru uzglabāt sausā un labi ventilējamā telpā pie apm. 20 °C.
- Pirms montāžas akumulatoru atkal uzlādēt.

10.1.4 Dzinēja atkonservēšana

- Noņemiet dzinēja iesūkšanas un izplūdes gāzu atveru pārsegus.
- No siksnas diskiem noņemiet pretkorozijas aizsardzības līdzekli.
- Uzmontējiet ventilatora siksnu.
- Izteciniet konservēšanas līdzekli un uzpildiet dzinēja eļļu.
- Sāciet dzinēja ekspluatāciju.
- Pēc pirmajām divām darba stundām pārbaudiet ķīļsiksnas spriegumu.

10.1.5 Transportlīdzekļa ekspluatācijas uzsākšana

- No dzinēja noņemt konservēšanas līdzekli.
- Uzmontējiet akumulatoru.
- Pārbaudiet riepu gaisa spiedienu.
- Noņemiet hidraulikas cilindru virzuļkātu konservēšanas līdzekli.
- Novietojiet transportlīdzekli uz riteņiem.
- Pārbaudiet elektriskās sistēmas funkcijas.
- Atgaisojiet hidraulisko sistēmu.
- Pārbaudiet stūres un bremžu funkcijas.
- Veiciet tādus pašus apkopes darbus, kā lietošanas sākšanas brīdī.

10.2 Galīga lietošanas izbeigšana

10.2.1 Norādes par ekspluatācijas pārtraukšanu

Ja transportlīdzeklis vairs nav paredzēts noteikumiem atbilstošai lietošanai, tad ir jānodrošina, ka darbības pārtraukšana vai lietošanas izbeigšana un likvidācija notiek atbilstoši spēkā esošajiem noteikumiem.

Eļļa un eļļu saturošie atkritumi nedrīkst nonākt augsnē vai ūdenī! Dažādos materiālus, kā arī darba vielas un palīgvielas utilizēt dalīti un dabai draudzīgi!

Akumulatorus vienmēr utilizējiet videi saudzīgā veidā un atbilstoši noteikumiem.

10.2.2 Pirms utilizācijas

- Ievērojiet visus spēkā esošos noteikumus attiecībā uz transportlīdzekļa ekspluatācijas pārtraukšanu.
- Pārliecinieties, ka transportlīdzeklis no ekspluatācijas pārtraukšanas līdz turpmākai utilizācijai netiek izmantots.
- Jānodrošina, lai neiztek nekādas dabu piesārņojošas ekspluatācijas un palīgvielas un ka novietošanas vietā no iekārtas nerodas citi riski.
- Nodrošiniet transportlīdzekli pret neatļautu izmantošanu! Aizveriet visas atveres (durvis, logus, dzinēja pārsegu) un transportlīdzekli nodrošiniet.
- Pievienojiet visas aizsargierīces.
- Novērsiet noplūdes tvertnē un hidraulikas sistēmā.
- Izņemiet akumulatoru.
- Transportlīdzekli novietojiet vietā, kas ir nodrošināta pret nepiederošu personu piekļūšanu.

10.2.3 Transportlīdzekļa utilizācija

- Tālākai transportlīdzekļa pārstrādei jānotiek atbilstoši mūsdienu tehnikas standartiem un ir jāveic atbilstoši negadījumu novēršanas priekšrakstiem.
- Visas detaļas atkarībā no materiāla ir jālikvidē tam paredzētajās vietās.
- Likvidējot pievērsiet uzmanību materiālu dalīšanai.
- Pievērst uzmanību dabai draudzīgai ekspluatācijas un palīgvielu utilizācijai.

11 Piederumi

11.1 Pielietošanas instrumenti

11.1.1 Informācija par agregātiem



NORĀDE

Kraušanas iekārtas tehniski bojājumi nepareizu pielietošanas instrumentu dēļ!

Nepareizi pielietošanas instrumenti var pārslogot transportlīdzekli.

► Pievienojiet transportlīdzeklim tikai tādus pielietošanas instrumentus, kuri ir norādīti šajā lietošanas instrukcijā.

Ne visi agregāti ir apstiprināti braukšanai pa koplietošanas ceļiem. Apstiprinātos agregātus, kā arī balsta elementus skatiet atsevišķā ekspluatācijas atļaujā, datu apstiprinājuma vai reģistrācijas apliecībā.

Agregāti, kas nav apstiprināti dalībai ceļu satiksmē, ir jādemontē un ar piemērotu transportlīdzekli jāpārved uz izmantošanas vietu.

Drīkst uzstādīt tikai tos agregātus, kas uzskaitīti atsevišķā ekspluatācijas atļaujā, datu apstiprinājuma vai reģistrācijas apliecībā. Lai izmantotu citus agregātus, sazinieties ar servisa partneri. Citu agregātu montēšanai nepieciešama atbildīgo iestāžu atsevišķas ekspluatācijas atļauja.

Šajā lietošanas instrukcijā aprakstīti tālāk norādītie agregāti:

- Standarta kauss (vieglas kravas un zemes kauss)
- Kauss “četri vienā”
- Paliktņu dakšas

Citu apstiprināto agregātu apraksti atrodami agregātu lietošanas instrukcijās.

Ar citiem jautājumiem par ātrās nomaiņas sistēmu un tai saderīgajiem agregātiem jebkurā laikā varat vērsties pie servisa partnera.

Materiālu beramkravas svars

Tabulā dotais beramkravas svars ir atsauces vērtība. Faktiskais beramkravas svars var mainīties.

iekraušana	Beramkravas svars t/m³
Būvmateriāli	
Zeme, mitra	2,10
Zeme, sausa	1,50
Kaļķi	1,60
Java	2,20
Smiltis, sausas	1,65
Smiltis, mitras	2,00
Grants	2,00
Cita	
Makulatūra	1,10
Mājsaimniecības atkritumi	0,70

iekraušana	Beramkravas svars t/m³
Lielgabarīta atkritumi	1,00
Sniega, vaļīgs	0,13
Sniegs, mitrs	0,65
Sāls	1,30
Baļķi	0,80
Koka skaidas	0,35
Koksnes granulas	0,65
Granīts	1,80
Smilšakmens	2,40
Šīferis	2,20
Boksīts	1,40
Ģipsis, salauzts	1,80
Kokss	0,50
Stikla atkritumi, salauzti	1,40
Stikla atkritumi, veseli	1,00
Komposts	1,00

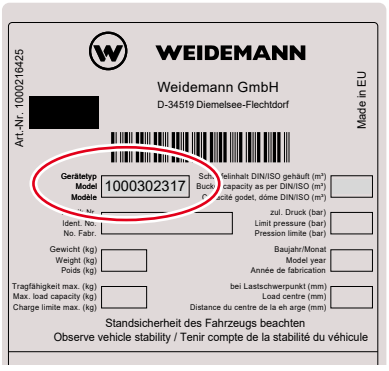

Att. 274: Agregāta materiāla numurs

Kraušanas iekārtas slodzes noteikšana

Izmantojot materiālu beramsvaru un agregāta tilpumu, var noteikt kraušanas iekārtas slodzi.

Rīcības veids

1. Nosakiet materiāla beramsvaru.
   ⇨ Lai to izdarītu, skatīt atbilstošā tabulā norādīto materiāla beramsvaru.
2. Nosakiet, kurš agregāts tiek izmantots.
   ⇨ Lai to izdarītu, skatiet uz agregāta datu plāksnītes norādīto agregāta materiāla numuru.
3. Nosakiet agregāta tilpumu.
   ⇨ Lai to izdarītu, sameklējiet atbilstošā agregāta materiāla numuru tabulā un nolasiet tilpumu.

Piemērs

- Materiāls smiltis
  – Beramsvars 2 t/m³
- Zemes kauss bez plēšanas zobiem
  – Saturs 0,74 m³
  – Svars 375 kg = 0,375 t
- Aprēķins
  – Materiāla beramsvars **x** agregāta saturs **+** agregāta svars **=** kraušanas iekārtas slodze.
  – (2 t/m³ **x** 0,74 m³) **+** 0,375 t **=** 1,855 t

11.1.2 Apstiprinātie agregāti

Noteiktus palīgagregātus nav atļauts izmantot koplietošanas ceļu satiksmē. Demontējiet šos palīgagregātus, pirms braucat pa koplietošanas ceļiem.

Decimālskaitļi dotajās tabulās ir atdalīti ar punktu.

11.1.2.1 Kausi



Vieglo kravu kauss

Izmantošana: Brīvu materiālu atbrīvošana, paņemšana, transportēšana un iekraušana.

Materiāla numurs	Platums mm	Saturs m³	Svars kg
1000521277	2200	1,37	387
1000521027	2200	1,76	380
1000521558	2400	1,50	429
1000528046	2400	1,93	402



Zemes kauss

Izmantošana: Brīvu vai stingru materiālu atbrīvošana, paņemšana, transportēšana un iekraušana.

Materiāla numurs	Platums mm	Saturs m³	Svars kg
1000519545	2200	1,13	442
1000515380	2200	1,13	471
1000512555	2000	1,00	437
1000512553	2000	1,00	391

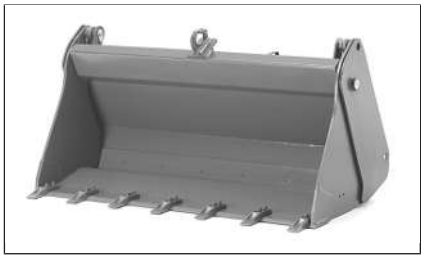

4-in-1 kauss

Izmantošana: Brīvu vai stingru materiālu atbrīvošana, paņemšana, transportēšana un iekraušana.

Materiāla numurs	Platums mm	Saturs m³	Svars kg
1000525299	2000	0,95	549
1000525298	2000	0,95	503
1000525375	2200	1,05	536

Materiāla numurs	Platums mm	Saturs m³	Svars kg
1000525376	2200	1,05	585



Satveršanas kauss

Izmantošana: Brīvu vai nestandarta izmēra materiālu atbrīvošana, paņemšana, transportēšana un pārkraušana.

Materiāla numurs	Platums mm	Saturs m³	Svars kg
1000527647	2400	1,4	593
1000527626	2200	1,3	563

11.1.2.2 Zobotais satvērējs un mēslu dakšas



Zobotais satvērējs

Izmantošana: Komposta, brīvu salmu, zaļbarības vai kūtsmēslu utt., atbrīvošana, paņemšana, transportēšana un iekraušana.

Nav atļauts izmantot ceļu satiksmē!

Materiāla numurs	Platums mm	Saturs m³	Svars kg
1000536892	2200	-	234
1000536885	1900	-	234

11.1.2.3 Palešu dakšas

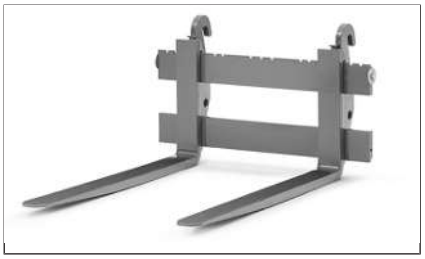

Standarta palešu dakšas

Izmantošana: kravu pacelšana, transportēšana, novietošana un kraušana kaudzē.

Nav atļauts izmantot ceļu satiksmē!

Materiāla numurs	Garums mm	Krava kg	Svars kg
1000393373	1200	2500	186

11.1.2.4 Tīrīšana

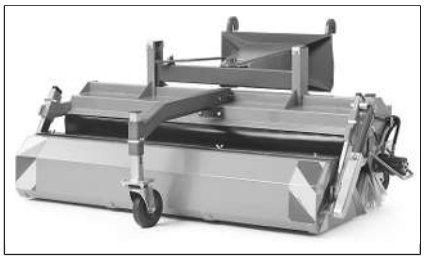

Tīrītājs

Izmantošana: Dažāda veida materiālu slaucīšanai uz cietām virsmām.

Nav atļauts izmantot ceļu satiksmē!

Materiāla numurs	Platums mm	Saturs m³	Svars kg
1000542411	2750	-	275

11.1.2.5 Ziemas dienests

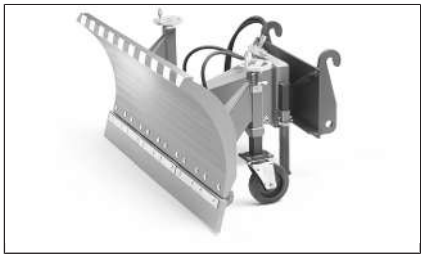

Sniega plāksne

Izmantošana: Ziemas dienests

Materiāla numurs	Platums mm	Saturs m³	Svars kg
1000537079	2500	-	204



Ielu kaisītājs

Izmantošana: Ziemas dienests.

Materiāla numurs	Platums mm	Saturs m³	Svars kg
1000249568	-	0.17	42
1000490692	-	0.25	53

11.1.2.6 Īpašs papildaprīkojums

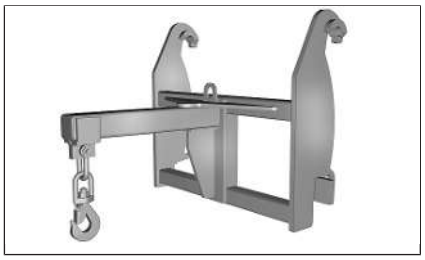

Kravas āķi

Pielietojums: kravu pacelšana ar kravas āķiem.

Nav atļauts izmantot ceļu satiksmē!

Materiāla numurs	Svars kg	Krava kg	Garums mm
1000537441	175	2500/1850/1100	

11.2 Citi piederumi

11.2.1 USB-kontaktligzda



Att. 275: USB-kontaktligzda

Atkarībā no aprīkojuma transportlīdzeklī var būt uzstādīta USB kontaktligzda.

Lai kontaktligzdu aizsargātu pret putekļiem un netīrumiem, vienmēr nosedziet to ar vāciņu. Iekļuvuši netīrumi var traucēt kontaktligzdas funkcionalitāti.

12 Tehniskie dati

12.1 Mērījumi

12.1.1 Transportlīdzekļa izmēri

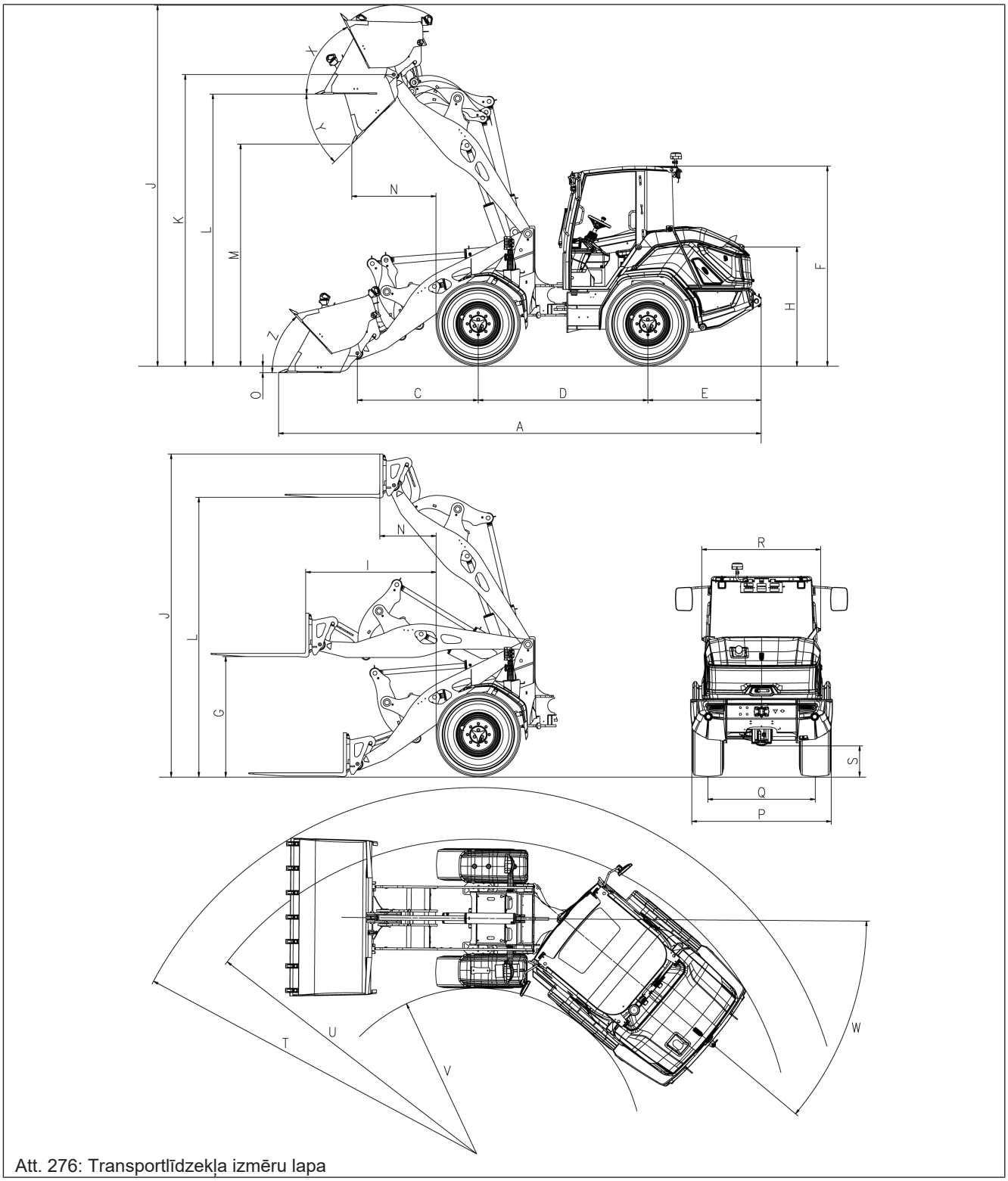

Att. 276: Transportlīdzekļa izmēru lapa

Poz.	Nosaukums [1)]	mm
A	Kopējais garums ar standarta kausu	5705
A	Kopējais garums ar palešu dakšu	6085
B	Kopējais garums bez pierīces	4855
C	Ass vidus līdz kausa tapai	1120
D	Garenbāze	2150
E	Aizmugures pāreja	1435
F	Augstums virs kabīnes	2510
G	Pārkraušanas augstums ar palešu dakšām (horizontāla kraušanas iekārta)	1500
H	Sēdekļa augstums	1485
I	Maksimālais darbības rādiuss ar “G” ar palešu dakšu	1350
J	Kopējais augstums ar standarta kausu	4305
J	Kopējais darba augstums ar palešu dakšu	3820
K	Maksimālais augstums kausa griešanās punkts	3425
L	Virskravas augstums ar standarta kausu	3175
L	Virskravas augstums ar palešu dakšu	3270
M	Maksimālais izbēršanas augstums ar standarta kausu	2545
N	Maksimālais darbības rādiuss ar M ar standarta kausu	880
N	Maksimālais darbības rādiuss ar L ar palešu dakšu	525
O	Rakšanas dziļums ar standarta kausu	105
P	Kopējais platums	1830
Q	Joslu platums	1420
R	Platums virs kabīnes	1505
S	Klīrenss	365
T	Maksimālais rādiuss ar standarta kausu	4450
U	Rādiuss pie ārējās malas	3990
V	Iekšējais rādiuss	2070
W	Saliekšanas leņķis	40°
X	Atpakaļgaitas leņķis ar maksimālu celšanas augstumu	65°
Y	Maksimālais izgāšanas leņķis	45°
Z	Atpakaļgaitas leņķis pie zemes	45°
	Šūpošanās leņķis	10°

1) Visi izmēri ar riepām 405/70R18 Alliance 608 ET0

12.2 Dzinējs

12.2.1 Dzinēja dati

Kohler/Rehlko KDI 2504 TCR	
Ražotājs	Kohler/Rehlko
Konstrukcija	Rindas dzinējs
Ekspluatācijas viela	Dīzelis/HVO
Cilindru skaits	4
Iesmidzināšanas sistēma	Common Rail tiešā iesmidzināšana
Uzlādēšana	Turbokompresors ar starpdzesētāju

Kohler/Rehlko KDI 2504 TCR	
Dzesēšana	Ūdens
Izplūdes gāzu pēcapstrādes sistēma	DOC + DPF
Izplūdes gāzu pakāpe	EU Stufe V
Darba tilpums cm³	2482
Apgriezienu skaits tukšgaitā, apgr./min	1000
Jauda ar nominālo apgriezienu skaitu, kW	55,4
Jauda ar nominālo apgriezienu skaitu, ZS	75
Nominālais apgriezienu skaits, apgr./min.	2300
Maks. griezes moments (Nm, apgr./min.)	315 @ 1500
Maksimāli atļautais slīpums (visos virzienos)	25°
Specifiskais degvielas patēriņš, g/kWh	207
CO2 lielumi (atbilstoši mērīšanas metodei NRTC) g/kWh	788,4

12.3 Hidrauliskā sistēma

12.3.1 Dati par braukšanas hidrauliku

Dati	
Plūsmas apjoms	128,8 l/min
Darba spiediens	500 bar
Braukšanas ātrums	0 km/h līdz 20 km/h
Braukšanas ātrums opcija 1	0 km/h līdz 30 km/h

12.3.1.1 Augstspiediena vārstu pievilkšanas griezes momenti

Vītnes	Pievilkšanas griezes moments
M8	22 Nm
M10	10 Nm

12.3.2 Dati par darba hidrauliku

Komponenti	Vērtība
Padeves tilpums, 1. papildaprīkojums	73,4 l/min
Padeves tilpums, 2. papildaprīkojums	91,1 l/min
Darba spiediens	235 bar

12.3.3 Dati par stūres hidrauliku

Stūres apraksts un dati	
Pilnībā hidrauliska pārlēciena- svārstīgā stūre ar dubultas darbības hidraulisko cilindru	
Plūsmas apjoms	73,4 l/min
Plūsmas apjoms (izvēles iespēja)	91,1 l/min
Darba spiediens	190 bar
Stūres cilindrs	1

12.4 Emisijas

12.4.1 Izplūdes gāzu emisija

Izplūdes gāzu emisijas, skatīt Dzinēja dati lappusē 247.

12.4.2 Trokšņu parametri

Noteiktos ekspluatācijas apstākļos faktiskā trokšņa emisija var atšķirties no norādītajām vērtībām.

Trokšņu parametru pārskats dB(A)	Kabīne
Noteiktais trokšņu jaudas līmenis **LwA**	99,8
Garantētais trokšņu jaudas līmenis **LwA**	101
Dotais trokšņu jaudas līmenis **LpA**	71

12.4.3 Vibrācijas

Plaukstas–rokas vibrācijas

Plaukstas–rokas vibrācijas nepārsniedz 2,5 m/s².

Visa ķermeņa vibrācijas

Šis transportlīdzeklis ir aprīkots ar operatora sēdekli, kas atbilst EN ISO 7096:2000 prasībām. Lietojot transportlīdzekli atbilstoši noteikumiem, visa ķermeņa vibrācijas ir mazākas par 0,5 m/s² un līdz īslaicīgai maksimālajai vērtībai.

Aprēķinot vibrāciju vērtības saskaņā ar ISO/TR 25398:2006, ieteicams izmantot tabulā norādītās vērtības. Jāņem vērā faktiskie izmantošanas apstākļi.

Teleskopiskie iekrāvēji tāpat kā riteņiekrāvēji jāklasificē pēc darba svara.

Transportlīdzekļa veids	Tipiski darba apstākļi	Vidējā vērtība			Standarta nobīde (s)		
		1,4*aw,eqx	1,4*aw,eqy	aw,eqz	1,4*sx	1,4*sy	sz
Kompakta riteņiekrāvēja darba svars < 4500 kg	Load & carry (kraušanas un transportēšanas darbi)	0,94 m/s²	0,86 m/s²	0,65 m/s²	0,27 m/s²	0,29 m/s²	0,13 m/s²
Riteņiekrāvēja darba svars < 4500 kg	Load & carry (kraušanas un transportēšanas darbi)	0,84 m/s²	0,81 m/s²	0,52 m/s²	0,23 m/s²	0,20 m/s²	0,14 m/s²
	Ekspluatācija nelabvēlīgos apstākļos (smagi darba apstākļi)	1,27 m/s²	0,97 m/s²	0,81 m/s²	0,47 m/s²	0,31 m/s²	0,47 m/s²
	Pārbrauciens	0,76 m/s²	0,91 m/s²	0,49 m/s²	0,33 m/s²	0,35 m/s²	0,17 m/s²
	V režīms (kraušanas darbi)	0,99 m/s²	0,84 m/s²	0,54 m/s²	0,29 m/s²	0,32 m/s²	0,14 m/s²

12.5 Svars

12.5.1 Piekabes slodze un balsta slodze

Maksimāli 10 % pieļaujamais kritums/kāpums, braucot ar piekabi.

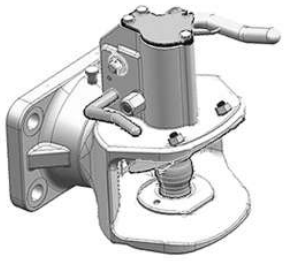

Att. 277: Automātisks piekabes āķis

Automātisks piekabes āķis

Svars	kg
Pieļaujamā vilces masa ar sabremzētu piekabi	8000
Pieļaujamā vilces masa ar nesabremzētu piekabi	750
Atļautā balsta slodze pie piekabes āķa	75

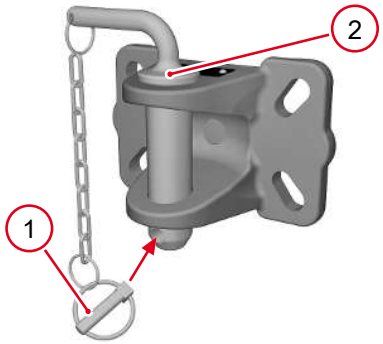

Att. 278: Manevrēšanas sakabe

Manevrēšanas sakabe

Manevrēšanas sakabi nedrīkst izmantot piekabju vilkšanai, lai tās transportētu. Manevrēšanas sakabe izmantojama tikai manevrēšanas darbiem.

Svars	kg
Pieļaujamā vilces masa ar sabremzētu piekabi	8000
Pieļaujamā vilces masa ar nesabremzētu piekabi	750
Atļautā balsta slodze pie piekabes āķa	75

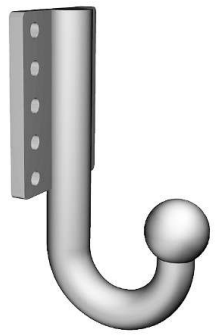

Att. 279: Lodveida galvas sakabe

Lodveida galvas sakabe

Svars	kg
Pieļaujamā vilces masa ar sabremzētu piekabi	3500
Pieļaujamā vilces masa ar nesabremzētu piekabi	750
Atļautā balsta slodze pie piekabes āķa	75

12.5.2 Transportlīdzekļa masa

Transportlīdzekļa masa var atšķirties atkarībā no aprīkojuma un kravas svara.

Apzīmējums [1)]	Vērtības, kg
Darba svars	5900
Pieļaujamā kopējā masa	6600
Pieļaujamā priekšējās ass slodze	3300

Apzīmējums [1]	Vērtības, kg
Pieļaujamā aizmugurējās ass slodze	4800
Sagāšanas slodze ar kausu, kraušanas iekārta horizontāla, transportlīdzeklis taisns	3730
Sagāšanas slodze ar kausu, horizontāla kraušanas iekārta, transportlīdzeklis izliekts	3150
Lietderīgā slodze ar kausu (S=2)	1575
Sagāšanas slodze ar palešu dakšām, horizontāla kraušanas iekārta, transportlīdzeklis taisns	3290
Sagāšanas slodze ar palešu dakšām, horizontāla kraušanas iekārta, transportlīdzeklis izliekts	2810
Nestspēja ar palešu dakšām (S=1,25)	2244
Nestspēja ar palešu dakšām (S=1,67)	1683
Nestspēja ar lielu individuālo slodzi (S=1,25)	2153
Nestspēja ar lielu individuālo slodzi (S=1,67)	1615
Nestspēja ar kravas āķi pie pievienošanas punkta 1 (S=2)	1493
Nestspēja ar kravas āķi pie pievienošanas punkta 2 (S=2)	1219
Nestspēja ar kravas āķi pie pievienošanas punkta 3 (S=2)	1030

1) Lietderīgā slodze un nestspēja saskaņā ar ISO 14397-EN474-3

Lietderīgā slodze un nestspēja

Norādītā lietderīgā slodze un nestspēja ir vērtības transportlīdzeklim ar pamataprīkojumu. Ja transportlīdzekļa konfigurācija atšķiras, lietderīgā slodze un nestspēja mainās. Norādītās vērtības ir transportlīdzekļa minimālā veiktspēja.

Lietderīgā slodze un celtspēja tiek noteikta, pieņemot stāvokli “Izkraušanas slodze ar kausu, horizontāla kraušanas iekārta, transportlīdzeklis izliekts”.

Lietderīgā slodze transportlīdzeklim ar kausu tiek noteikta šādi:

- Transportlīdzeklis atrodas uz nelīdzenas un mīkstas pamatnes (pārrēķina koeficients S=2).

Lietderīgā slodze transportlīdzeklim ar palešu dakšas tiek noteikta ar divām vērtībām:

- Transportlīdzeklis atrodas uz līdzenas un stabilas pamatnes (pārrēķina koeficients S=1,25).
- Transportlīdzeklis atrodas uz nelīdzenas un mīkstas pamatnes (pārrēķina koeficients S=1,67).

Nestspēja ar palešu dakšām ir spēkā ar kravas smagumpunktu (LSP) 500 mm no dakšu aizmugures. Jo tālāk kravas smagumpunkts (LSP) ir no dakšu aizmugures, jo nestspēja ir mazāka.

Nestspēja ar palešu dakšām ir spēkā ar kravas smagumpunktu (LSP) 600 mm no dakšu aizmugures.

Papildu faktori, kas ietekmē lietderīgo slodzi un nestspēju, ir arī:

- transportēšana nogāzēs un kāpumos
- Apriepojums un gaisa spiediens
- papildu balasta svars

13 Pielikums

13.1 Ievads

Cienītais klient,

turpmāk ir uzskatīti noteiktie regulāro pārbaužu intervāli. Ievērojiet, ka papildus šeit norādītajiem pārbaužu intervāliem saskaņā ar lietošanas pamācībā minēto informāciju ir jāveic papildu apkopes. Ņemiet vērā lietošanas pamācībā minētās drošības norādes!

Iesakām regulāri un savlaicīgi veikt visus mūsu norādītos kontroles un apkopes pasākumus. Tā jūs nodrošināsiet labāko iespējamo jaudu, uzticamību un jūsu mašīnas drošību.

Garantijas periodā visi apkopes un remontdarbi jāveic speciālistu darbnīcā, lai nodrošinātu garantijas spēkā esamību.

Izmantojiet tikai tādas rezerves daļas, piederumus un papildu ierīces, ko ir atļāvis ražotājs. Ražotāja neapstiprinātas un nepārbaudītas detaļas var ievērojami ietekmēt mašīnas darbību un līdz ar to arī braukšanas un darba drošību!

Garantija zaudē spēku, ja tiek izmantotas neoriģinālas vai ražotāja neapstiprinātas detaļas.

Nodrošiniet, ka šajā grāmatiņā tiek veikta pareiza pārbaužu dokumentēšana ar zīmogu un speciālistu darbnīcas parakstu. Pārdodot mašīnu trešajām personām, pilnībā aizpildīta grāmatiņa būs jūsu mašīnas kvalitātes garantija un vērtīgs vēlamās cenas noteikšanas faktors.

13.2 Garantija

Mēs esam uzņēmušies garantijas saistības attiecībā pret atbildīgo servisa partneri.

Garantija un garantijas prasības personu savainojumu un materiālo zaudējumu gadījumā zaudē spēku, ja tās ir saistītas ar vienu vai vairākiem turpmāk norādītajiem mērķiem:

- Bojājumi, ko izraisa nepareiza mašīnas lietošana vai apkope (pretēji ražotāja ieteikumiem).
- Bojājumi, ko izraisa iejaukšanās mašīnā vai tās modifikācijas (ja vien ražotājs to nav rakstiski atļāvis).
- Bojājumi, ko izraisa ražotāja neatļautu smērvielu vai rezerves daļu izmantošana.
- Bojājumi, ko izraisa Wacker Neuson oriģinālo rezerves daļu neizmantošana.
- Bojājumi, ko izraisa ražotāja neapstiprinātu palīgagregātu vai piederumu detaļu izmantošana.
- Nolietošanās un/vai nodiluma izraisīti bojājumi.
- Plombu vai zīmogu noņemšana. Ražotāja atbildība ir balstīta piemērojamiem vispārējiem pārdošanas noteikumiem un nosacījumiem.

Īpaši nosacījumi piedziņas akumulatoriem/akumulatoriem. Tirdzniecības partnerim nav tiesību saņemt nekādu garantiju, jo īpaši:

- vairākkārtējas akumulatora dziļās izlādes vai nepārtrauktas darbības vai glabāšanas dziļi izlādētā stāvoklī dēļ.

Informācija

Noteicoša ir līguma noslēgšanas brīdī spēkā esošā garantijas direktīva!

Informācija

Garantijas nosacījumi stājas spēkā tikai tad, ja servisa partnerim ir nodots mašīnas dokumentācijai paredzēts, aizpildīts un saņēmēja parakstīts nodošanas apstiprinājums.

Servisa partnerim nekavējoties jāpaziņo ražotājam (piem., ar Extranet/E-Commerce) par transportlīdzekļa nodošanu klientam.

13.3 Transportlīdzekļa informācija

Transportlīdzekļa informācija

Transportlīdzekļa tips: _____

Transportlīdzekļa identifikācijas numurs: _____

Dzinēja tips: _____

Dzinēja numurs: _____

Piegādes datums _____

Importētājs

Vārds: _____

Iela: _____

Pasta indekss/ vieta: _____

Tālrunis: _____

Fakss: _____

E-pasts: _____

Servisa darbnīca (nosaukums, adrese)

Vārds: _____

Iela: _____

Pasta indekss/ vieta: _____

Tālrunis: _____

Fakss: _____

E-pasts: _____

Klients (nosaukums, adrese)

Vārds: _____

Iela: _____

Pasta indekss/ vieta: _____

Tālrunis: _____

Fakss: _____

E-pasts: _____

PDI (pirmspiegādes pārbaude)

Veikta PDI: □

Pārejas apstiprinājums veikts E-Partner: □

_____

(Zīmogs, datums, paraksts)

13.4 Pārbaužu apliecinājumi

Apskates intervāli tiek iedalīti šādi:

A Vienreiz, pēc 100 darba stundām.

B Ik pēc 500 darba stundām.

C Ik pēc 1500 darba stundām vai reizi gadā.

1. Pārbaude pēc 100 darba stundām	**3. Pārbaude** pēc 1000 darba stundām
WL1150 | A06-01 Mašīnas apzīmējums Šasijas numurs Darba stundas Lietošanas instrukcijā norādītie kontroles un apkopes darbi ir veikti atbilstoši norādēm. Zīmogs un Paraksta Servisa partneris — Datums	WL1150 | A06-01 Mašīnas apzīmējums Šasijas numurs Darba stundas Lietošanas instrukcijā norādītie kontroles un apkopes darbi ir veikti atbilstoši norādēm. Zīmogs un Paraksta Servisa partneris — Datums
2. Pārbaude pēc 500 darba stundām	**4. Pārbaude** pēc 1500 darba stundām
WL1150 | A06-01 Mašīnas apzīmējums Šasijas numurs Darba stundas Lietošanas instrukcijā norādītie kontroles un apkopes darbi ir veikti atbilstoši norādēm. Zīmogs un Paraksta Servisa partneris — Datums	WL1150 | A06-01 Mašīnas apzīmējums Šasijas numurs Darba stundas Lietošanas instrukcijā norādītie kontroles un apkopes darbi ir veikti atbilstoši norādēm. Zīmogs un Paraksta Servisa partneris — Datums

5. Pārbaude

pēc 2000 darba stundām

WL1150 | A06-01

Mašīnas apzīmējums

Šasijas numurs

Darba stundas

Lietošanas instrukcijā norādītie kontroles un apkopes darbi ir veikti atbilstoši norādēm.

Zīmogs un Paraksta
Servisa partneris

Datums

7. Pārbaude

pēc 3000 darba stundām

WL1150 | A06-01

Mašīnas apzīmējums

Šasijas numurs

Darba stundas

Lietošanas instrukcijā norādītie kontroles un apkopes darbi ir veikti atbilstoši norādēm.

Zīmogs un Paraksta
Servisa partneris

Datums

6. Pārbaude

pēc 2500 darba stundām

WL1150 | A06-01

Mašīnas apzīmējums

Šasijas numurs

Darba stundas

Lietošanas instrukcijā norādītie kontroles un apkopes darbi ir veikti atbilstoši norādēm.

Zīmogs un Paraksta
Servisa partneris

Datums

8. Pārbaude

pēc 3500 darba stundām

WL1150 | A06-01

Mašīnas apzīmējums

Šasijas numurs

Darba stundas

Lietošanas instrukcijā norādītie kontroles un apkopes darbi ir veikti atbilstoši norādēm.

Zīmogs un Paraksta
Servisa partneris

Datums

9. Pārbaude

pēc 4000 darba stundām

WL1150 | A06-01

Mašīnas apzīmējums

Šasijas numurs

Darba stundas

Lietošanas instrukcijā norādītie kontroles un apkopes darbi ir veikti atbilstoši norādēm.

Zīmogs un Paraksta
Servisa partneris

Datums

11. Pārbaude

pēc 5000 darba stundām

WL1150 | A06-01

Mašīnas apzīmējums

Šasijas numurs

Darba stundas

Lietošanas instrukcijā norādītie kontroles un apkopes darbi ir veikti atbilstoši norādēm.

Zīmogs un Paraksta
Servisa partneris

Datums

10. Pārbaude

pēc 4500 darba stundām

WL1150 | A06-01

Mašīnas apzīmējums

Šasijas numurs

Darba stundas

Lietošanas instrukcijā norādītie kontroles un apkopes darbi ir veikti atbilstoši norādēm.

Zīmogs un Paraksta
Servisa partneris

Datums

12. Pārbaude

pēc 5500 darba stundām

WL1150 | A06-01

Mašīnas apzīmējums

Šasijas numurs

Darba stundas

Lietošanas instrukcijā norādītie kontroles un apkopes darbi ir veikti atbilstoši norādēm.

Zīmogs un Paraksta
Servisa partneris

Datums

13. Pārbaude

pēc 6000 darba stundām

WL1150 | A06-01

Mašīnas apzīmējums

Šasijas numurs

Darba stundas

Lietošanas instrukcijā norādītie kontroles un apkopes darbi ir veikti atbilstoši norādēm.

Zīmogs un Paraksta
Servisa partneris

Datums

15. Pārbaude

pēc 7000 darba stundām

WL1150 | A06-01

Mašīnas apzīmējums

Šasijas numurs

Darba stundas

Lietošanas instrukcijā norādītie kontroles un apkopes darbi ir veikti atbilstoši norādēm.

Zīmogs un Paraksta
Servisa partneris

Datums

14. Pārbaude

pēc 6500 darba stundām

WL1150 | A06-01

Mašīnas apzīmējums

Šasijas numurs

Darba stundas

Lietošanas instrukcijā norādītie kontroles un apkopes darbi ir veikti atbilstoši norādēm.

Zīmogs un Paraksta
Servisa partneris

Datums

16. Pārbaude

pēc 7500 darba stundām

WL1150 | A06-01

Mašīnas apzīmējums

Šasijas numurs

Darba stundas

Lietošanas instrukcijā norādītie kontroles un apkopes darbi ir veikti atbilstoši norādēm.

Zīmogs un Paraksta
Servisa partneris

Datums

17. Pārbaude

pēc 8000 darba stundām

WL1150 | A06-01
Mašīnas apzīmējums

Šasijas numurs

Darba stundas

Lietošanas instrukcijā norādītie kontroles un apkopes darbi ir veikti atbilstoši norādēm.

Zīmogs un Paraksta
Servisa partneris

Datums

19. Pārbaude

pēc 9000 darba stundām

WL1150 | A06-01
Mašīnas apzīmējums

Šasijas numurs

Darba stundas

Lietošanas instrukcijā norādītie kontroles un apkopes darbi ir veikti atbilstoši norādēm.

Zīmogs un Paraksta
Servisa partneris

Datums

18. Pārbaude

pēc 8500 darba stundām

WL1150 | A06-01
Mašīnas apzīmējums

Šasijas numurs

Darba stundas

Lietošanas instrukcijā norādītie kontroles un apkopes darbi ir veikti atbilstoši norādēm.

Zīmogs un Paraksta
Servisa partneris

Datums

20. Pārbaude

pēc 9500 darba stundām

WL1150 | A06-01
Mašīnas apzīmējums

Šasijas numurs

Darba stundas

Lietošanas instrukcijā norādītie kontroles un apkopes darbi ir veikti atbilstoši norādēm.

Zīmogs un Paraksta
Servisa partneris

Datums

21. Pārbaude pēc 10000 darba stundām	23. Pārbaude pēc 11000 darba stundām
WL1150 | A06-01 Mašīnas apzīmējums	WL1150 | A06-01 Mašīnas apzīmējums
Šasijas numurs	Šasijas numurs
Darba stundas	Darba stundas
Lietošanas instrukcijā norādītie kontroles un apkopes darbi ir veikti atbilstoši norādēm.	Lietošanas instrukcijā norādītie kontroles un apkopes darbi ir veikti atbilstoši norādēm.
Zīmogs un Paraksta Servisa partneris Datums	Zīmogs un Paraksta Servisa partneris Datums
22. Pārbaude pēc 10500 darba stundām	**24. Pārbaude** pēc 11500 darba stundām
WL1150 | A06-01 Mašīnas apzīmējums	WL1150 | A06-01 Mašīnas apzīmējums
Šasijas numurs	Šasijas numurs
Darba stundas	Darba stundas
Lietošanas instrukcijā norādītie kontroles un apkopes darbi ir veikti atbilstoši norādēm.	Lietošanas instrukcijā norādītie kontroles un apkopes darbi ir veikti atbilstoši norādēm.
Zīmogs un Paraksta Servisa partneris Datums	Zīmogs un Paraksta Servisa partneris Datums

25. Pārbaude

pēc 12000 darba stundām

WL1150 | A06-01

Mašīnas apzīmējums

Šasijas numurs

Darba stundas

Lietošanas instrukcijā norādītie kontroles un apkopes darbi ir veikti atbilstoši norādēm.

Zīmogs un Paraksta
Servisa partneris

Datums

27. Pārbaude

pēc 13000 darba stundām

WL1150 | A06-01

Mašīnas apzīmējums

Šasijas numurs

Darba stundas

Lietošanas instrukcijā norādītie kontroles un apkopes darbi ir veikti atbilstoši norādēm.

Zīmogs un Paraksta
Servisa partneris

Datums

26. Pārbaude

pēc 12500 darba stundām

WL1150 | A06-01

Mašīnas apzīmējums

Šasijas numurs

Darba stundas

Lietošanas instrukcijā norādītie kontroles un apkopes darbi ir veikti atbilstoši norādēm.

Zīmogs un Paraksta
Servisa partneris

Datums

28. Pārbaude

pēc 13500 darba stundām

WL1150 | A06-01

Mašīnas apzīmējums

Šasijas numurs

Darba stundas

Lietošanas instrukcijā norādītie kontroles un apkopes darbi ir veikti atbilstoši norādēm.

Zīmogs un Paraksta
Servisa partneris

Datums

29. Pārbaude

pēc 14000 darba stundām

WL1150 | A06-01

Mašīnas apzīmējums

Šasijas numurs

Darba stundas

Lietošanas instrukcijā norādītie kontroles un apkopes darbi ir veikti atbilstoši norādēm.

Zīmogs un Paraksta
Servisa partneris

Datums

30. Pārbaude

pēc 14500 darba stundām

WL1150 | A06-01

Mašīnas apzīmējums

Šasijas numurs

Darba stundas

Lietošanas instrukcijā norādītie kontroles un apkopes darbi ir veikti atbilstoši norādēm.

Zīmogs un Paraksta
Servisa partneris

Datums

Pamatvārdu rādītājs

A

Agregāti
- Apstiprinātie agregāti ... 240
- Hidraulikas pieslēgumu lietošana ilgstošā darbībā ... 140
- Kraušanas iekārtas slodzes noteikšana ... 240
- Līmeņa indikācija ... 147
- Paliktņu dakšas ... 152
- Peldošā pozīcija ... 131
- Tehniskā apkope ... 193
- Vieglo kravu kauss ... 147
- Zobotais satvērējs ... 151

Agregāts
- Piekabināšana ar hidraulisko ātrās nomaiņas iekārtu ... 135

Agregātu līmeņa indikācija ... 147
Aizdedzes atslēgas ielasīšana no jauna ... 94
Aizmugures hidraulikas pieslēgumu lietošana ... 143
Aizmugurējā loga tīrītājs ... 124
Akumulatora atvienošanas slēdzis ... 90
Akumulators
- Apkope ... 213
- Atvienošanas slēdzis ... 90
- Izņemšana ... 213
- Palaišanas palīdzība/ārējā palaide ... 98

Apkalpošana
- Kraušanas iekārtas kontaktligzdas elektriskās funkcijas ... 144
- Standarta hidraulikas pieslēgumi ilgstošā ekspluatācijā ... 140

Automātiskais jūgstienis
- Lietošana ... 118

Avārijas nolaišana ... 132
Ātruma ierobežotājs ... 110
Lietošana ... 110

B

Braukšana
- Ātruma ierobežotājs ... 110

Braukšanas ceļa brīdinājuma ierīce
- Akustiska atpakaļgaitas brīdinājuma ierīce ... 107

Braukšanas režīmi
- Agregātu režīms ... 111

Braukšanas režīms
- AUTO režīms ... 111
- ECO režīms ... 111
- M-Drive režīms ... 111

D

Darba hidraulika
- Bloķēšana ... 129

Darba režīms ... 145
Darbības traucējumi ... 230
Degvielas sistēma
- Traucējumi ... 231
- Uzpildes daudzums/specifikācija ... 177

Displejs
- Izplūdes gāzu pēcapstrādes displejs ... 87, 217
- Pārbaudes rādījums ... 80, 172

Drošinātāju funkcijas ... 203
Drošības norādes
- Simboli ... 17

Dzesēšanas sistēma
- Dzesēšanas līdzekļa jaukšanas tabula ... 185
- Notīriet dzesētāju ... 198
- Traucējumi ... 233

Dzinēja iedarbināšana ... 93
Dzinējs
- Gaisa filtrs ... 199
- iedarbināt ... 93
- Izplūdes gāzu pēcapstrāde ... 216
- izslēgšana ... 97
- Priekšuzsilde ... 92
- Traucējumi ... 231
- Uzpildes daudzums/specifikācija ... 177

E

Ekspluatācijas vielas un smērvielas ... 177
Elektriskā sistēma
- Akumulators ... 212
- Apkope ... 211

Eļļošanas plāns ... 190

G

Gaisa spiediena tabula atļautajām riepām ... 228

H

Hidraulikas eļļas līmeņa kontrole 186
Hidraulikas eļļas uzpilde 187
Hidrauliskā sistēma
Hidraulikas eļļa 187
Priekšuzsilde 92
Tehniskie dati 248
Traucējumi 233
Uzpildes daudzums/specifikācija 177

I

Iekraušana ar celtni 164
Iekraušanas darbi 148
Izcelšanas darbi 148
Izmēri 246
Izplūdes gāzu pēcapstrāde 216
Aktīvā reģenerācija 221
dīzeļa daļiņu filtrs 216
Kontrollampiņas reģenerācijas laikā 219
Pasīvā reģenerācija 221
Reģenerācija dīvstāvē 224
Reģenerācijas pārtraukšana 222
Samazināta dzinēja jauda 223
Statusa vaicājums par dīzeļa daļiņu filtra pielādi ar pelniem un sodrējiem 87, 217
Izplūdes gāzu pēcapstrādes sistēmas apkalpošana 116, 218

J

Jūgstienis
Automātiski 118

K

Kabīne
Durvis 60
Sānu logs 62
Ventilēšanas filtrs 196
Kļūdu nosūtīšana
Dati 230
Kontroles darbi 176
Kraušanas iekārtas 13 polu strāvas kontaktligzdas lietošana 143
Kraušanas iekārtas kontaktligzdas elektrisko funkciju apkalpošana 144

L

Lietošana
Avārijas nolaišana 132
Darba lukturi 121
Kraušanas iekārtas 13 polu strāvas kontaktligzda 143
Rokas akselerators 109
Stāvbremze 103
Lietošanas instrukcija
Simbolu skaidrojums 9
Lietošanas sākšana
Priekšnoteikumi 88
Logu mazgāšanas iekārtas tvertnes uzpilde 189

N

Notīriet transportlīdzekli no ārpuses 195

P

Palaišanas palīdzība/ārējā palaide 98
Pārbaudes rādījums 80, 172
Pārbaudīt bremžu šķidrumu 188
PDI 254
Peldošā pozīcija 131
Plāksnīte
Citas tehnisko datu plāksnītes 48
Pretaizdzīšanas sistēma 94

R

regulēšana
Paliktņu dakšas 153
Stūres rats 70
Izplūdes gāzu pēcapstrāde 220
Riepu maiņa 229
Riepu uzpilde 227
Riteņu pievilkšanas griezes momenti 229

S

Sānu logs 62
Siksnas pārbaude 215
Simboli
Drošības norādes 17
Simbolu skaidrojums 9
Stāvbremzes ārkārtas atbrīvošanas ierīce 158
Šarnīrveida stūres bloķēšana 163

T

Tehniskā apkope
- Agregāti ... 193
- Akumulatora apkope ... 213
- Bremžu iekārta ... 202
- Ekspluatācijas vielas un smērvielas ... 177
- Gaisa spiediena tabula atļautajām riepām ... 228
- Hidraulikas eļļa ... 187
- Hidraulikas sistēmas atgaisošana ... 187
- ieeļļot ... 190
- Izplūdes gāzu pēcapstrāde ... 216
- Pārbaudes rādījums ... 80, 172
- Pārbaudīt bremžu šķidrumu ... 188
- Riepas ... 226
- Vispārēja vizuālā pārbaude ... 176

Tehniskie dati
- Hidrauliskā sistēma ... 248
- Izmēri ... 246

Transportlīdzeklis
- ar celtni ... 165
- ieeļļot ... 190
- Izmēri ... 246
- Pārkraušana ... 162
- Tīrīšana ... 194
- Transportēšana ... 165
- Vilkšana ... 159

Transportlīdzekļa elektronika
- Traucējums ... 233

Traucējumi ... 230
- Dzesēšanas sistēma ... 231
- Dzinējs ... 231
- Hidrauliskā sistēma ... 232
- kļūdu kodiem. ... 235
- Piedziņa ... 232
- Transportlīdzekļa elektronika ... 233

V

Vadības svira
- Bloķēšanas funkcija ... 129

Vieglās kravas/zemes kauss
- Darbs ar kravas āķiem ... 149
- Iekraušanas darbi ... 148
- Izcelšanas darbi ... 148

Vilkšana ... 156
Vilkšanas ierīce ... 160

Z

Agregāti ... 147
Zīmju skaidrojums ... 9

Piezīmes

Piezīmes

Wacker Neuson SE
Preußenstraße 41
D-80809 München

Tel.: +49 800 7831 8506
Email: info@wackerneuson.com
www.wackerneuson.com

Materiāla numurs: 1000519130
Valoda: [lv]